PORTEUR

01 DIRECTION
02 RELEVAGE AVANT
03 MOTORISATION AVANT
04 RELEVAGE ARRIERE
05 RELEVAGE ARRIERE AVEC DIRECTION ARRIERE
06 MOTORISATION ARRIERE
07 POSTE DE CONDUITE : EQUIPEMENT TOLERIE
08 POSTE DE CONDUITE : EQUIPEMENT INSTRUMENTS
09 ENSEMBLE CAPOTAGE - ECHELLE LATERALE GAUCHE

TRACTOR

01 STEERING
02 FRONT LIFTING
03 FRONT MOTORISATION
04 REAR LIFTING
05 REAR LIFTING WITH REAR STEERING
06 REAR MOTORISATION
07 DRIVER' S CAB : SHEETING EQUIPMENT
08 DRIVER' S CAB : INSTRUMENTS EQUIPMENT
09 COVERING ASSY. - SIDE LADDER L.H.

LISTE DE PIECES
G 121

N°001221 Edition 02 - 2006

10A RESERVOIR HYDRAULIQUE - FILTRES - (**Version 2001**)
11 ECHANGEUR THERMIQUE
11A ECHANGEUR THERMIQUE (**Fin série 2000**)
11B ECHANGEUR THERMIQUE (**Version 2001**)
12 MOTEUR THERMIQUE avec équipement pompes hydrauliques
12A PREDISPOSITION ACCOUPLEMENT Moteur thermique / Pompe de translation
13 MOTEUR THERMIQUE : équipement FILTRATION D'AIR et ECHAPPEMENT
14 CABINE
15 OPTION CLIMATISATION
16 OPTION CLIMATISATION avec CHAUFFAGE
17 ECLAIRAGE - EQUIPEMENT ELECTRIQUE
18 OPTION POLYVALENCE
19 à 29 Disponible

10A HYDRAULIC TANK - FILTERS - (**Version 2001**)
11 THERMIC EXCHANGER
11A THERMIC EXCHANGER (**Oddment 2000**)
11B THERMIC EXCHANGER (**Version 2001**)
12 ENGINE with hydraulics pumps equipment
12A FLANGE COUPLING PARTS Engine / Travelling Pump
13 ENGINE : AIR CLEANER and EXHAUST equipment
14 CAB
15 AIR CONDITIONNING Option
16 AIR CONDITIONNING Option with HEATING
17 LIGHTING - ELECTRICAL EQUIPMENT
18 MULTIFONCTION Option
19 to 29 Available

ENSEMBLE RECOLTE

30 COMMANDE TETE DE RECOLTE
31 ENSEMBLE CADRE TETE DE RECOLTE
32 SUPPORTS SECOUEURS
33 COMMANDE ENTRAINEMENT CONVOYEURS à GODETS
34 CAPOTAGE ENTRAINEMENT CONVOYEURS à GODETS - MARCHE-PIED et RAMBARDE CENTRAUX
35 CONVOYEURS à GODETS : ENSEMBLE TENSION DE CHAINES - GODETS SOUPLES
36 CONVOYEURS à GODETS : ENSEMBLE GLISSIERES et TRAPPES
37 CONVOYEURS NETTOYEURS SUPERIEURS
38 HABILLAGE CONVOYAGE ARRIERE
39 HABILLAGE TUNNEL DE RECOLTE - BACHES
40 TATEURS LATERAUX - TATEURS DE HAUTEUR
41 ASPIRATEURS SUPERIEURS
42 HABILLAGE ASPIRATEURS SUPERIEURS
43 OPTION ASPIRATEURS INFERIEURS
44 ENSEMBLE POUTRE DE BENNES - VERINS DE BENNE
45 TREMIES 12 HL - 15 HL
46 ENSEMBLE VIS DE REPARTITION DE BENNES 12 HL et 15 HL
47 OPTION RALENTISSEUR VITESSE DE SECOUAGE
47A OPTION RALENTISSEUR VITESSE DE SECOUAGE : BRANCHEMENT ELECTRIQUE

48 à 65 Disponible

HARVESTING ASSY.

30 PICKING HEAD : ECCENTRIC SHAFT DRIVING
31 PICKING HEAD : FRAME ASSY.
32 PICKING HEAD : RODS HOLDER
33 BUCKETS CHAINS CONVEYORS DRIVING
34 DRIVING WHEEL BUCKETS CHAINS COVERING - MIDDLE FOOTBOARD and SAFETY TUBE
35 BUCKETS CONVEYORS : ADJUSTING CHAINS ASSY. - FLEXIBLES BUCKETS
36 BUCKETS CONVEYORS : GUIDES and FLAP DOORS
37 UPPER CLEANERS CONVEYORS
38 REAR SHIELDS CONVEYORS
39 HARVESTING TUNNEL SHIELDS - TARPS
40 SENSORS ARMS - HEIGHT INDICATORS
41 UPPER CLEANERS
42 UPPER FANS SHIELDS
43 INFERIORS FANS OPTION
44 BINS BEAM ASSY. - BINS CYLINDERS
45 BINS 12 HL - 15 HL
46 BINS AUGER ASSY. 12 HL and 15 HL
47 SHAKING DECELERATOR OPTION
47A SHAKING DECELERATOR OPTION : ELECTRIC CONNECTING

48 to 65 Available

COMPOSANTS HYDRAULIQUES

60 COMPOSANTS HYDRAULIQUES FIXES SUR CHASSIS AUTOMOTEUR : Fonctionnement TRANSLATION
61 COMPOSANTS HYDRAULIQUES FIXES SUR CHASSIS AUTOMOTEUR : Fonctionnements RELEVAGE AVANT / ARRIERE - DIRECTION
62 COMPOSANTS HYDRAULIQUES FIXES SUR CHASSIS AUTOMOTEUR : Fonctionnement CONVOYEURS SUPERIEURS

HYDRAULICS COMPONENTS

60 HYDRAULICS COMPONENTS FIXED ON TRACTOR : TRANSLATION Operating
61 HYDRAULICS COMPONENTS FIXED ON TRACTOR : FRONT and REAR LIFTING - STEERING
62 HYDRAULICS COMPONENTS FIXED ON TRACTOR : UPPER CONVEYORS Operating

SOMMAIRE

COMPOSANTS HYDRAULIQUES

63 COMPOSANTS HYDRAULIQUES FIXES SUR CHASSIS AUTOMOTEUR : Fonctionnement CONVOYEURS à GODETS
64 COMPOSANTS HYDRAULIQUES FIXES SUR CHASSIS AUTOMOTEUR : Fonctionnements ASPIRATEURS et TETE DE RECOLTE
65 COMPOSANTS HYDRAULIQUES FIXES SUR CHASSIS AUTOMOTEUR : **Option** DIRECTION ARRIERE

SCHEMAS HYDRAULIQUES

66 TRANSLATION - ENTRAINEMENT CONVOYEURS à GODETS **Jusque Version 99**
66A TRANSLATION - ENTRAINEMENT CONVOYEURS à GODETS **Version 2000**
67 Option ANTI - PATINAGE 4 VOIES
68 TETE DE RECOLTE - ASPIRATEURS - CONVOYEURS - **Version 99**
69 TETE DE RECOLTE - ASPIRATEURS - CONVOYEURS - **Version 2000**
70 OPTION BRAS DE DECHARGE
71 à 79 Disponible

SCHEMAS ELECTRIQUES

80 FONCTIONS MOTEUR - PORTEUR
81 FONCTIONS PORTEUR
82 FONCTIONS ECLAIRAGE - SIGNALISATION
83 FAISCEAU ELECTRIQUE DE CABINE
84 SCHEMA ELECTRIQUE CLIMATISATION

INDEX NUMERIQUE

SUMMARY

HYDRAULICS COMPONENTS

63 HYDRAULICS COMPONENTS FIXED ON TRACTOR : BUCKETS CONVEYORS Operating
64 HYDRAULICS COMPONENTS FIXED ON TRACTOR : LEAVES EXTRACTORS and PICKING-HEAD Operatings
65 HYDRAULICS COMPONENTS FIXED ON TRACTOR : REAR STEERING **Option**

HYDRAULIC DIAGRAMS

66 TRANSLATION - BUCKETS CONVEYORS DRIVING - **Jusque Version 99**
66A TRANSLATION - BUCKETS CONVEYORS DRIVING - **Version 2000**
67 ANTI-SKID 4 WHEELS OPTION
68 PICKING-HEAD - FANS - CONVEYORS - **Version 99**
69 PICKING-HEAD - FANS - CONVEYORS - **Version 2000**
70 DISCHARGE ARM OPTION
71 to 79 Available

ELECTRICAL DIAGRAMS

80 ENGINE - TRACTOR FUNCTIONS (**From Version 2003**)
81 TRACTOR FUNCTIONS
82 TRAFFIC LIGHTS FUNCTIONS
83 CAB ELECTRICAL LOOM
84 AIR-CONDITIONNED ELECTRICAL DIAGRAM

NUMERICAL INDEX

G121	01	10-99	N° Bull.

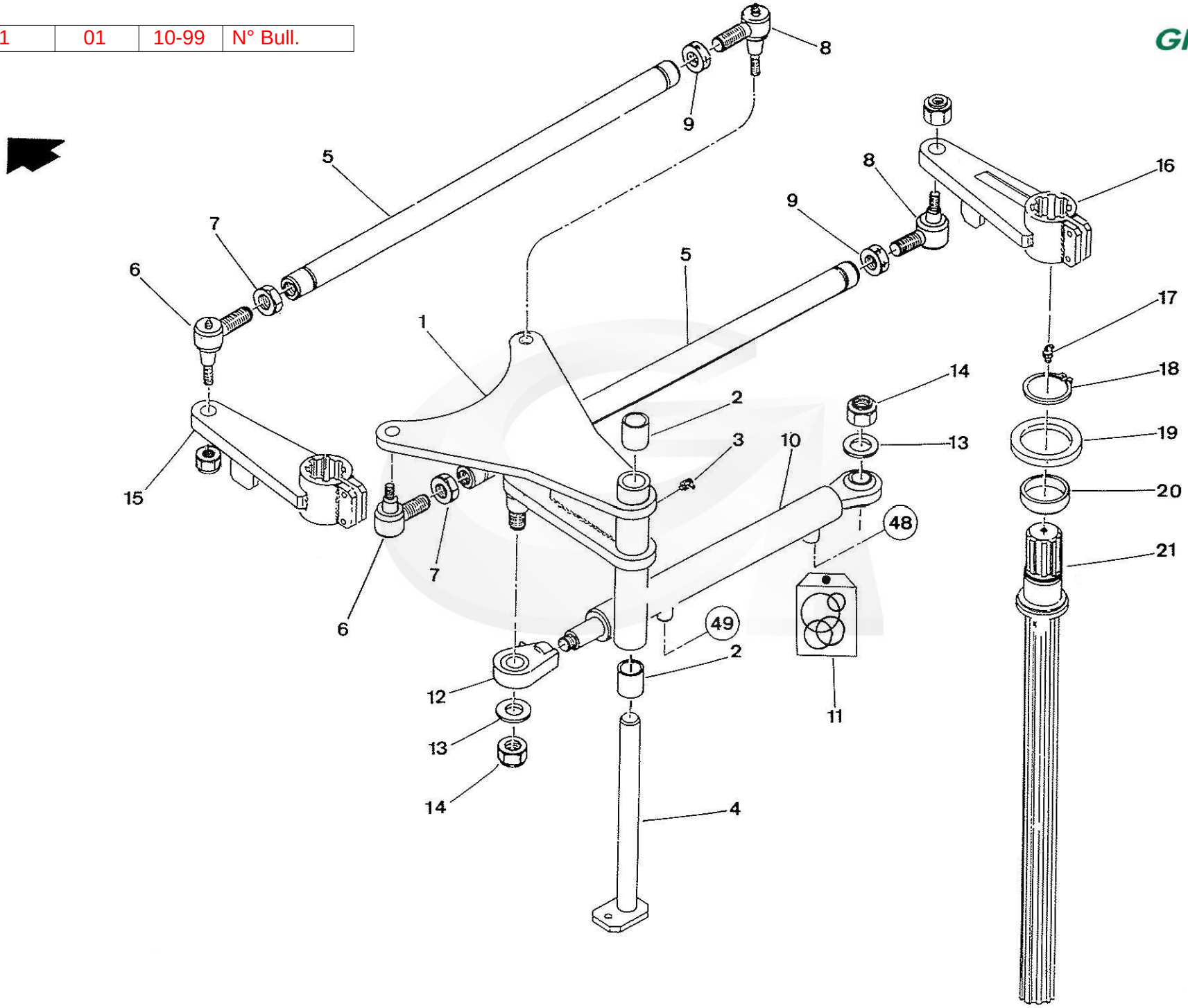

GREGOIRE

REP	CODE	DESIGNATION	Quantité Quantity	Poids (Kg) Weight	N° Bulletin	Modification depuis / from :	DESCRIPTION BESCHREIBUNG DESCRIZIONE DESCRIPTION
1	123138	Palonnier de direction	1	21,500			Steering pivot
2	040001	Bague METAFRAM 30 x 38 x 38	2	0,040			Bush - Steering (30x38x38)
3	055051	Graisseur Réf. 51 à 45°- 8x125 démontable	1	0,005			Grease Nipple (45°- 8x125)
4	121859	Axe pivot de direction	1	2,050			Pivot pin
5	500080	Barre de direction	2	4,020			Tie rod
6	360005	Rotule de direction DROITE Diam. 27 + Ecrou 24x150	2	0,795			Tie Rod End + Nut 24 x 150 (right)
7	360035	Ecrou 24x150 DROIT pour rotule 9507	2	0,055			Special nut 24 x 150 (to right)
8	360006	Rotule de direction GAUCHE Diam. 27 + Ecrou 24x150	2	0,795			Tie Rod End + Nut 24 x 150 (left)
9	360036	Ecrou 24x150 GAUCHE pour rotule 9508	2	0,070			Special nut 24 x 150 (to left)
10	055049	Graisseur Réf. 52 à 90°- 6 x 100 démontable	1	0,010			Grease Nipple (90°- 6x100)
11	390016	Vérin de direction (30 x 60 - course 336)	1	13,000			Cylinder 30 x 60 - stroke 336
12	185051	Pochette de joints pour vérin 30x60	-	0,085			Seal Kit (Cylinder - 30x60)
13	360009	Embout pour vérin hydraulique SIR 35 ES	1	1,225			Rod End
14	065071	Rondelle plate M Diam. 24 zinguée	2	0,040			Flat washer Diam. 24 - Zinc
15	065019	Ecrou frein Diam. 24 zingué	2	0,105			Nyloc Nut H Diam. 24 - Zinc+B145
16	121865	Biellette de direction GAUCHE	1	5,500			Splined steering arm L.H.
17	121866	Biellette de direction DROITE	1	5,500			Splined steering arm R.H.
18	055334	Graisseur 10x150 coudé à 45°	2	0,015			Grease nipple 45°- 10x150
19	055013	Circlips extérieur Diam. 60	2	0,015			External Circlip Diam. 60
20	185178	Joint à lèvre 80 x 110 x 10	2	0,075			Seal 80x110x10
21	385748	Portée de joint	2	0,220			Seal bearing
22	121864	Arbre de direction	2	13,000			Steering Shaft

NI : NON ILLUSTRE / NOT ILLUSTRATED

* poids théorique / theoretical weight

STEERING ASSY.

ENSEMBLE DIRECTION

kverneland group

G 121	01-1	10-99	N°Bull.

G121	02	10-99	N° Bull.

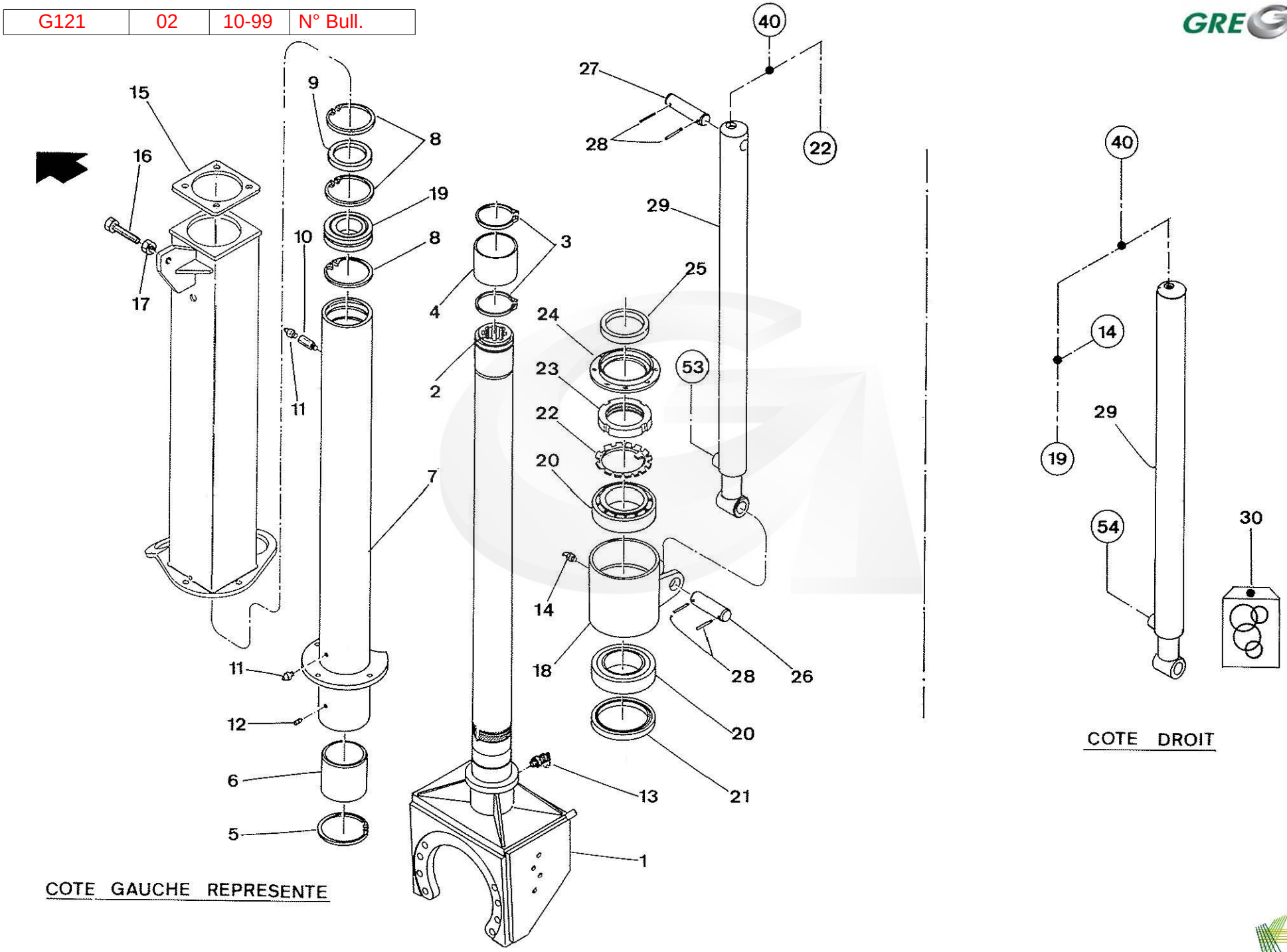

GREGOIRE

REP	CODE	DESIGNATION	Quantité Quantity	Poids (Kg) Weight	N° Bulletin	Modification depuis / from :	DESCRIPTION BESCHREIBUNG	DESCRIZIONE DESCRIPTION
1	121860	Colonne AVANT	2	-			Front leg	
2	386018	Manchon cannelé MC 54 traité	2	1,550			Splined collar (Steering Shaft)	
3	055105	Circlips extérieur Diam. 95	4	0,045			External circlip Diam. 95	
4	385750	Bague tête de colonne AVANT	2	1,700			Bronze Bush - Front (top)	
5	055104	Circlips intérieur Diam. 115	2	0,075			Internal circlip Diam.115	
6	385749	Bague bas de colonne AVANT	2	2,910			Bronze Bush - Front (bottom)	
7	124598	Guide de colonne AVANT GAUCHE	1	37,000			Front column L.H.	
NI	124599	Guide de colonne AVANT DROIT	1	-			Front column R.H.	
8	055017	Circlips intérieur Diam. 110	6	0,065			Internal circlip Diam.110	
9	185178	Joint à lèvre 80 x 110 x 10	2	0,075			Seal (80x110x10)	
10	055122	Allonge 8 x 125 Lg 30mm 8x125 acier pour graisseur MF	2	0,020			Extension 30mm (125x8)	
11	055050	Graisseur 8 x 125	4	0,004			Grease nipple (8x125)	
12	065152	Vis STHC bout cuvette 8 x 10 zinguée	2	0,003			Setscrew M 8 x 10 - Zinc	
13	300732	Prise de pression SMK20 R 1/8 KPD	2	0,065			Check valve SMK20 R 1/8 KPD	
14	055052	Graisseur Réf. 52 à 90°8 x 125 démontable	2	0,005			Grease Nipple (90°- 8x125)	
15	356089	Bride de colonne AVANT D 130	2	-			Flange	
16	065229	Vis TH 60K 16 x80 zinguée filetée sous tête	2	-			Screw H M 16 x 80 - Zinc	
17	065032	Ecrou HU Diam. 16 zingué	2	0,035			Nut HU Diam. 16 - Zinc	
18	121863	Boîte à roulements de colonne	2	9,050			Bearing housing	
19	330047	Roulement à rouleaux 22212 CC	2	1,125			Bearing (22212 CC)	
20	330060	Roulement conique 100 x 150 x 39	4	2,500			Bearing - Conical (33020)	
21	185179	Joint à lèvre 125 x 150 x 12	2	0,100			Seal 125 x 150 x 12	
22	050044	Rondelle MB 20	2	0,080			Washer - MB20	
23	050043	Ecrou KM 20	2	0,720			Nut - KM20	
24	385751	Couvercle boîte à roulements	2	0,730			Cover	
25	185180	Joint à lèvre 95 x 120 x 13	2	0,090			Seal 95 x 120 x 13	
26	385244	Axe vérin LEVAGE AVANT côté tige	2	-			Pin	
27	385243	Axe vérin LEVAGE AVANT côté fond	2	0,710			Pin	
28	180017	Goupille élastique 6 x 50 série épaisse	8	0,010			Roll pin (6x50)	
29	390014	Vérin levage AVANT (50 x70 course 700, limitée 600)	2	24,000			Cylinder 50 x 70 - stroke 700 limited 600	
30	185047	Pochette de joints pour vérin 50 x70	-	0,125			Seal Kit (Cylinder - 50x70)	

NI : NON ILLUSTRE / NOT ILLUSTRATED

* poids théorique / theoretical weight

FRONT LIFTING

RELEVAGE AVANT

kverneland group

G121	03	10-99	N° Bull.

GREGOIRE

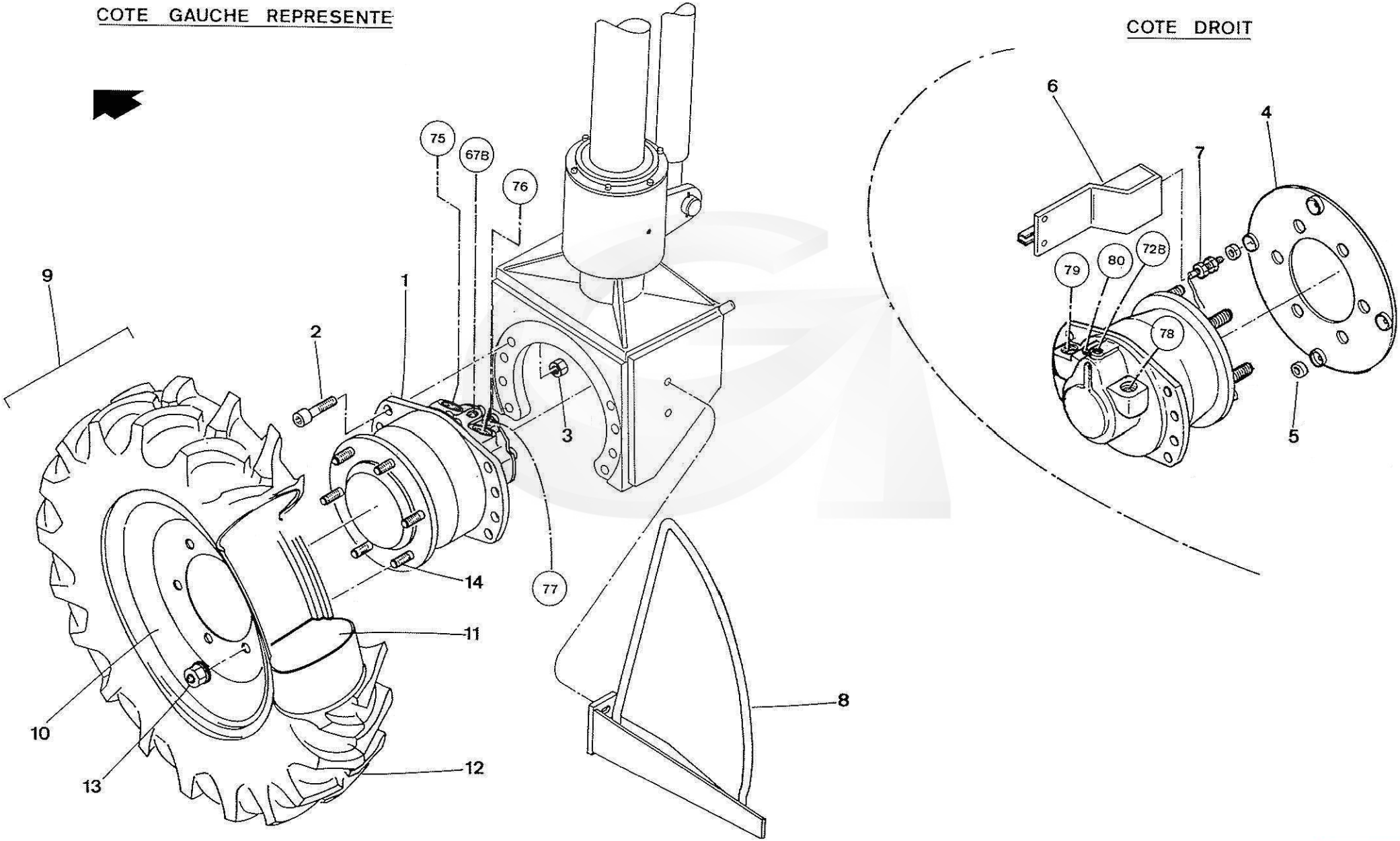

kverneland group

GREGOIRE

REP	CODE	DESIGNATION	Quantité Quantity	Poids (Kg) Weight	N° Bulletin	Modification depuis / from :	DESCRIPTION BESCHREIBUNG DESCRIZIONE DESCRIPTION
1	210053	Moteur MS052 G24 A05 1720 00 MR GAUCHE	1	46,000			Motor L.H. MS052 G24 A05 1720 00 MR
NI	210038	Moteur MS052 D24 A05 1720 00 MR DROIT	1	46,000			Motor R.H.MS052 D24 A05 1720 00 MR
NI	185318	Pochette de joints pour moteur MS 05 (210053 - 210038)	-	0,490			Seal kit (for motor 210053 - 210038)
2	065426	Vis CHC 80K 16 x60 zinguée	16	-			Screw CHC 16 X 60 - Zinc
3	065016	Ecrou frein Diam. 16 zingué	16	0,030			Nyloc Nut - Zinc (diam 16mm)
4	124644	Disque à impulsions	1	1,300			Impulsion disc
5	166218	Aimant RDS Réf. S / MG / 193-1-020	4	0,005			Magnet RDS
6	124645	Support capteur avancement	1	-			Sensor bracket
7	166216	Capteur ILS RDS Réf. S / SR / 600-1-503	1	0,230			Sensor ILS RDS
8	122222	Racleur de roue AVANT GAUCHE	1	-			Front wheel scraper L.H.
NI	122221	Racleur de roue AVANT DROIT	1	-			Front wheel scraper R.H.
9	260145	Roue complète AVANT GAUCHE 12.4 R24 PIRELLI G120	1	-			Front wheel Assy. L.H. 12.4-R24
NI	260144	Roue complète AVANT DROITE 12.4 R24 PIRELLI G120	1	-			Front wheel Assy. R.H. 12.4-R24
10	260143	Jante AVANT G120	2	42,500			Rim
11	260159	Chambre à air 12.4 R24 PIRELLI	2	2,970			Tyre Tube (12x4 R24)
12	260160	Pneumatique PIRELLI 12.4 R24	2	41,000			Tyre (12x4 R24)
13	260056	Ecrou à embase 18 x150 noir pour goujon	12	0,107			Wheel nut 18 x 150
14	210477	Goujon de moteur de roue M18	12	0,150			Wheel motor stud M18

NI : NON ILLUSTRE / NOT ILLUSTRATED

* poids théorique / theoretical weight

FRONT MOTORISATION ASSY.

ENSEMBLE MOTORISATION AVANT

kverneland group

G121	04	10-99	N° Bull.

GREGOIRE

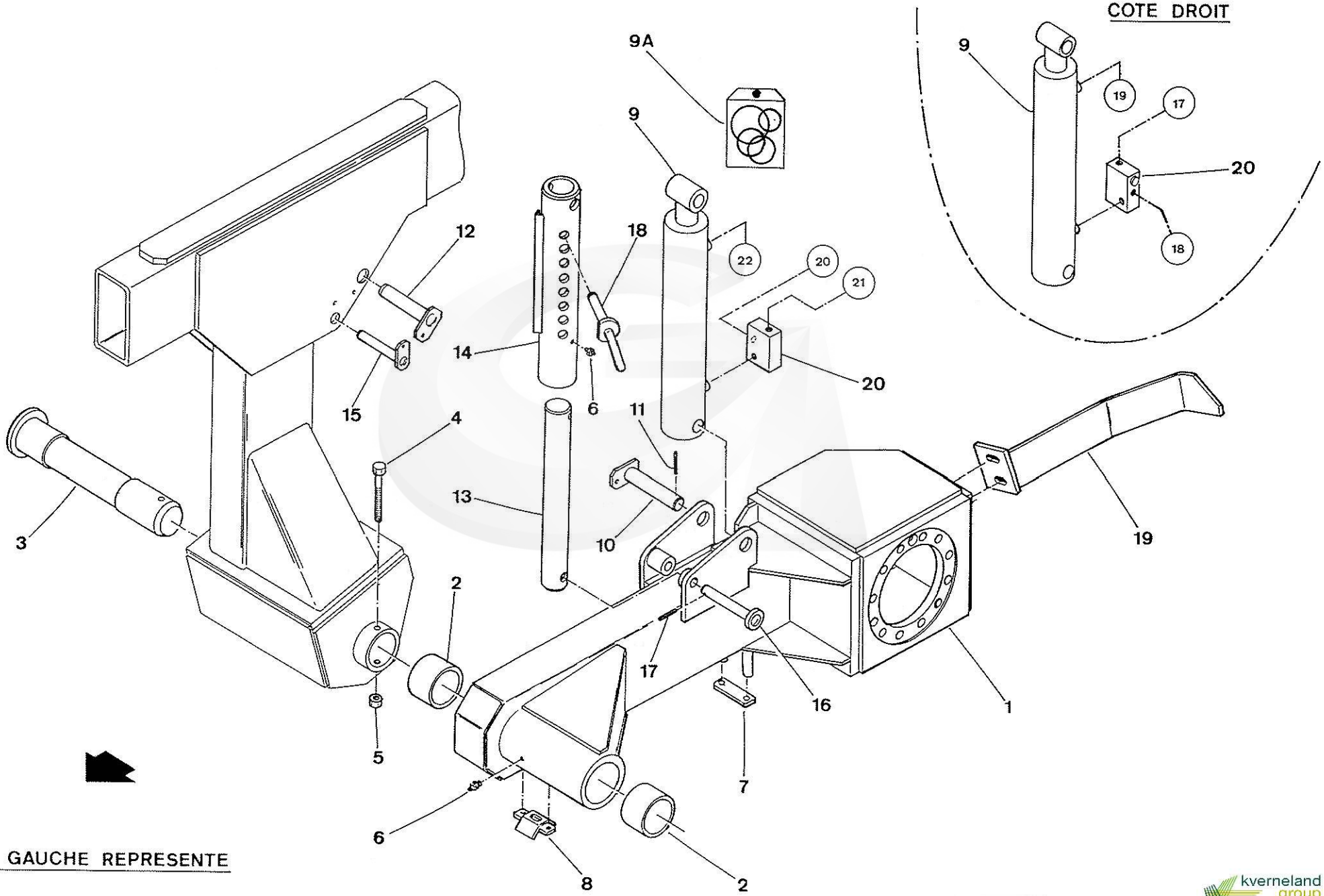

kverneland group

REP	CODE	DESIGNATION	Quantité Quantity	Poids (Kg) Weight	N° Bulletin	Modification depuis / from :	DESCRIPTION BESCHREIBUNG DESCRIZIONE DESCRIPTION
1	124606	Bras support de roue ARRIERE GAUCHE	1	-			Rear wheel armL.H.
NI	124597	Bras support de roue ARRIERE DROIT	1	-			Rear wheel arm R.H.
2	385395	Bague de bras de roue ARRIERE	4	1,500			Chafing ring
3	120700	Axe de bras de roue ARRIERE	2	9,500			Axle
4	065168	Vis TH 60K 10 x 120 zinguée	2	-			Bolt H M10x120 - Zinc
5	065013	Ecrou frein Diam. 10 zingué	2	0,010			Nyloc Nut - Zinc (diam 10mm)
6	055052	Graisseur à 90°8 x 125 démontable	4	0,005			Grease Nipple (90°- 8x125)
7	120785	Bride à tuyaux	2	-			Plate
8	500588	Plat bride de tuyaux	2	-			Hose bracket
9	390155	Vérin de LEVAGE ARRIERE 50 X 100 X 326	2	26,000			Cylinder 50 x 100 - Stroke 326
9A	185054	Pochette de joints pour vérin 50 x 100	-	0,205			Seal Kit (Cylinder - 50x100)
10	124592	Axe bas vérin de LEVAGE	2	0,960			Pin
11	180017	Goupille élastique 6 x 50 série épaisse	2	0,010			Roll pin (6x50)
12	124593	Axe côté tige vérin de LEVAGE ARRIERE	2	-			Pin
13	124591	Tube de profondeur mâle	2	-			Male lifting tube
14	124590	Tube de profondeur femelle	2	-			Female lifting tube
15	124595	Axe supérieur tube de profondeur	2	-			Upper axle
16	124594	Axe inférieur tube de profondeur	2	-			Lower axle
17	180015	Goupille élastique 6 x 40 série épaisse	2	0,005			Roll Pin (6x40)
18	120637	Goupille de profondeur	2	0,390			Locking Pin
19	121604	Racleur de roue ARRIERE GAUCHE	1	3,560			Rear wheel scraper L.H.
NI	121603	Racleur de roue ARRIERE DROIT	1	3,560			Rear wheel scraper R.H.
20	045007	Clapet piloté 2353	2	0,650			Check Valve 2353

NI : NON ILLUSTRE / NOT ILLUSTRATED

* poids théorique / theoretical weight

REAR LIFTING

RELEVAGE ARRIERE

G121	05	10-99	N° Bull.

GREGOIRE

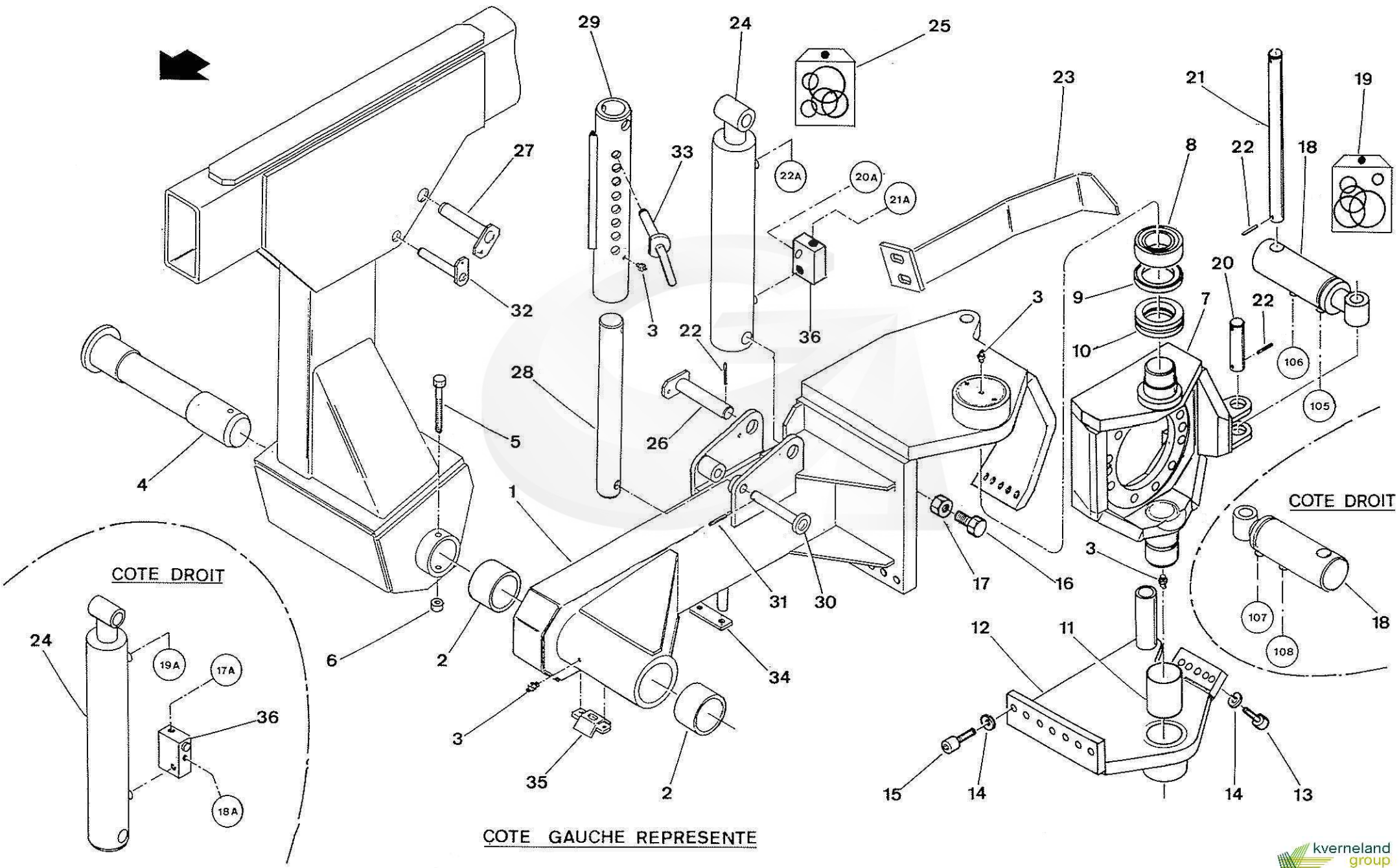

kverneland group

GREGOIRE

REP	CODE	DESIGNATION	Quantité Quantity	Poids (Kg) Weight	N° Bulletin	Modification depuis / from :	DESCRIPTION BESCHREIBUNG	DESCRIZIONE DESCRIPTION
1	500778	Bras de roue GAUCHE	1	-			Wheel arm L.H.	
NI	500777	Bras de roue DROIT	1	-			Wheel arm R.H.	
2	385395	Bague de bras de roue ARRIERE	4	1,500			Chafing ring	
3	055062	Graisseur à 90°8 x 125 démontable	8	0,005			Grease nipple (90°- 8x125)	
4	120700	Axe de bras de roue ARRIERE	2	9,500			Axle	
5	065168	Vis TH 60K 10 x 120 zinguée	2	-			Bolt H M10x120 - Zinc	
6	065013	Ecrou frein diam. 10 zingué	2	0,010			Nyloc Nut - Zinc (diam 10mm)	
7	121038	Boitier articulé GAUCHE	1	-			Moving support L.H.	
NI	121037	Boitier articulé DROIT	1	-			Moving support R.H.	
8	330047	Roulement à rouleaux	2	1,125			Bearing (22212 CC)	
9	385425	Entretoise de butée	8	-			Thrust washer	
10	330024	Butée à billes	2	-			Ball thrust	
11	040003	Bague METAFRAM 70 x 80 x 90	2	0,710			Chafing ring 70 x 80 x 90	
12	121040	Fermeture boîtier de roue GAUCHE	1	-			Fixing support L.H.	
NI	121039	Fermeture boîtier de roue DROIT	1	-			Fixing support R.H.	
13	065311	Vis CHC 120K 16 x 50 zinguée	10	-			Screw CHC M 16 x 50 - Zinc	
14	065052	Rondelle Grower diam. 16 zinguée	24	0,010			Spring washer Diam. 16 - zinc	
15	050029	Vis CHC 120K 16 x 60	14	-			Screw CHC M 16 x 60 - Zinc	
16	065434	Vis TH 80K 20 X 50 zinguée	2	-			Screw H M 20 x 50 - Zinc	
17	065033	Ecrou HU diam. 20 zingué	2	0,070			Nut HU Diam. 20 - Zinc	
18	390027	Vérin de direction ARRIERE (40 x 70 - course 40)	2	-			Cylinder 40 x 70 - Stroke 40	
19	185052	Pochette de joints pour vérin 40 x 70	-	0,125			Seal Kit (Cylinder - 40x70)	
20	385423	Axe côté tige	2	0,690			Pin	
21	500366	Axe côté fond	2	-			Pin	
22	180017	Goupille élastique 6 x 50 série épaisse	10	0,010			Roll pin (6x50)	
23	121042	Racleur de roue ARRIERE GAUCHE	1	4,350			Rear wheel scraper L.H.	
NI	121041	Racleur de roue ARRIERE DROIT	1	4,350			Rear wheel scraper R.H.	
24	390155	Vérin de LEVAGE ARRIERE 50 x 100 x 326	2	26,000			Cylinder 50 x 100 - Stroke 326	
25	185054	Pochette de joints pour vérin 50 x 100	-	0,205			Seal Kit (Cylinder - 50x100)	
26	124592	Axe bas vérin de LEVAGE ARRIERE	2	0,960			Pin	
27	124593	Axe côté tige vérin LEVAGE ARRIERE	2	-			Pin	
28	124591	Tube de profondeur mâle	2	-			Male lifting tube	
29	124590	Tube de profondeur femelle	2	-			Female lifting tube	
30	500365	Axe inférieur tube de profondeur	2	-			Lifting tube inferior axle	

NI : NON ILLUSTRE / NOT ILLUSTRATED

* poids théorique / theoretical weight

REAR LIFTING with REAR STEERING

ENSEMBLE RELEVAGE ARRIERE AVEC DIRECTION ARRIERE

kverneland group

G121	05	10-99	N° Bull.

GREGOIRE

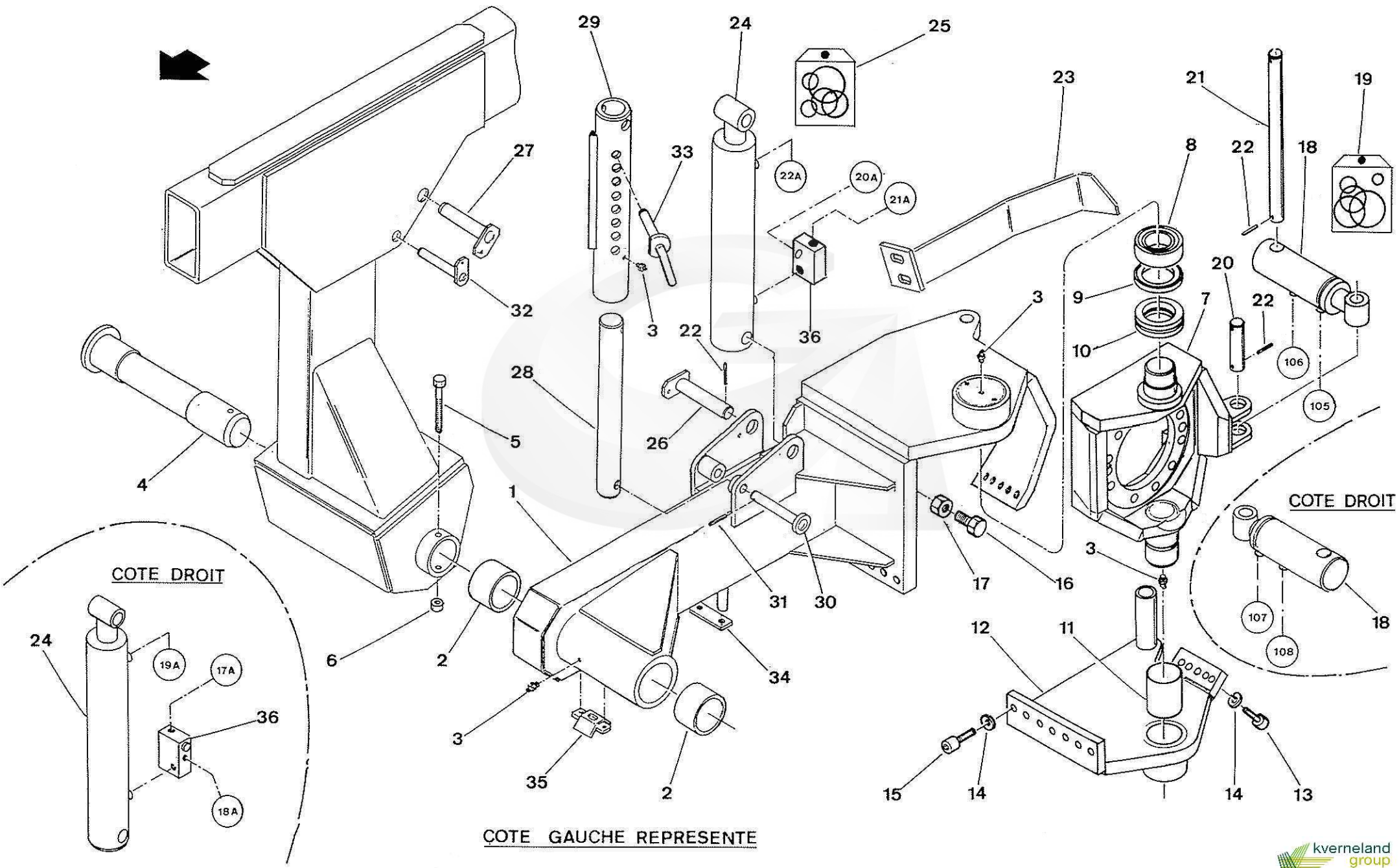

kverneland group

REP	CODE	DESIGNATION	Quantité Quantity	Poids (Kg) Weight	N° Bulletin	Modification depuis / from :	DESCRIPTION BESCHREIBUNG	DESCRIZIONE DESCRIPTION
31	180015	Goupille élastique 6 x 40 série épaisse	2	0,005			Roll Pin (6x40)	
32	124595	Axe supérieur tube de profondeur	2	-			Upper axle	
33	120637	Goupille de profondeur	2	0,390			Locking Pin	
34	120785	Bride à tuyaux	2	-			Plate	
35	500388	Plat bride de tuyaux	2	-			Hose clamp plate	
36	045007	Clapet piloté 2353	2	0,650			Check Valve 2353	

NI : NON ILLUSTRE / NOT ILLUSTRATED

* poids théorique / theoretical weight

REAR LIFTING with REAR STEERING

ENSEMBLE RELEVAGE ARRIERE AVEC DIRECTION ARRIERE

G121	06	10-99	N° Bull.

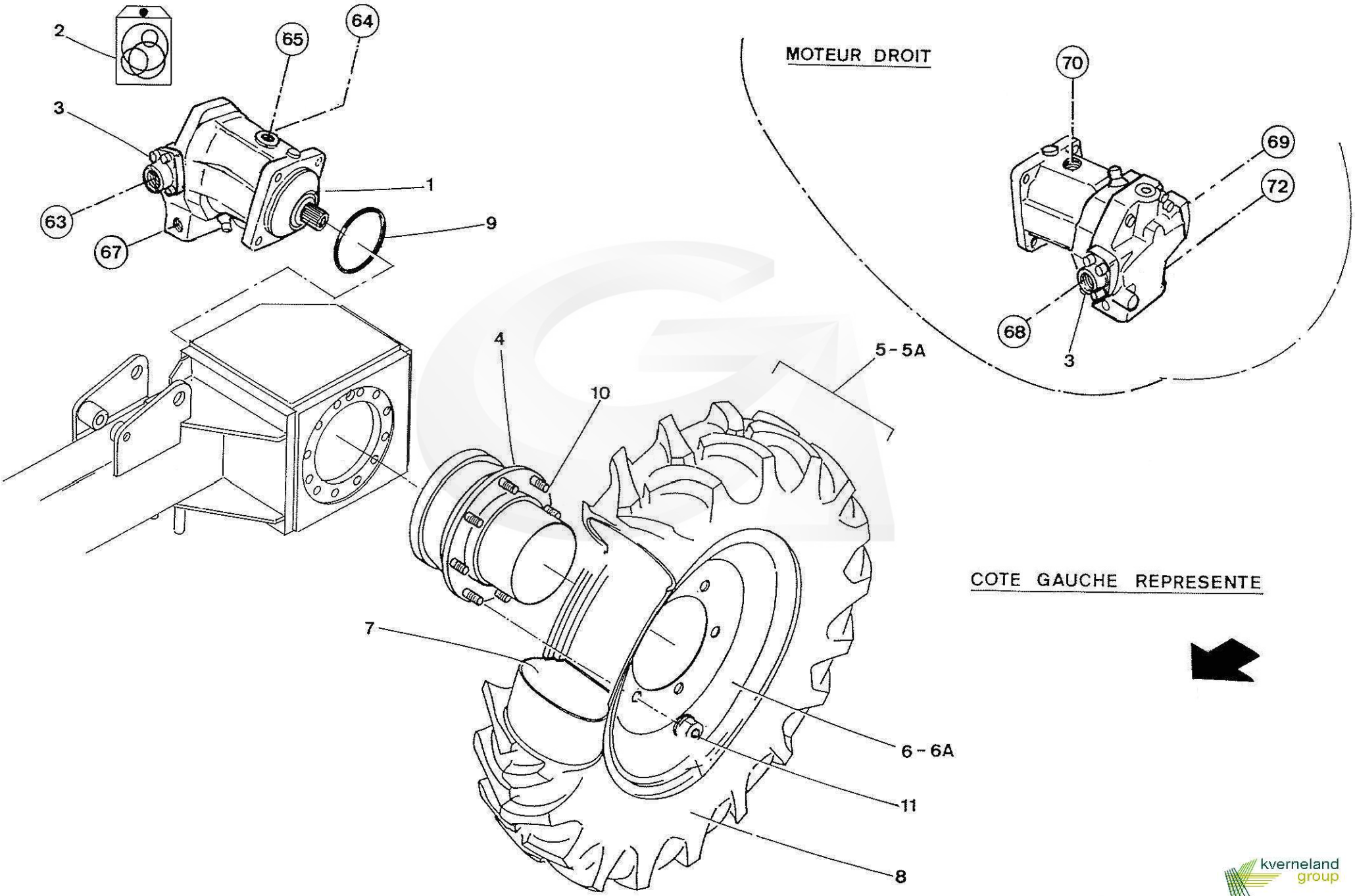

GREGOIRE

REP	CODE	DESIGNATION	Quantité Quantity	Poids (Kg) Weight	N° Bulletin	Modification depuis / from :	DESCRIPTION BESCHREIBUNG	DESCRIZIONE DESCRIPTION
1	210051	Moteur A6VM55 HZ 60 W 0180 PZ B020B 434850/225204210	2	25,500			Hydraulic motor - A6VM55HZ60W0180PZB02OB	
2	185107	Pochette de joints pour moteur A6VM55	-	1,305			Seal Kit for moteur A5VM55 (210051)	
3	070026	Bride SAE 6000 PSI BHP6 3/4 BSP	4	0,640			Hydraulic flange 6000PSI	
NI	065087	Vis CHC 80K 12 x 35 zinguée (fixation moteurs)	8	0,040			Screw CHC M 12 x 35	
NI	065050	Rondelle Grower diam. 12 zinguée	8	0,004			Spring washer Diam. 12 - Zinc	
4	315005	Réducteur CWD 2050/38/FD/A6VM55	2	78,000			Wheel Drive (CWD - M55)	
NI	315228	Bouchon de décrabotage (Fixation 3 vis - face bombée)	2	0,100				
NI	315229	Bouchon de décrabotage (Fixation circlips - face plate)	2	0,145				
NI	200001	Huile pour réducteur (livré au litre - capacité par réducteur : 1L.)		-			Oil for wheel Drive (Delivered by litre)	
NI	065165	Vis TH 100K 16 x 50 zinguée (fixation réducteurs)	24	-			Screw H M 16 x 50 - Zinc	
NI	065052	Rondelle Grower diam. 16 zinguée	24	0,010			Spring washer Diam. 16 - zinc	
		Version SANS direction arrière :					**Without rear steering Version :**	
5	260320	Roue complète ARRIERE GAUCHE PIRELLI TM700	1	-			Rear wheel Assy. L.H. TM 700	
NI	260319	Roue complète ARRIERE DROITE PIRELLI TM700	1	-			Rear wheel Assy. R.H. TM 700	
6	260308	Jante ARRIERE	2	55,000			Rim	
7	260161	Chambre à air 420 x 28 PIRELLI	2	5,055			Tyre Tube (420/70 R28)	
8	260162	Pneumatique PIRELLI 420/70 R28 TM700 A8	2	82,000			Tyre (420/70 R28)	
		Version AVEC direction arrière :					**WITH rear steering Version :**	
5A	260164	Roue complète GAUCHE 420/70 R28 PIRELLI TM700	1	160,000			Wheel Assy. L.H. 420 / 70 R28 (TM 700)	
NI	260163	Roue complète DROITE 420/70 R28 PIRELLI TM700	1	160,000			Wheel Assy. R.H. 420 / 70 R28 (TM 700)	
6A	260321	Jante ARRIERE	2	69,000			Rim	
7	260161	Chambre à air	2	5,055			Tyre Tube (420/70 R28)	
8	260162	Pneumatique PIRELLI 420/70 R28 TM700 A8	2	82,000			Tyre (420/70 R28)	
9	185357	Joint torique Diam. 120,32 x 2,62	2	0,002			O-ring 120,32 x 2,62	
10	315032	Goujon de réducteur CWD 2050	8	0,220			Wheel drive stud	
11	315033	Ecrou de réducteur CWD 2050	8	0,125			Wheel drive nut	

NI : NON ILLUSTRE / NOT ILLUSTRATED

* poids théorique / theoretical weight

REAR MOTORISATION
MOTORISATION ARRIERE

kverneland group

G121	07	10-99	N° Bull.

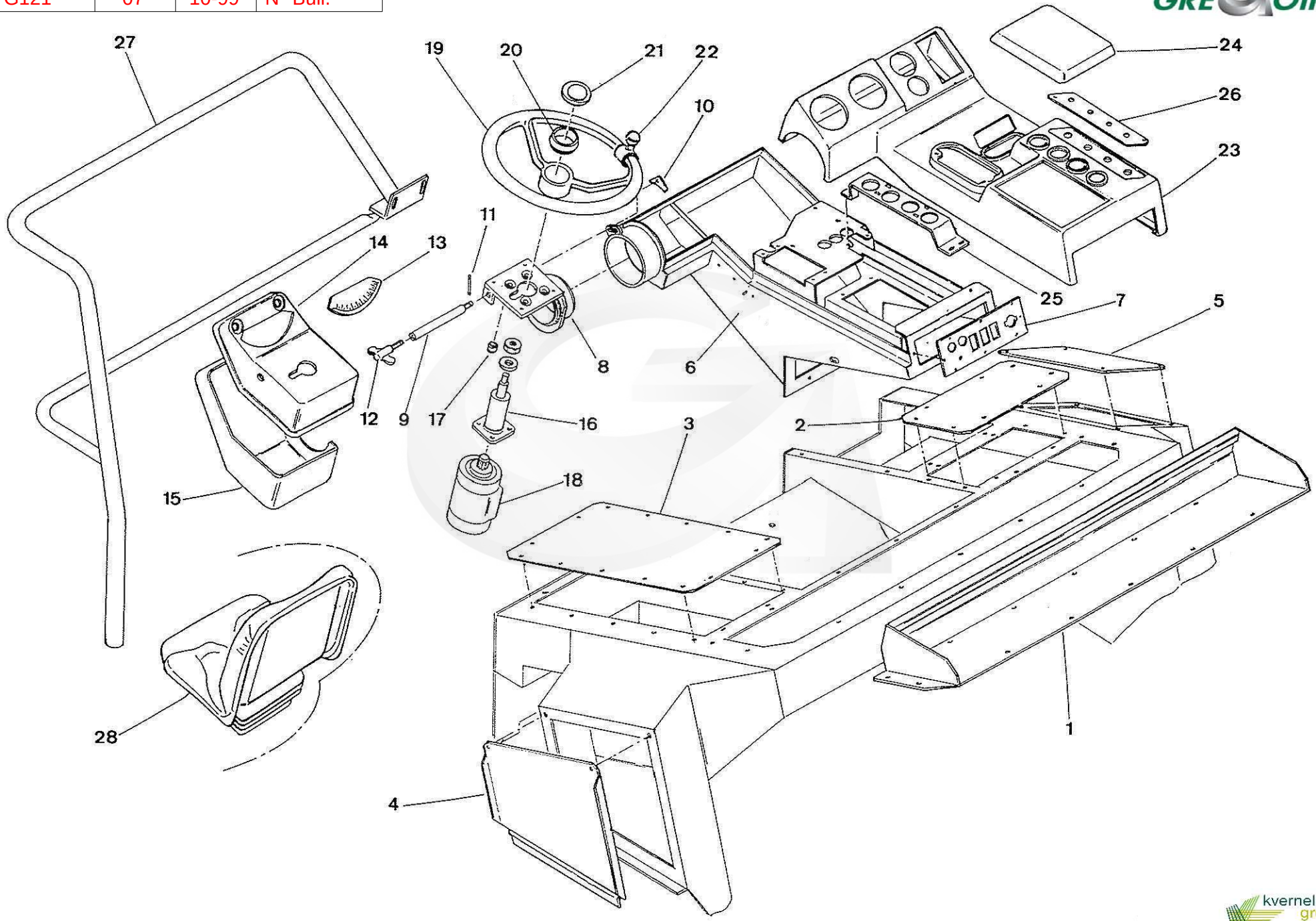

GREGOIRE

REP	CODE	DESIGNATION	Quantité Quantity	Poids (Kg) Weight	N° Bulletin	Modification depuis / from :	DESCRIPTION BESCHREIBUNG	DESCRIZIONE DESCRIPTION
1	355659	Fermeture canaliseur arrière	1	-			Rear cover	
2	355654	Tôle fermeture canaliseur DROITE	1	-			Closing plate R.H.	
3	356087	Tôle fermeture canaliseur GAUCHE	1	-			Closing plate L.H.	
4	356280	Tôle fermeture latérale GAUCHE	1	-			Side closing shield R.H.	
5	356379	Fermeture trappe canaliseur	1	-			Closing plate	
6	123869	Console de conduite	1	-			Dash board	
7	190196	Fermeture arrière console	1	-			Rear dash board plate	
8	123627	Support orbitrol pivotant	1	-			Orbitrol bracket	
9	386150	Axe support d'orbitrol pivotant	1	0,245			Pin	
10	190192	Ecrou support orbitrol pivotant	1	-			Special nut	
11	180048	Goupille élastique 2 x 20 inox	1	-			Roll pin 2 x 20 - Inox	
12	110044	Poignée Jupiter L. 75 - tige M08 * 30 8144	1	-			Handle	
13	110010	Inclinomètre GM 304-R	1	0,065			Plumb level	
14	203171	Satellite supérieur	1	-			Upper cover	
15	203170	Satellite inférieur	1	-			Lower cover	
16	210453	Colonne de direction longueur 100	1	0,860			Steering collumn - Length = 100	
17	386176	Entretoise colonne de direction	4	0,010			Bush	
18	210018	Bloc direction OSPC 200 LS 1/2 P.O 150-1234	1	5,500			Steering Valve (OSPC 200 LS)	
19	110001	Volant diamètre 400	1	-			Steering wheel	
20	110004	Bague réduction noire pour volant	1	0,015			Spacer	
21	110003	Capuchon	1	-			Cap	
22	110002	Pommeau	1	0,080			Knob	
23	203303	Couverture tableau de bord RDS	1	-			Plastic cover RDS	
24	265256	Bouchon PU pour tableau de bord	1	-			Covering PU	
25	356143	Support de barette de régulation	1	-			Support	
26	190224	Support interrupteurs régulation	1	-			Switch support	
27	501713	Garde fou AVANT (remplace 124294)	1	-			Front safety tube	
28	110012	Siège ISRI 15 / L	1	-			Seat	
28	110046	Siège à suspension pneumatique simili-cuir noir (OPTION)	1	38,000			Pneumatic seat (Option)	

NI : NON ILLUSTRE / NOT ILLUSTRATED

* poids théorique / theoretical weight

DRIVER' S CAB : SHEETING EQUIPMENT

POSTE DE CONDUITE : EQUIPEMENT TOLERIE

kverneland group

G121	08	10-99	N° Bull.

GREGOIRE

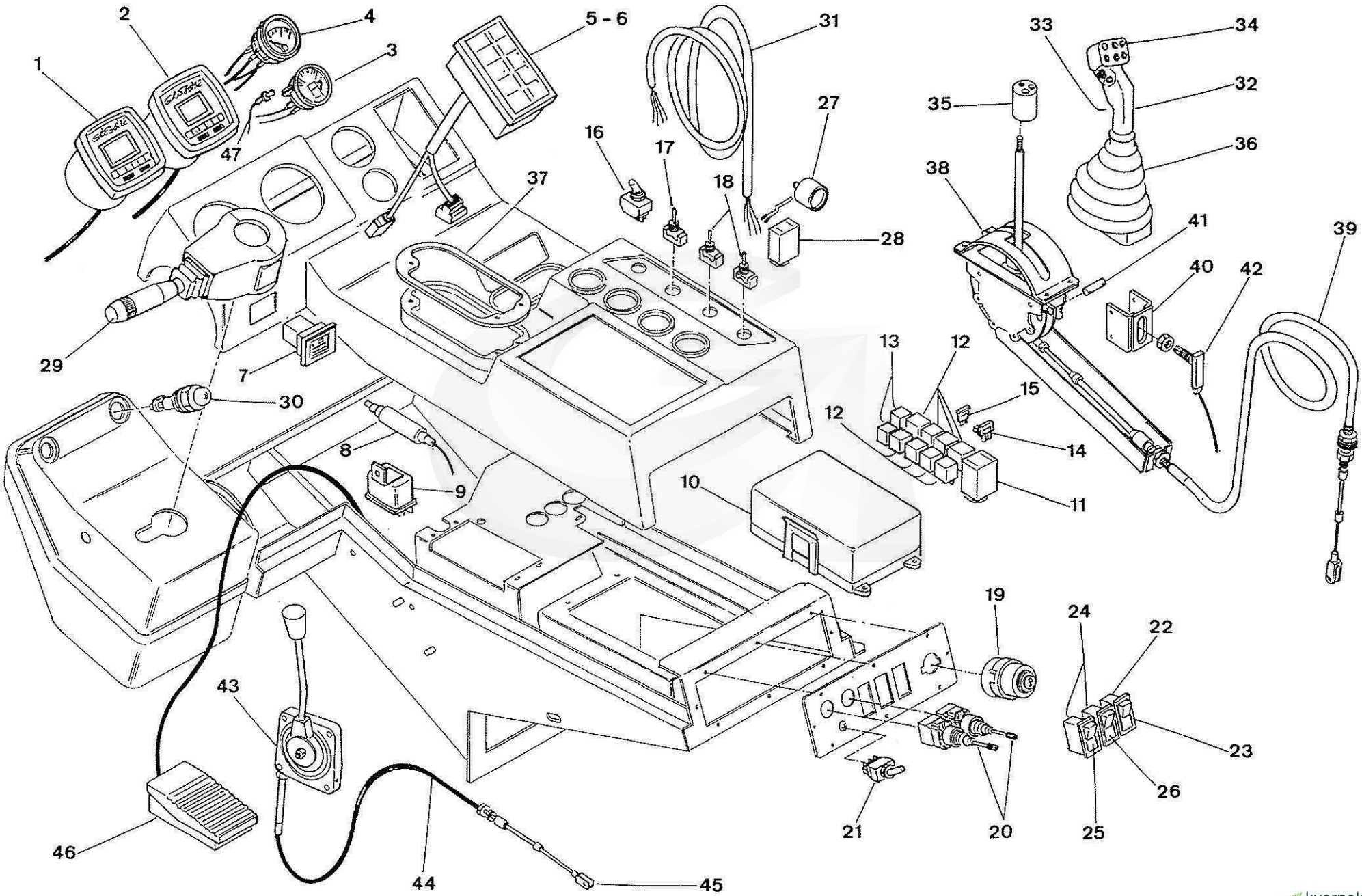

kverneland group

GREGOIRE

REP	CODE	DESIGNATION	Quantité Quantity	Poids (Kg) Weight	N° Bulletin	Modification depuis / from :	DESCRIPTION BESCHREIBUNG	DESCRIZIONE DESCRIPTION
1	166214	Instrument "A" fonctions diverses RDS	1	0,370			Electronic compunter "A"	
2	166215	Instrument "B" controleur arbres multip. + Heure	1	0,340			Electronic compunter "B"	
3	165191	Indicateur de niveau carburant PN 07893.00	1	0,160			Fuel gauge	
4	215223	Indicateur de température eau	1	0,195			Water temperature gauge	
5	203383	Boîte à voyants équipée AUTOCOLLANT + boîtier femelle	1	0,340			Indicator lights box	
6	020121	Autocollant voyants de contrôle 96	1	0,010			Transfert " Lights control 96 "	
7	166212	Avertisseur sonore de cabine	1	0,050			Security belt buzzer	
8	166217	Interface alternateur RDS	1	0,125			Transformer RDS	
9	166004	Télérupteur relais	2	0,130			Relay - Bosch (12V)	
10	166000	Boîte support (fusibles + relais)	1	0,610			Fuse box with relay	
11	165997	Centrale clignotante 12 V.	1	0,080			Relay Indicator (12V)	
12	165998	Relais 12 V - 40 A	8	0,080			Relay (12V 30A)	
13	166009	Relais inverseur 12 V. 30 A	2	0,030			Relay (12V 30A)	
14	165999	Ensemble support et diode 1 A	7	0,001			Diode Fuse	
15	165128	Fusible enfichable 7,5 A	3	0,001			Fuse (7.5A)	
15	165124	Fusible enfichable 15 A	7	0,001			Fuse (15A)	
15	168125	Fusible enfichable 30 A	3				Fuse (30A)	
15	165127	Fusible enfichable 5 A	3	0,001			Fuse (5A)	
15	165123	Fusible enfichable 10 A	5	0,001			Fuse (10A)	
16	166074	Interrupteur 2 positions bipolaire 15 A	1	0,020			Switch - 2 position (15A)	
17	166073	Interrupteur 3 positions ON-OFF-MOM 15 A	1	0,020			Switch - 3 position ON-OFF-MOM - 15A	
18	166072	Interrupteur 2 position 15 A	2	0,020			Switch - 2 position (15A)	
NI	165311	Capuchon étanche pour interrupteur 20 A 639 H/2	4	0,002			Switch cap	
19	215042	Contacteur à clef	1	0,195			Key Contactor	
NI	215254	Clef pour contacteur	1	0,005			Key for contactor	
20	165409	Manipulateur XD2PA 22	2	0,130			Joystick (XD2PA22)	
21	166245	Interrupteur - Inverseur 15 A	1	0,040			Switch 15A	
NI	165311	Capuchon étanche pour interrupteur 20 A 639 H/2	1	0,002			Switch cap	
22	165231	Corps basculant "WARNING"	1	0,030			Warning Light Base	
23	165221	Voyant basculant "WARNING"	1	0,010			Warning light	
24	165230	Corps basculant "PHARE DE TRAVAIL" - GIROPHARE	2	0,030			Rotating Lamp and Warning Light base	
25	165222	Voyant basculant "PHARE DE TRAVAIL"	1	0,010			Working light	
26	165223	Voyant basculant "GIROPHARE"	1	0,001			Rotating lamp light	
NI	165227	Lampe voyant 12V sans culot 1,2W	3	0,010			Globe for light	

NI : NON ILLUSTRE / NOT ILLUSTRATED

* poids théorique / theoretical weight

DRIVER' S CAB : INSTRUMENTS EQUIPMENT

POSTE DE CONDUITE : EQUIPEMENT INSTRUMENTS

kverneland group

G121	08	10-99	N° Bull.

GREGOIRE

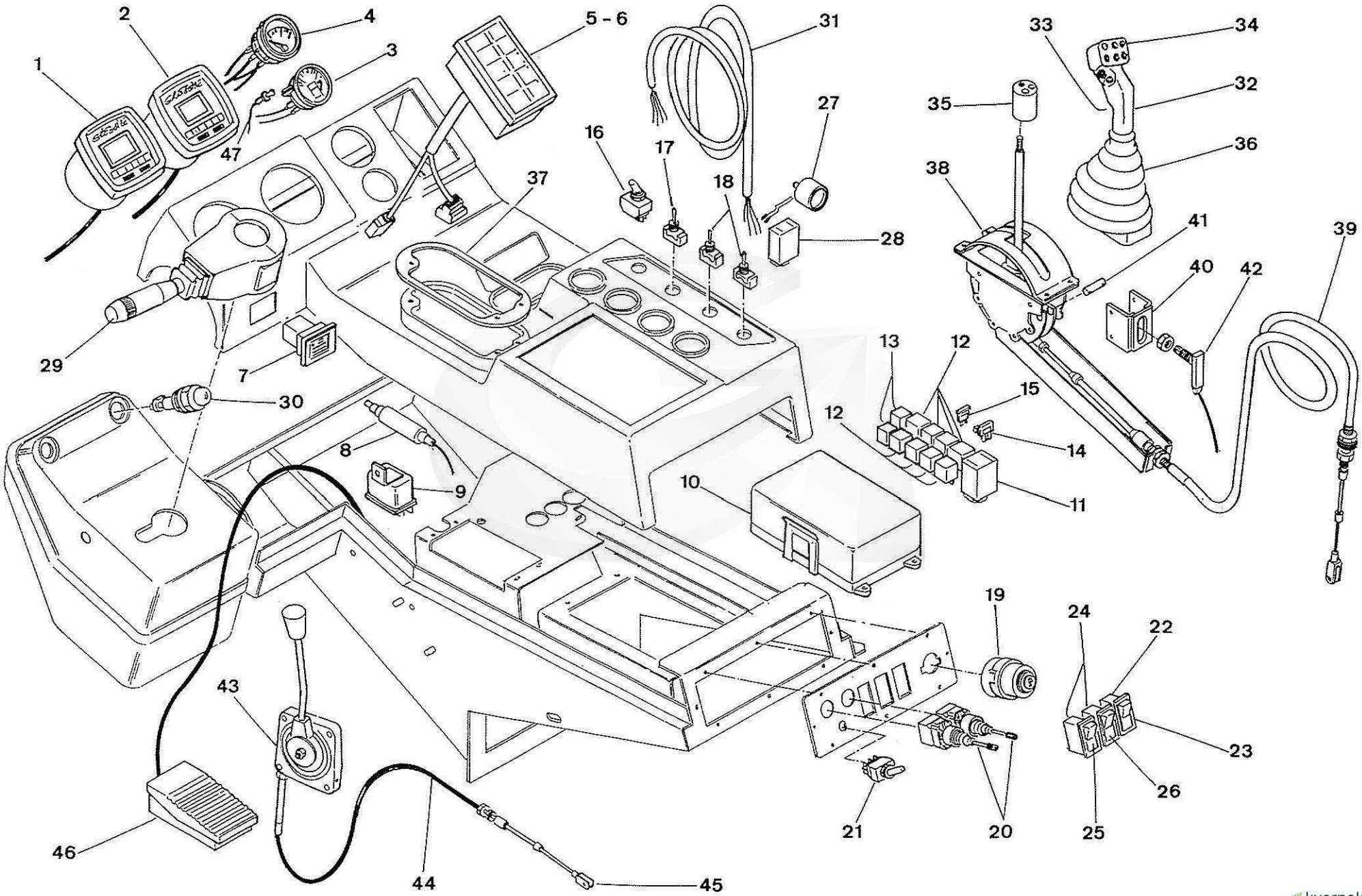

kverneland group

REP	CODE	DESIGNATION	Quantité Quantity	Poids (Kg) Weight	N° Bulletin	Modification depuis / from :	DESCRIPTION BESCHREIBUNG DESCRIZIONE DESCRIPTION
27	165175	Buzzer 9V QC	1	0,010			Detector
28	166213	Relais temporisée CIAM 12V 0-10S	1	0,040			Delayed relay
29	165956	Commodo	1	0,740			Light and signal stalk
30	165232	Voyant SEIM + Ampoule 12V	2	0,060			Alarm Light
31	166259	Faisceau principal pour montage RDS (Poste de conduite)	1	-			Beam for RDS mounting (Driver' s cab)
32	110054	Demi - poignée DROITE	1	0,080			Half handle R.H.
33	110055	Demi - poignée GAUCHE	1	0,080			Half handle L.H.
34	110019	Bouton poussoir 4 AMP 1213A / Poignée COBRA 705667A	8	0,010			Switch 4 AMP
NI	185317	Joint torique 10,5 x 2,70 - 70 NRB	8	-			O -ring 10,5 x 2,70
NI	110028	Capuchon + écrou pour poussoir de poignée COBRA	8	0,003			Cap + nut for 110019
35	386423	Douille d'adaption de poignée	1	0,145			Special bush
36	110033	Soufflet poignée multifonction	1	0,310			Multifonction handle boot
37	190216	Bride de soufflet	1	-			Boot plate
38	085047	Boitier avancement Réf. 450-456 Indice B - Cote 124	1	2,635			Joystick Assy.
39	085033	Commande CBA NOFAFLEX Type 450 / 6 - G = 2100	1	0,950			Cable
40	121962	Support contacteur poignée	1	-			Switch Support
41	385768	Axe index poignée	1	-			Pin
42	165629	Détecteur étanche à galet 83.732.323. - (câble 50 cm)	1	0,110			Switch
43	085009	Boitier B10	1	0,520			Case
44	085006	Câble pour boitier B10	1	0,470			Throttle Cable
45	085010	Chape EX 661557	1	0,020			Clevis
46	165300	Pédale de commande	1	0,345			Tele-mechanical Foot Pedal
47	165244	Kit d'éclairage 12V PN06215.00 (pour indicateur niveau fuel)	1	0,010			Lighting kit 12V

NI : NON ILLUSTRE / NOT ILLUSTRATED

* poids théorique / theoretical weight

DRIVER' S CAB : INSTRUMENTS EQUIPMENT

POSTE DE CONDUITE : EQUIPEMENT INSTRUMENTS

G121	09	10-99	N° Bull.

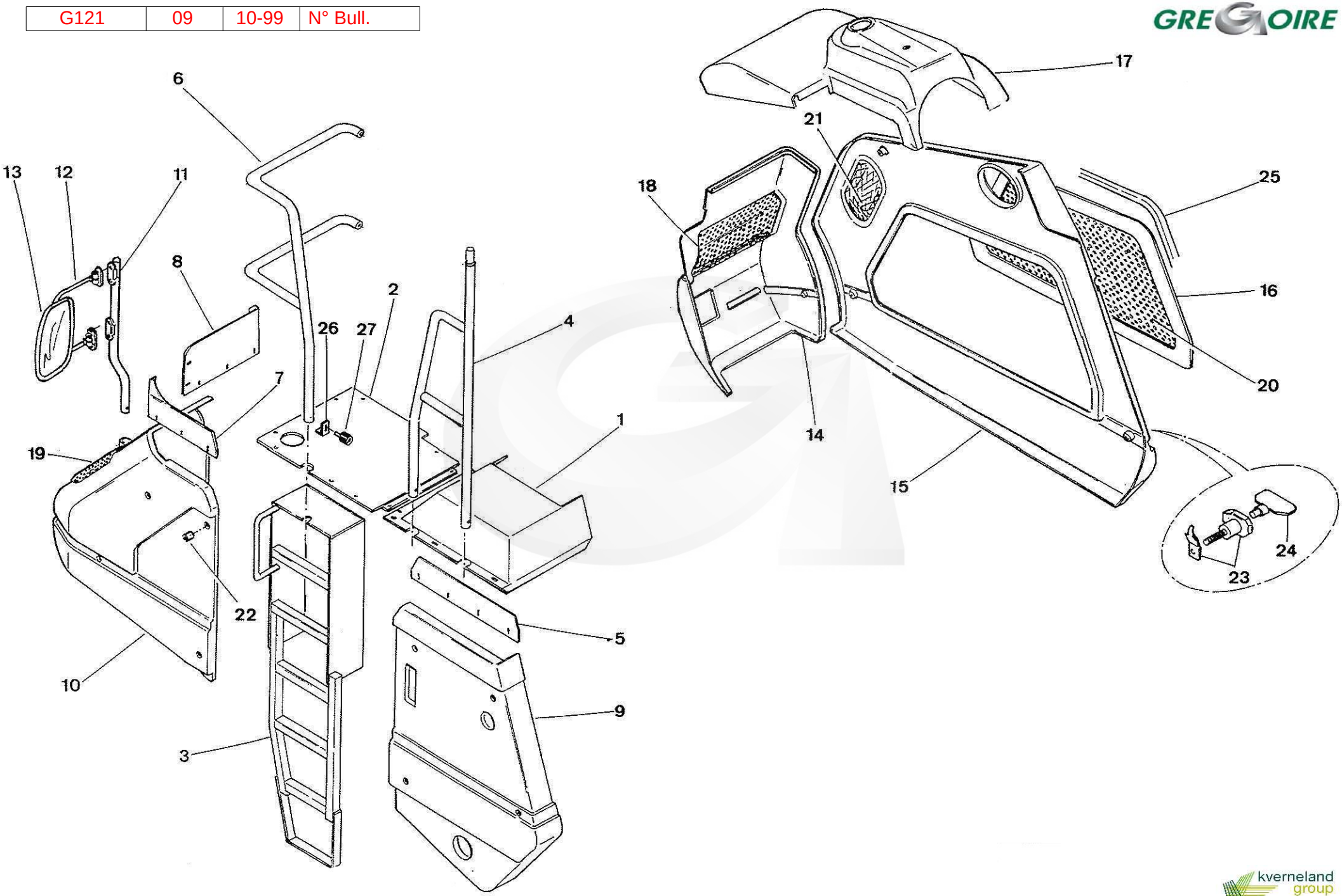

GREGOIRE

REP	CODE	DESIGNATION	Quantité Quantity	Poids (Kg) Weight	N° Bulletin	Modification depuis / from :	DESCRIPTION BESCHREIBUNG	DESCRIZIONE DESCRIPTION
1	124589	Plateforme GAUCHE	1	-			Footbridge L.H.	
2	124588	Tole plateforme GAUCHE	1	-			Footbridge sheet L.H.	
3	124603	Echelle	1	-			Ladder	
4	121855	Rambarde arrière	1	6,000			Rear safety tube	
5	190274	Tôle haute capot réservoir hydraulique	1	-			Rear side support	
6	123826	Rambarde avant cabine	1	-			Front safety tube	
7	356345	Tôle haute capot GAUCHE	1	-			Front side support	
8	356344	Töle avant haute capot GAUCHE	1	-			Front support	
9	203345	Capot arrière GAUCHE	1	-			Rear panel L.H.	
10	203149	Nez GAUCHE	1	-			Nose cowl L.H.	
11	123935	Bras support rétroviseur	2	1,325			Mirror support arm	
12	290007	Ensemble bras GAUCHE équipé VESPA 192 - 11011 - 990	1	0,755			Left arm assembly	
NI	290008	Ensemble bras DROIT équipé VESPA 192 - 11012 - 990	1	0,750			Right arm assembly	
13	290005	Rétroviseur D+G Noir GR6	2	1,300			Mirror	
14	203154	Nez DROIT	1	15,000			Nose cowl R.H.	
15	203344	Capot moteur	1	9,500			Engine cowl	
16	203374	Trappe capot moteur	1	8,000			Engine cowl flap door	
17	203346	Capot supérieur moteur	1	5,500			Engine cowl flap door	
18	203282	Grille nez DROIT	1	-			Nose cowl grate R.H.	
19	203283	Grille nez GAUCHE	1	-			Nose cowl grate L.H.	
20	203375	Grille capot trappe moteur	1	-			Engine cowl flap door grate	
21	203285	Grille de pot échappement	1	-			Exhaust pot grate	
22	265250	Plot serrage capot long	24	0,008			Lengh tightening bush	
23	290069	Loquet came profonde inverse	5	0,150			Locket	
24	290087	Clé pour verrou	2	0,025			Key for locket	
25	185306	Joint profil gris	3,5	0,125			Grease profiled joint	
26	355010	Fixation carenage aspirateur	1	-			Support	
27	025003	Plot élastique 40 x40 M10	1	0,090			Rubber bumper 40 x 40 M10	

NI : NON ILLUSTRE / NOT ILLUSTRATED

* poids théorique / theoretical weight

COVERING ASSY. - SIDE LADER L.H.

ENSEMBLE CAPOTAGE - ECHELLE LATERALE GAUCHE

kverneland group

G121	10	10-99	N° Bull.

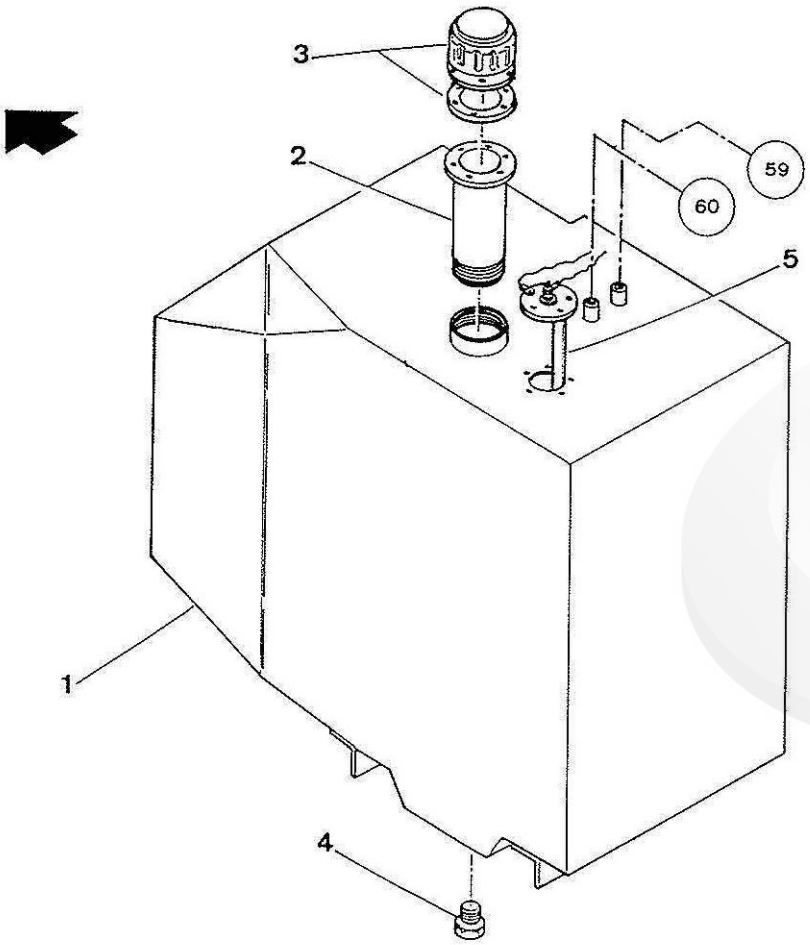

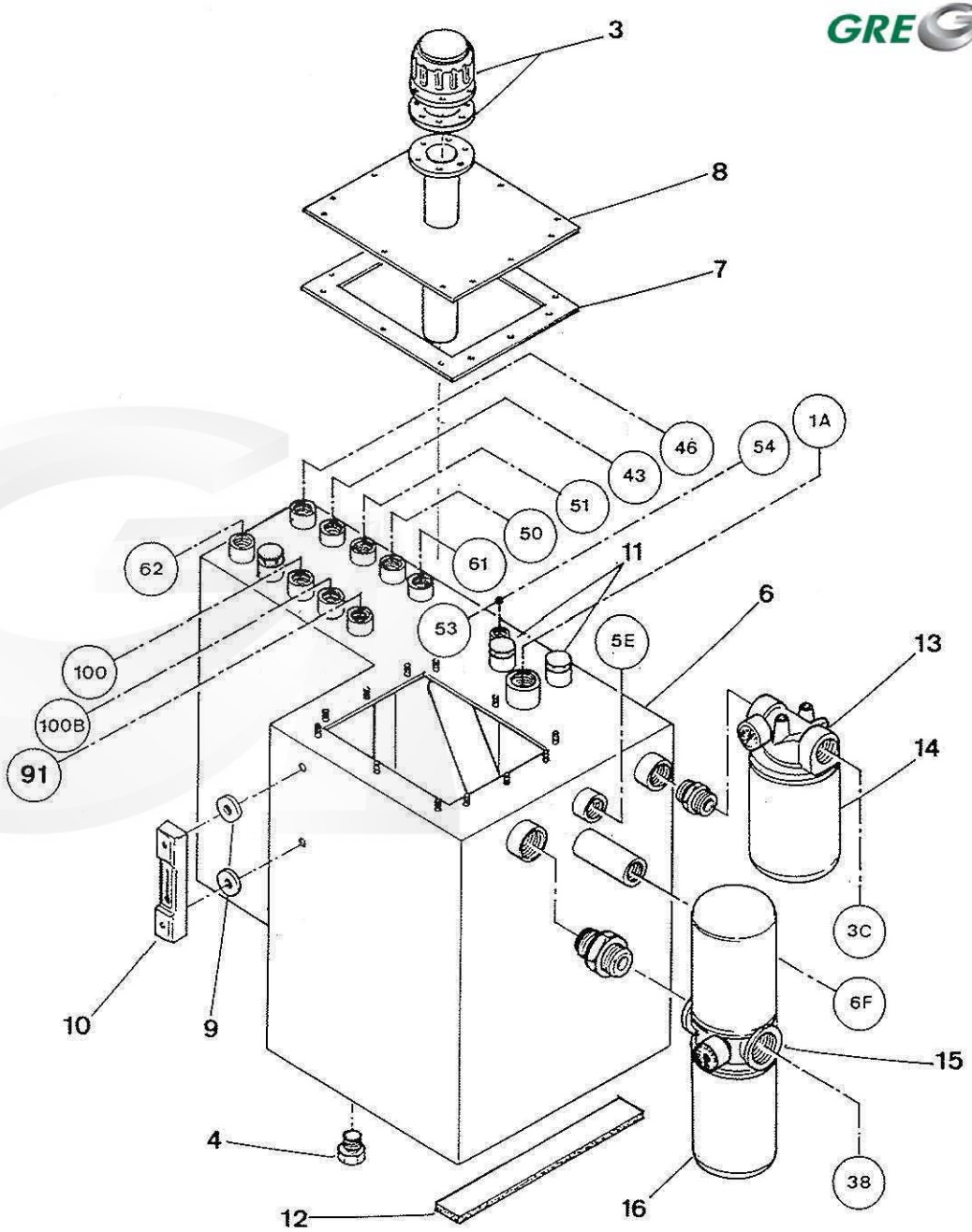

REP	CODE	DESIGNATION	Quantité Quantity	Poids (Kg) Weight	N° Bulletin	Modification depuis / from :	DESCRIPTION BESCHREIBUNG DESCRIZIONE DESCRIPTION
1	124604	Réservoir Gas-oil	1	-			Fuel tank
2	123780	Rallonge remplissage Gas-oil	1	-			Fuel filling
3	115008	Bouchon remplissage pressurisé taré 0,1 Bar	2	0,215			Filler cap (0,1 Bar)
4	300082	Bouchon conique 1/2 zingué pour circuit hydraulique	2	-			Drain plug 1/2" Zinc
5	165190	Transmetteur de niveau de hauteur 610 mm	1	0,310			Fuel lever sensor
		Fixation réservoirs Gasoil et Hydraulique :					**Fixing Gasoil and Hydraulic tanks :**
NI	065184	Vis TH 80K 10 x 75 zinguée	7	-			Bolt H M 10 x 75 - Zinc
NI	065348	Vis FHC 10 x 70 zinguée	1	-			Bolt FHC 10 x 70 - Zinc
NI	065066	Rondelle plate M Diam. 10 zinguée	15	0,005			Flat Washer - Zinc (diam 10mm)
NI	065013	Ecrou frein Diam. 10 zingué	8	0,010			Nyloc Nut - Zinc (diam 10mm)
6	124605	Réservoir hydraulique	1	-			Hydraulic tank
NI	200029	Huile hydraulique T46 (au détail)		-			Hydraulic oil T46
7	185011	Joint couvercle réservoir	1	0,250			Gasket
8	120644	Couvercle de réservoir	1	-			Hydraulic tank cover
9	185008	Joint de niveau	2	0,002			Seal
10	115021	Niveau LG2 entre-axe 127 - M 12	1	0,190			Level controller
11	300395	Bouchon mâle conique 3/4	3	-			Male plug 3/4"
12	185219	Bande découpée en C/C Néoprène - ép = 3 - L = 40	2,5	0,325			Sponge stripe
13	170006	Filtre ASPIRATION en ligne S / By-pass 1" 1/4 + indicateur visuel	1	1,950			Aspirating filter by-pass + Indicator
NI	170027	Indicateur visuel pour filtre ASPIRATION 170006	1	0,050			Indicator for aspirating filter 170006
14	170020	Cartouche ASPIRATION 10 microns SOE 10 GREGOIRE	1	1,420			Hydraulic Filter (10 microns)
15	170087	Filtre RETOUR R 1" 1/2 25 microns - Réf. OMTI 20-R	1	3,600			Return filter 1" 1/2 - 25 microns
16	170021	Cartouche RETOUR 25 microns SOE 10 GREGOIRE	2	1,420			Filter cartridge (25 microns)
NI	170111	Indicateur visuel pour filtre RETOUR (1 à 16 bars)	1	0,050			Indicator for return filter 170007 (1 to 16 bars)

NI : NON ILLUSTRE / NOT ILLUSTRATED

* poids théorique / theoretical weight

FUEL TANK - HYDRAULIC TANK - FILTERS

RESERVOIR GAS-OIL - RESERVOIR HYDRAULIQUE et FILTRES

G121	10A	10-00	N° Bull.

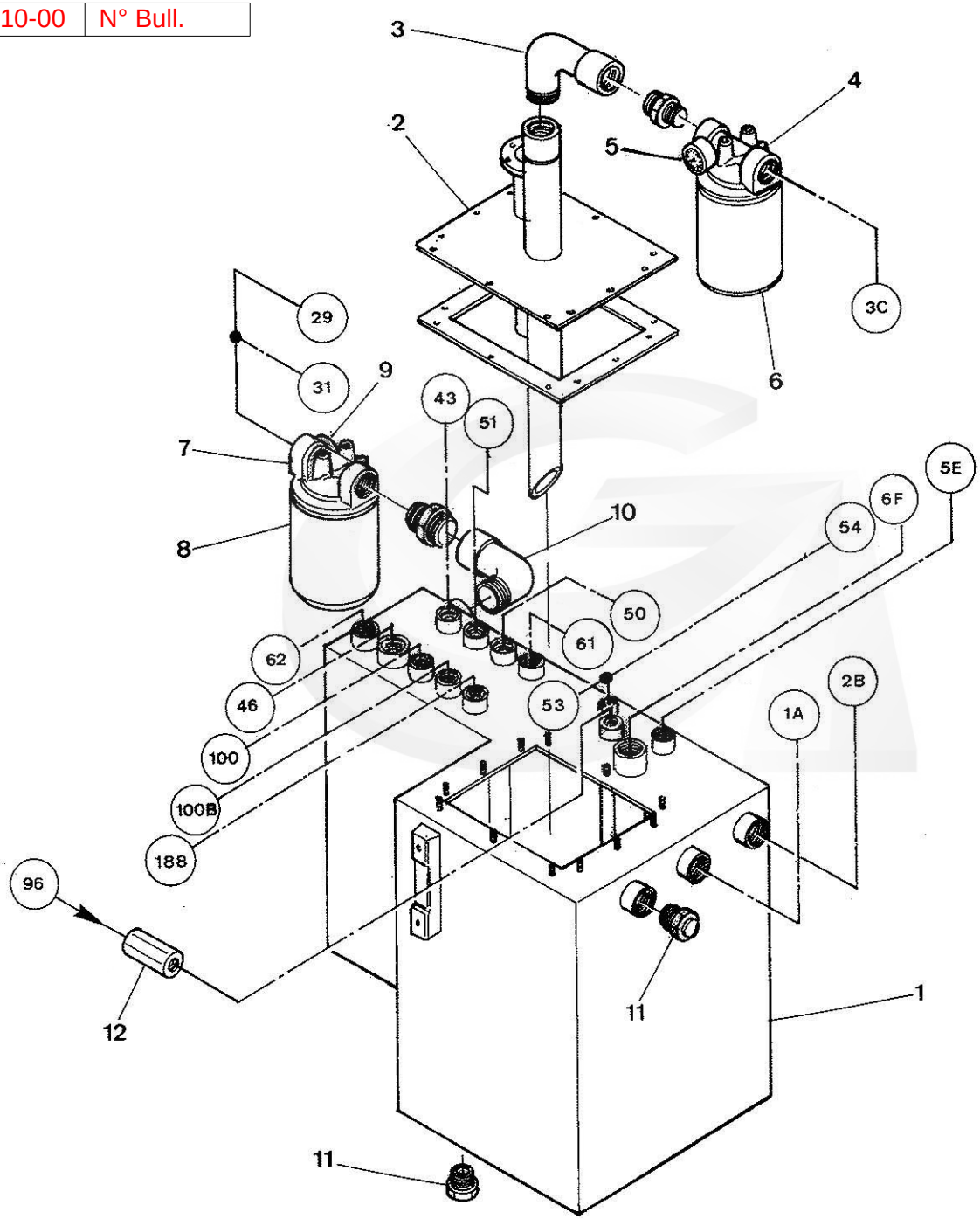

REP	CODE	DESIGNATION	Quantité Quantity	Poids (Kg) Weight	N° Bulletin	Modification depuis / from :	DESCRIPTION BESCHREIBUNG DESCRIZIONE DESCRIPTION
1	501754	Réservoir hydraulique	1	-			Hydraulic tank
2	501765	Couvercle réservoir	1	-			Oil tank cover
3	305086	Coude N°1 33 x 42 MF 90°zingué	1	-			Elbow N°1 33 x 42 MF - Zinc
4	170006	Filtre ASPIRATION en ligne S / By-pass 1" 1/4 + indicateur visuel	1	1,950			Aspirating filter by-pass + Indicator
5	170027	Indicateur visuel pour filtre ASPIRATION 170006	1	0,050			Indicator for aspirating filter 170006
6	170020	Cartouche ASPIRATION 10 microns SOE 10 GREGOIRE	1	1,420			Hydraulic Filter (10 microns)
7	170007	Filtre RETOUR 1" 1/4 by-pass + indicateur visuel 0 -16 bars	1	2,020			Return filter (25 microns)
8	170021	Cartouche RETOUR 25 microns SOE 10 GREGOIRE	1	1,420			Filter cartridge (25 microns)
9	170111	Indicateur visuel pour filtre RETOUR 170007 (1 à 16 bars)	1	0,050			Indicator for return filter 170007 (1 to 16 bars)
10	305070	Coude N°92 - 33 x 42 zingué	1	-			Elbow N°92 - 33 x 42 zinc
11	305071	Bouchon mâle N°290 - 26 x 34 zingué	2	-			Male plug
12	115091	Clapet anti-retour CA 25 - 2 bars	1	1,050			No return valve CA25 - 2 bars

NI : NON ILLUSTRE / NOT ILLUSTRATED

* poids théorique / theoretical weight

HYDRAULIC TANK AND FILTERS (Version 2001)

RESERVOIR HYDRAULIQUE ET FILTRES (Version 2001)

G121	11	10-99	N° Bull.

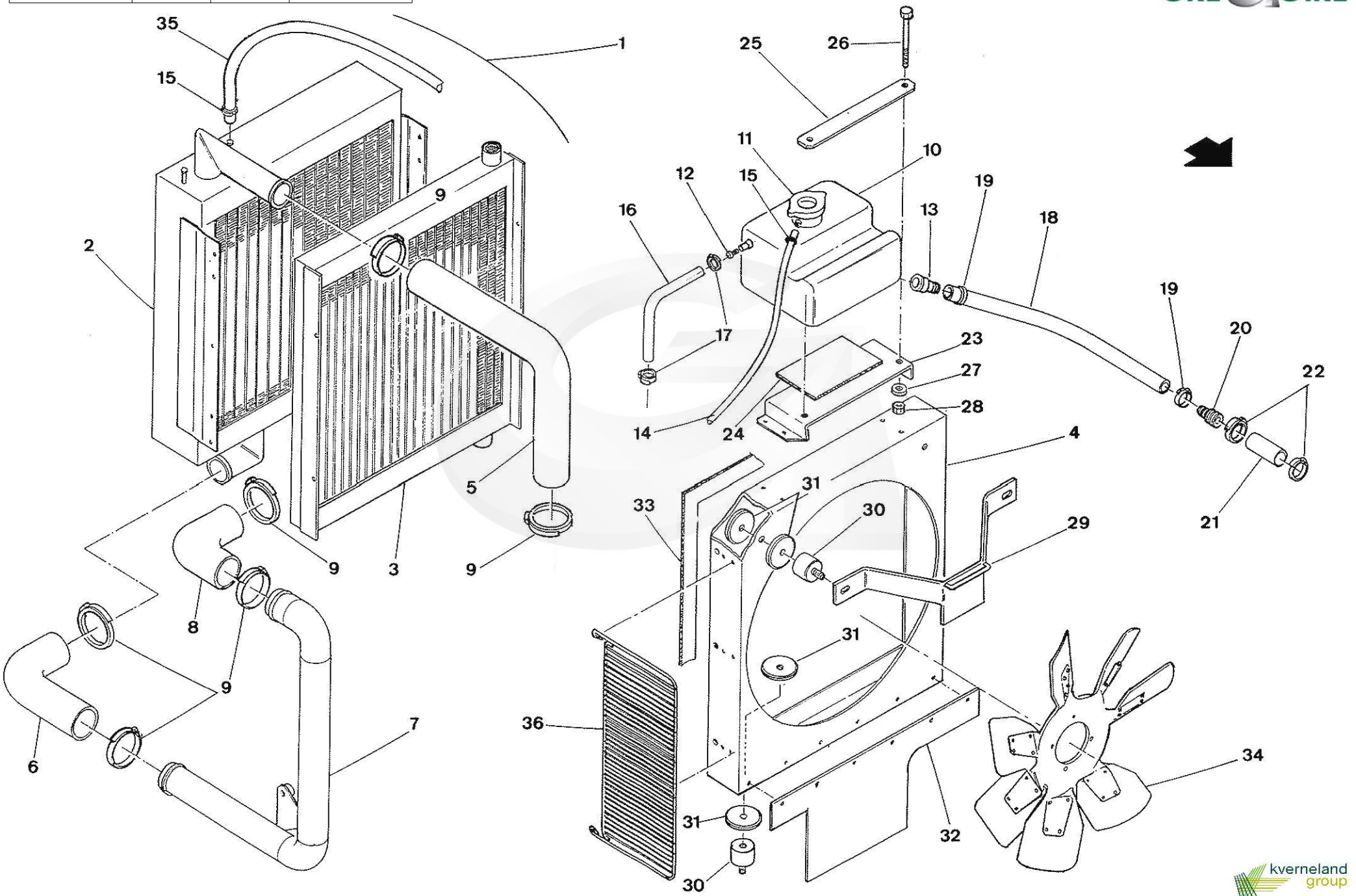

GREGOIRE

REP	CODE	DESIGNATION	Quantité Quantity	Poids (Kg) Weight	N° Bulletin	Modification depuis / from :	DESCRIPTION BESCHREIBUNG	DESCRIZIONE DESCRIPTION
1	160040	Echangeur thermique complet 121-122 (regroupe les pièces 2-3-4)	1	32,500			Thermic exchanger Assy.	
2	160041	Radiateur thermique pour échangeur 160040	1	20,000			Water radiator for cooler 160040	
NI	200060	Liquide de refroidissement type D (livré au détail)		-			Cooling liquid (detailed)	
3	160042	Radiateur hydraulique pour échangeur 160040	1	10,000			Oil radiator for cooler 160040	
NI	200029	Huile hydraulique T46 (au détail)		-			Hydraulic oil T46	
4	160043	Roufle pour échangeur 160040	1	-			Protection for cooler 160040	
5	365066	Durite haute radiateur	1	0,480			Radiator upper sleeve	
6	365065	Durite basse radiateur	1	0,320			Radiator lower sleeve	
7	124845	Tuyau radiateur	1	2,500			Radiator pipe	
8	365067	Durite haute Pompe / Radiateur	1	0,200			Pump / radiator upper sleeve	
9	055024	Collier serrage type SERFLEX 47 - 67 Largeur 14 mm	6	0,030			Clamp 47 - 67 - width 14	
10	203468	Vase d'expansion avec raccords sertis	1	0,760			Expansion tank with crimped connectors (2L.)	
11	160045	Bouchon vase d'expansion 145KPA	1	0,060			Expansion tank plug (145 KPA)	
12		Manchon inférieur de vase d'expansion (serti sur vase Rp10)	1				Lower expansion tank bush	
13		Manchon supérieur de vase d'expansion (serti sur vase Rp10)	1				Upper expansion tank bush	
14	375024	Durite trop plein	1	-			Overflow pipe	
15	055134	Collier serrage type SERFLEX 6 - 16 Largeur 8mm	3	0,005			Clamp 6 - 16 - width 8	
16	375023	Durite vase d'expansion / radiateur	1	-			Expansion tank / radiator hose	
17	055135	Collier serrage type SERFLEX 14 / 24 Largeur 8mm	2	-			Clamp 14 -24 - width 8	
18	375019	Durite pompe / vase d'expansion - Diam. 16 / 24 - L = 580	1	-			Pump / expansion tank hose - Diam. 16 / 24	
19	055021	Collier serrage type SERFLEX 18 - 28 Largeur 8mm	2	-			Clamp 18 - 28 - width 8	
20	386681	Entretoise durite vase d'expansion	1	-			Junction	
21	375020	Durite pompe / vase d'expansion - Diam. 22 / 28,5 - L = 70	1	-			Pump / expansion tank hose - Diam. 22 / 28,5	
22	055022	Collier serrage type SERFLEX 25 - 45 Largeur 14 mm	2	-			Clamp 25 -45 - Width 22	
23	356348	Support vase d'expansion	1	-			Support	
24	185350	Joint vase d'expansion	1	0,020			Sponge gasket	
25	386596	Bride vase d'expansion	1	0,470			Clamping plate	
26	065350	Vis TH 80k 8 X 110 zinguée	2	0,045			Bolt H M 8 x 110 - Zinc	
27	065077	Rondelle plate M Diam. 8 zinguée	2	0,003			Flat washer M Diam. 8 - Zinc	
28	065024	Ecrou frein Diam. 8 zingué	2	0,005			Nyloc Nut - Zinc (diam 8mm)	
29	356353	Support supérieur roufle	1	-			Upper support	
30	025005	Plot élastique 40 x 28 - M10	4	0,090			Rubber bumper 40 x 28 - M 10	
31	386627	Rondelle de serrage radiateur	8	-			Special flat washer	
32	285468	Bavette anti-retour d'air	1	-			No return air stripe	

NI : NON ILLUSTRE / NOT ILLUSTRATED

* poids théorique / theoretical weight

THERMIC EXCHANGER
ECHANGEUR THERMIQUE

kverneland group

G 121	11-1	10-99	N°Bull.

G121	11	10-99	N° Bull.

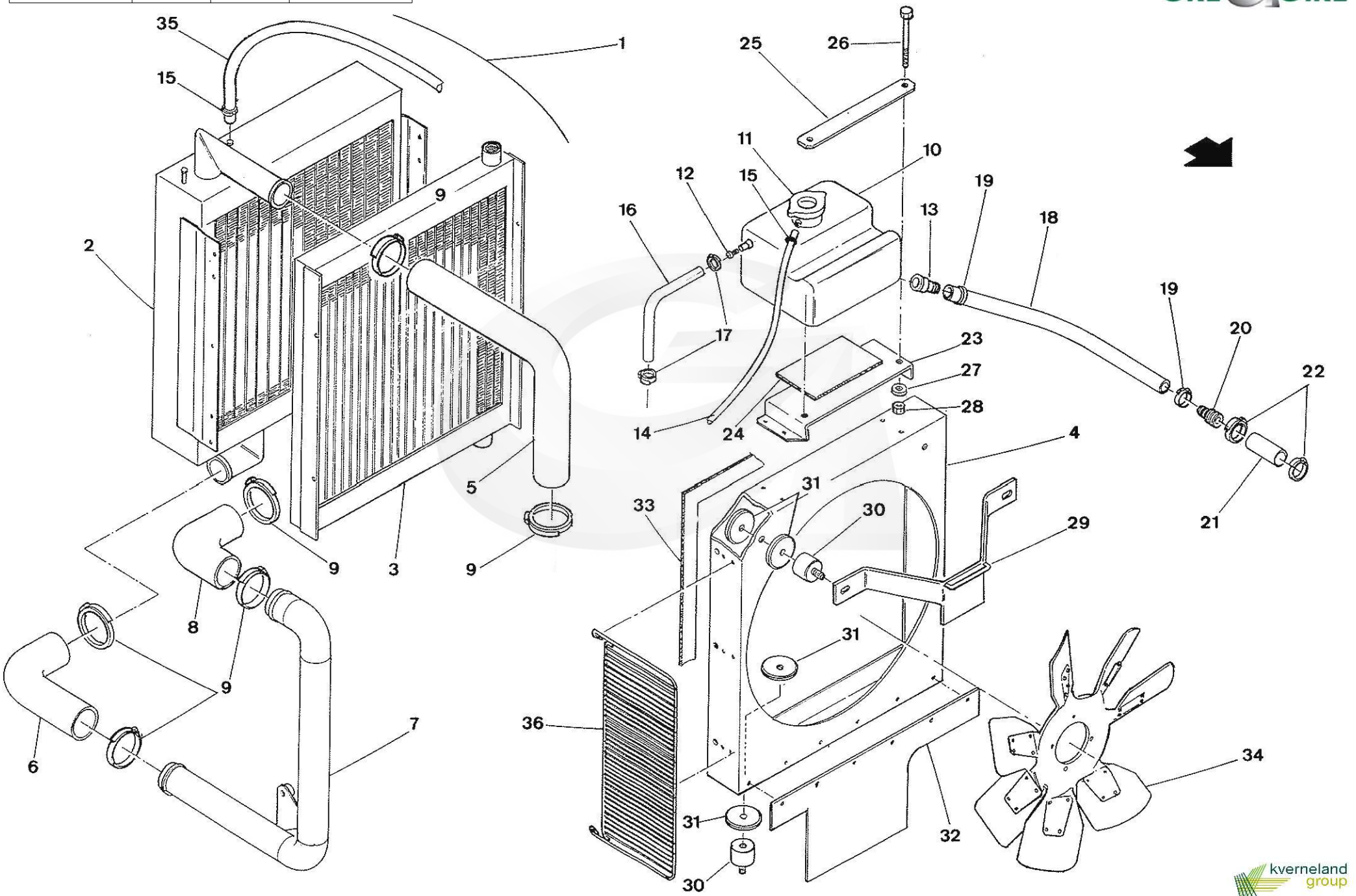

GREGOIRE

REP	CODE	DESIGNATION	Quantité Quantity	Poids (Kg) Weight	N° Bulletin	Modification depuis / from :	DESCRIPTION BESCHREIBUNG DESCRIZIONE DESCRIPTION
33	185313	Joint mousse 25 x 5 (livré au mètre)	1,5	0,012			Gasket 25 x 5
34	215407	Ventilateur soufflant G121- G122	1	2,000			Blowing fan
35	375021	Durite culasse / radiateur - Diam. 10 / 16 - L = 600	1	-			Cylinder head block / radiator hose
36	500075	Grille ventilateur moteur	1	0,635			Protection fan

NI : NON ILLUSTRE / NOT ILLUSTRATED

* poids théorique / theoretical weight

THERMIC EXCHANGER
ECHANGEUR THERMIQUE

kverneland group

G121	11A	10-00	N° Bull.

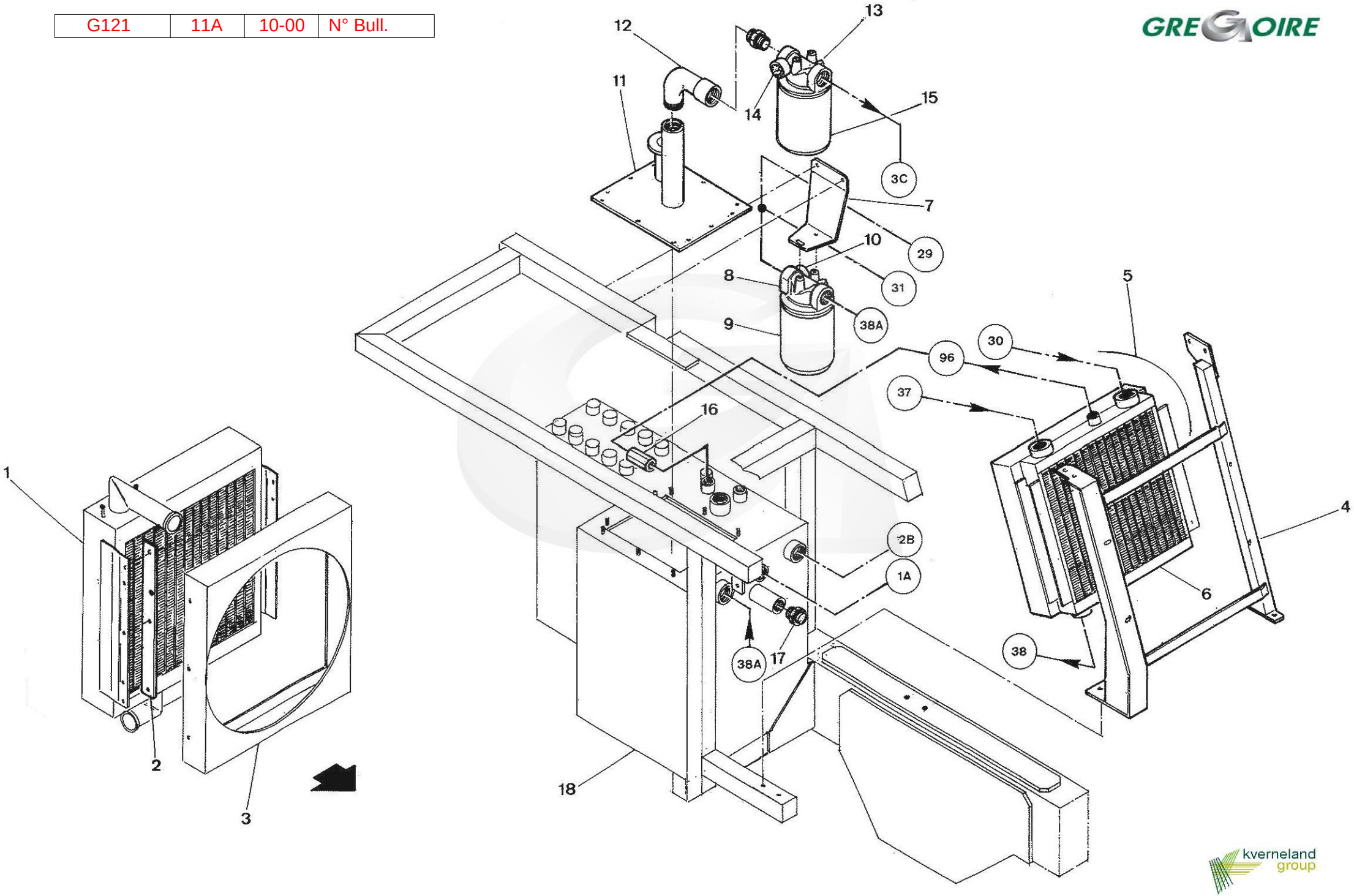

REP	CODE	DESIGNATION	Quantité Quantity	Poids (Kg) Weight	N° Bulletin	Modification depuis / from :	DESCRIPTION BESCHREIBUNG	DESCRIZIONE DESCRIPTION
1	160041	Radiateur thermique pour échangeur 160040	1	20,000			Water radiator for cooler 160040	
2	190561	Entretoise radiateur	2	-			Water radiator plate	
3	160043	Roufle pour échangeur 160040	1	-			Protection for cooler 160040	
4	501763	Support échangeur	1	-			Exchanger support	
5	160054	Echangeur thermique	1	15,500			Thermic exchanger LDC 016	
6	160062	Refroidisseur hydraulique (Pour échangeur 160054)	1				Oil cooling (For exchanger 160054)	
NI	160063	Moto- ventilateur (Pour échangeur 160054)	1				Motorised ventilator (For exchanger 160054)	
7	356699	Support filtre retour	1	-			Return filter bracket	
8	170007	Filtre retour 1" 1/4 by-pass + indicateur visuel 0 -16 bars	1	2,020			Return filter (25 microns)	
9	170021	Cartouche retour 25 microns SOE 10 GREGOIRE	1	1,420			Filter cartridge (25 microns)	
10	170111	Indicateur visuel pour filtre RETOUR 170007 (1 à 16 bars)	1	0,050			Indicator for return filter 170007 (1 to 16 bars)	
11	501765	Couvercle réservoir	1	-			Oil tank cover	
12	305086	Coude N°1 33 x 42 MF 90°zingué	1	-			Elbow N°1 33 x 42 MF - Zinc	
13	170006	Filtre ASPIRATION en ligne S / By-pass 1" 1/4 + indicateur visuel	1	1,950			Aspirating filter by-pass + Indicator	
14	170027	Indicateur visuel pour filtre ASPIRATION 170006	1	0,050			Indicator for aspirating filter 170006	
15	170020	Cartouche ASPIRATION 10 microns SOE 10 GREGOIRE	1	1,420			Hydraulic Filter (10 microns)	
16	115091	Clapet anti-retour CA 25 - 2 bars	1	1,050			No return valve CA25 - 2 bars	
17	305071	Bouchon mâle N°290 - 26 x 34 zingué	1	-			Male plug	
18	124605	Réservoir hydraulique	1	-			Hydraulic tank	

NI : NON ILLUSTRE / NOT ILLUSTRATED

* poids théorique / theoretical weight

THERMIC EXCHANGER (Oddment 2000)

ECHANGEUR THERMIQUE (Fin de série 2000)

G121	11B	10-00	N° Bull.

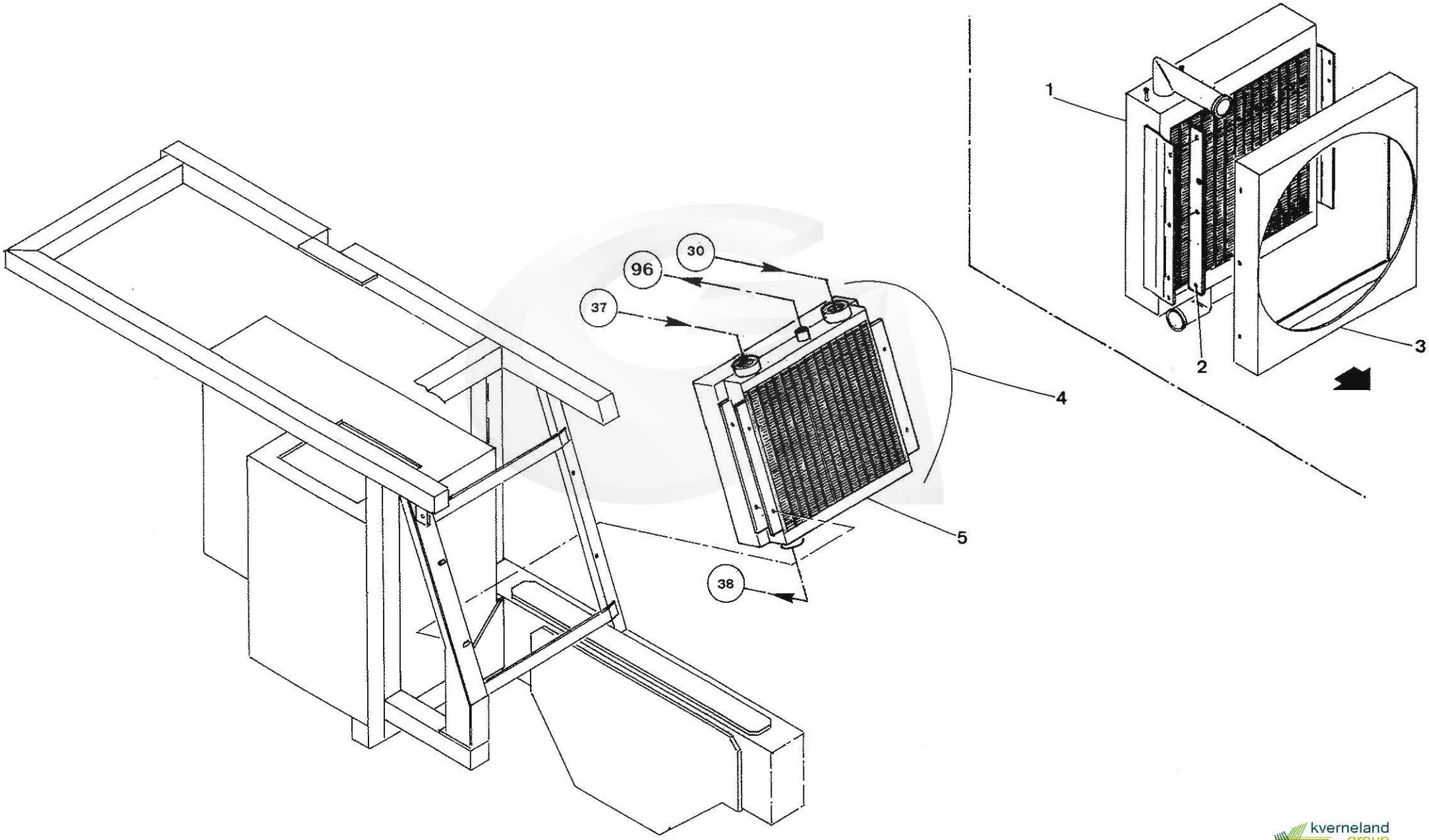

REP	CODE	DESIGNATION	Quantité Quantity	Poids (Kg) Weight	N° Bulletin	Modification depuis / from :	DESCRIPTION BESCHREIBUNG	DESCRIZIONE DESCRIPTION
1	160041	Radiateur thermique pour échangeur 160040	1	20,000			Water radiator for cooler 160040	
2	190561	Entretoise radiateur	2	-			Water radiator plate	
3	160043	Roufle pour échangeur 160040	1	-			Protection for cooler 160040	
4	160054	Echangeur thermique	1	15,500			Thermic exchanger	
5	160062	Refroidisseur hydraulique	1	10,000			Oil cooling	
NI	160063	Moto- ventilateur pour échangeur 160054	1	2,500			Motorised ventilator	

NI : NON ILLUSTRE / NOT ILLUSTRATED

* poids théorique / theoretical weight

THERMIC EXCHANGER (Version 2001)

ECHANGEUR THERMIQUE (Version 2001)

G121	12	10-99	N° Bull.

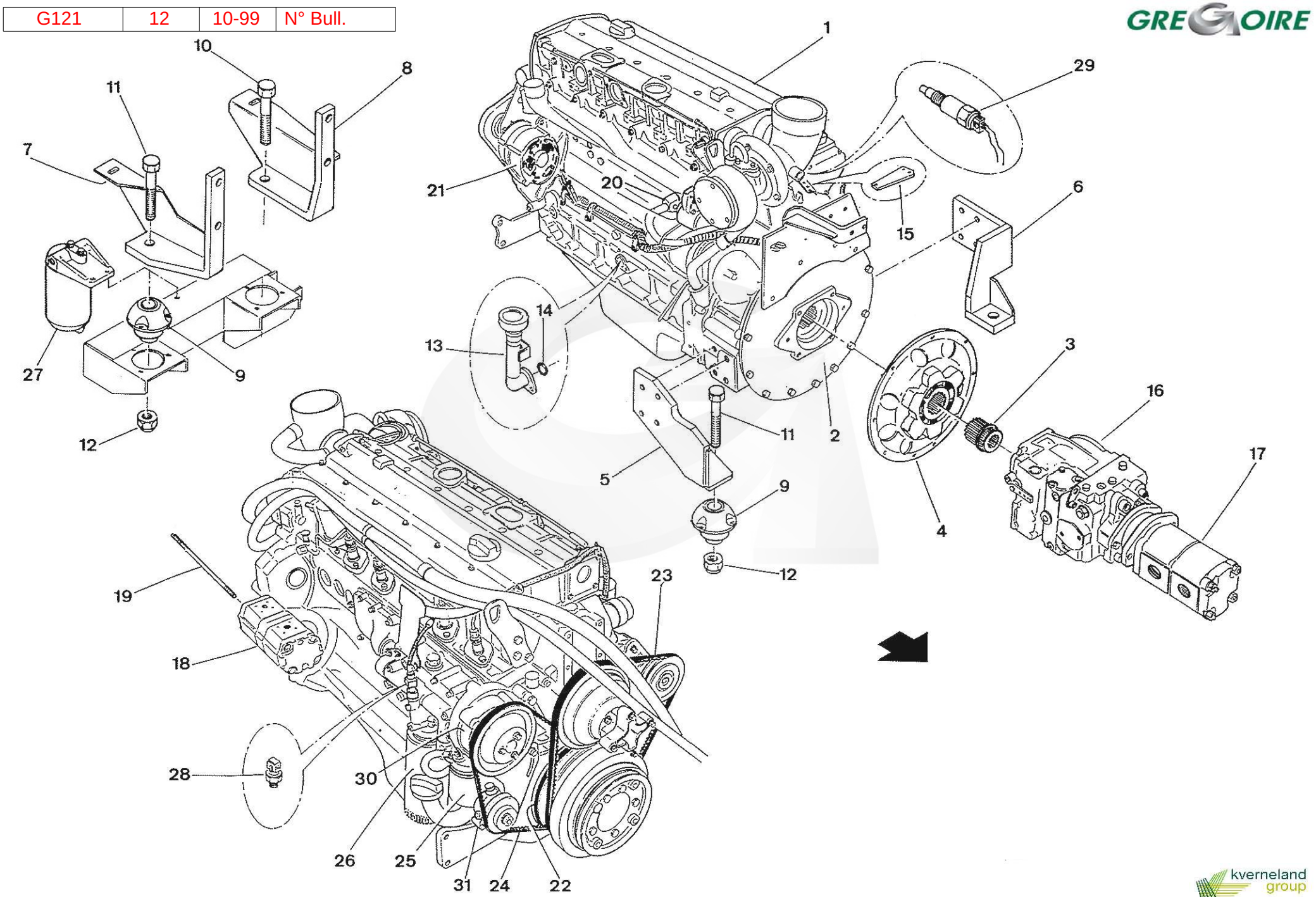

GREGOIRE

REP	CODE	DESIGNATION	Quantité Quantity	Poids (Kg) Weight	N° Bulletin	Modification depuis / from :	DESCRIPTION BESCHREIBUNG	DESCRIZIONE DESCRIPTION
1	215287	Moteur thermique BF6M1012 93KW / 126CV - 2500 t/mn Turbo Diese	1	-			Engine BF6M1012 - 93KW - 126CV	
NI	200005	Huile moteur (livré au litre)		-			Engine oil	
2		Prédisposition arrière SAE3(F5L912 / 90R055 / 075 (Voir Planche **12A**	1				Rear coupling Assy.	
3		Prédisposition douille de pompe 21 dents (Voir Planche **12A**)	1				Splined adaptor	
4		Prédisposition accouplement (Voir Planche **12A**)	1				Flex coupling plate	
5	122124	Equerre support moteur AVANT GAUCHE (côté DROIT moteur)	1	-			Front engine support L.H.	
6	124810	Equerre support moteur AVANT GAUCHE	1	-			Front engine support L.H.	
7	124815	Equerre support moteur ARRIERE DROIT	1	-			Rear engine support R.H.	
8	124813	Equerre support moteur ARRIERE GAUCHE	1	-			Rear engine support L.H.	
9	025009	Support élastique	4	0,560			Silentbloc	
10	066064	Vis TH 80K 20 x 130 zinguée	1	-			Bolt H M 20 x 130 -Zinc	
11	065294	Vis TH 80K 20 x 120 zinguée	3	0,350			Bolt H M 20 x 120 - Zinc	
12	065018	Ecrou frein Diam. 20 zingué	4	0,055			Nyloc Nut diam 20mm - Zinc	
13	123852	Rallonge remplissage d' huile	1	-			Oil filling tube	
14	185303	Joint torique 21,82 x 28,88 x 3,53	1	-			O-ring 21,82 x 28,88 x 3,53	
15	190074	Patte d' accélérateur	1	-			Accelerating plate	
16	270064	Pompe 90R075 - PTO SAEB (Mécanique)	1	62,000			Pump 90R075	
17	270156	Pompe P17 B 196 BE BC 25 - 65 ** 25 - 1 (SAE B - Rotation DT)	1	12,000			Pump P17 B 196 BE BC 25 - 65 25 -1 (Rpm to RH.)	
17	270196	Pompe KP30.51 A8K9 - 51cm3 / 27cm3 - Rotation à droite	1	-		**Version 2000**	Pump KP30.51 A8K9 - 51/27cm3	
18	270076	Pompe PNN 14 + 11 S CO 44 G	1	5,000			Pump PNN 14 + 11 S CO 44 G	
NI	185087	Pochette de joints pour pompe 270076 (x 2)	-	0,015			Seal kit for pump 270076	
19	386269	Tirant de pompe	2	-			Tie bolt	
20	215130	Démarreur	1	11,000			Starter	
21	215386	Alternateur	1	-			Alternator	
22	130059	Courroie (Alternateur)	1	0,070			Alternator belt	
23	215409	Courroie (Ventilateur)	1	0,135			Turbine belt	
24	215410	Courroie (Pompe à eau / Pompe à gas-oil)	1	0,080			Water pump / fuel pump belt	
25	170041	Filtre à gas-oil	1	0,410			Fuel Filter (FF5018)	
26	170019	Filtre à huile	1	0,690			Lubricant Filter (LF4054)	
27	170097	Préfiltre à gas-oil	1	0,320			Fuel precleaner	
NI	170104	Joint de tête de préfiltre 170097	1	0,004			Precleaner O-ring	
NI	170103	Cartouche pour préfiltre 170097	1	0,310			Precleaner filter	
28	215123	Mano-contacteur de pression d'huile	1	0,045			Oil pressure sender unit	
29	215387	Sonde thermique température d' eau	1	0,070			Water temperature sender unit	

NI : NON ILLUSTRE / NOT ILLUSTRATED

* poids théorique / theoretical weight

ENGINE with hydraulics pumps equipment

MOTEUR THERMIQUE avec équipement pompes hydrauliques

kverneland group

G121	12	10-99	N° Bull.

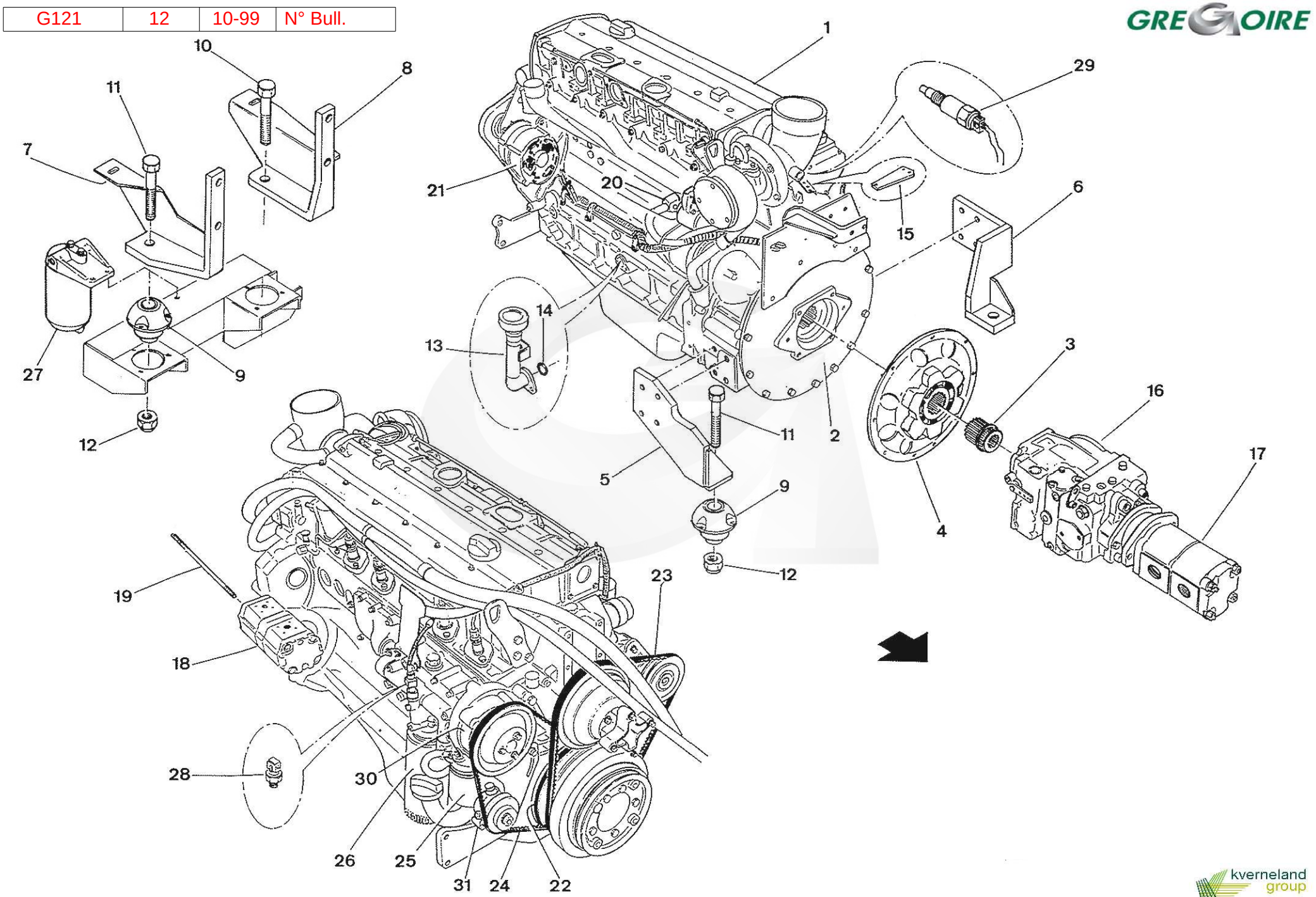

REP	CODE	DESIGNATION	Quantité Quantity	Poids (Kg) Weight	N° Bulletin	Modification depuis / from :	DESCRIPTION BESCHREIBUNG	DESCRIZIONE DESCRIPTION
30	215380	Pompe à eau	1	1,760			Water pump	
31	215167	Pompe à gas-oil	1	0,850			Fuel pump	
NI	215217	Calorstat	1	0,105				
NI	215406	Joint de cache culbuteurs	1	0,080				

NI : NON ILLUSTRE / NOT ILLUSTRATED

* poids théorique / theoretical weight

ENGINE with hydraulics pumps equipment

MOTEUR THERMIQUE avec équipement pompes hydrauliques

G121	12A	05-00	N° Bull.

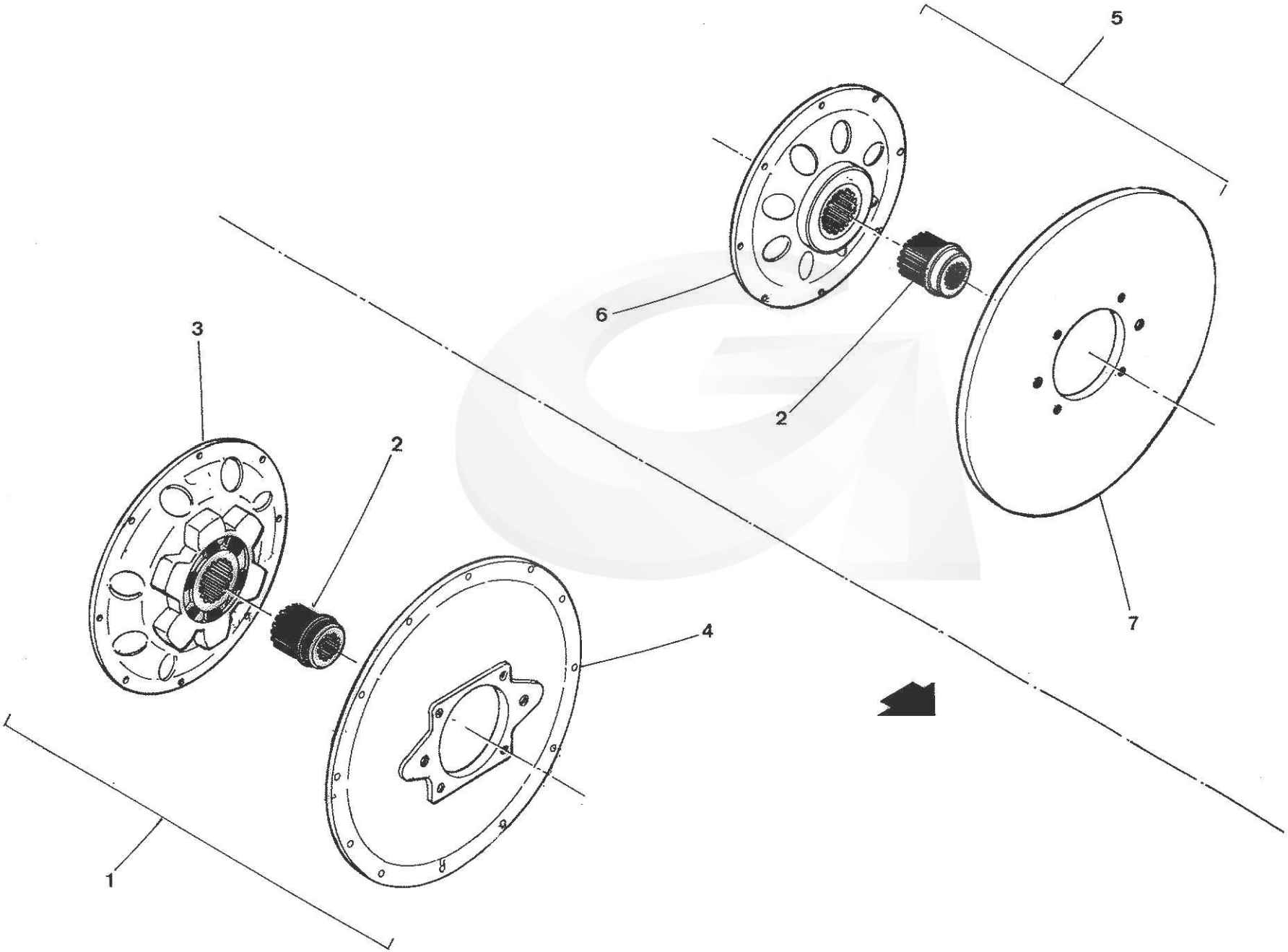

REP	CODE	DESIGNATION	Quantité Quantity	Poids (Kg) Weight	N° Bulletin	Modification depuis / from :	DESCRIPTION BESCHREIBUNG / DESCRIZIONE DESCRIPTION
1	005003	Prédisposition arrière (F5L912 - SAUER 90R055 / 075	1	0,790			Rear coupling Assy.
2	005027	Prédisposition douille de pompe - 21 dents	1	1,355			Splined adaptor
3	215021	Prédisposition accouplement	1	4,350			Flex coupling plate
4	005029	Plateau support pompe pour prédisposition arrière 005003	1	-			Pump support plate for rear coupling Assy.
5	005049	Prédisposition arrière SAE3	1	0,790		**Version 2000**	Rear coupling plate
6		Prédisposition accouplement	1				Flex coupling plate
7		Plateau support pompe pour prédisposition arrière 005049	1				Pump support plate for rear coupling Assy.

NI : NON ILLUSTRE / NOT ILLUSTRATED

* poids théorique / theoretical weight

FLANGE COUPLING PARTS Engine / Travelling Pump

PREDISPOSITION ACCOUPLEMENT Moteur Thermique / Pompe Translation

G121	13	10-99	N° Bull.

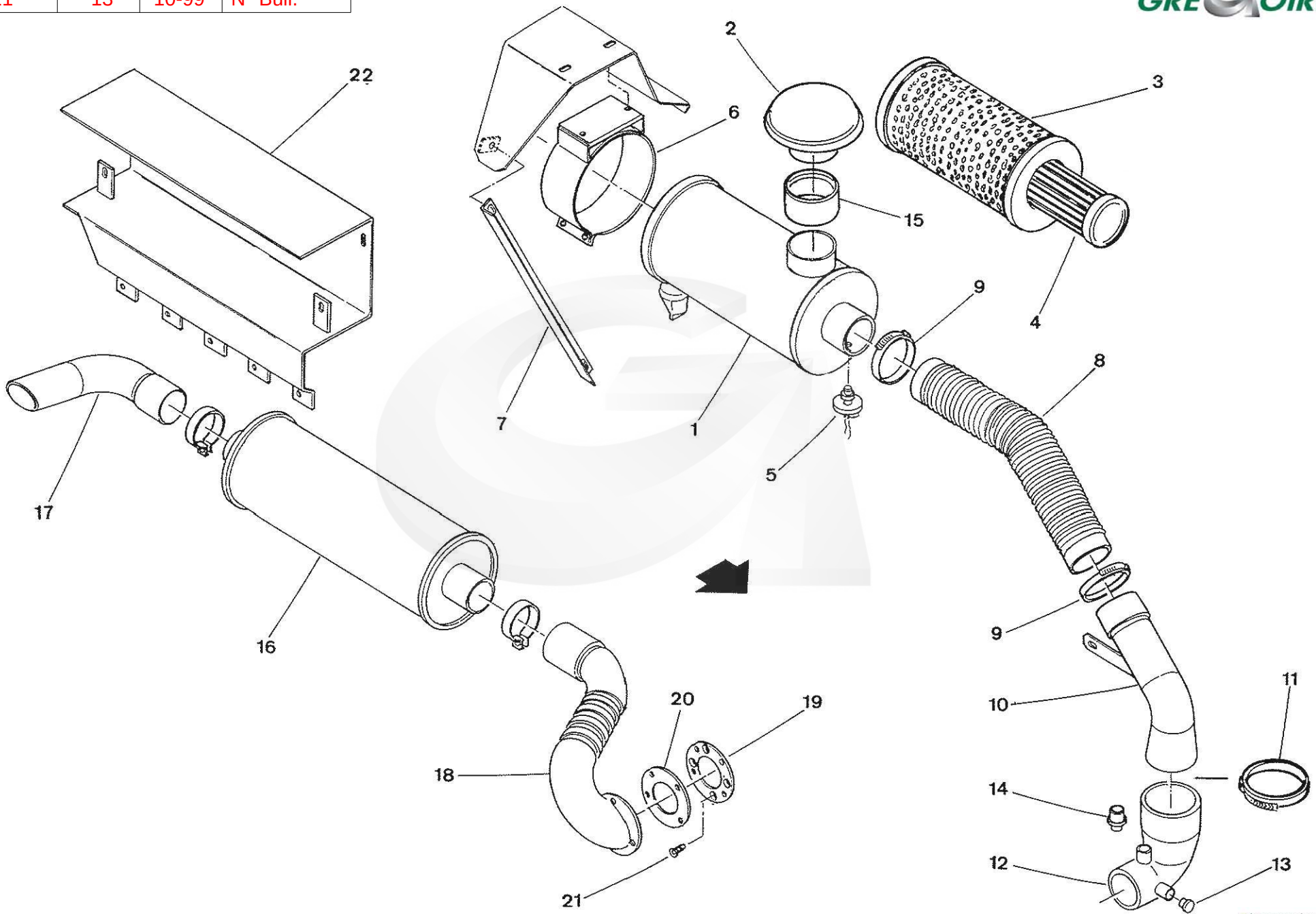

REP	CODE	DESIGNATION	Quantité Quantity	Poids (Kg) Weight	N° Bulletin	Modification depuis / from :	DESCRIPTION BESCHREIBUNG DESCRIZIONE DESCRIPTION
1	215289	Filtre à air	1	-			Air filter Assy.
2	215384	Chapeau de filtre à air	1	0,150			Precleaner
3	215140	Cartouche primaire papier	1	1,430			Air filter cartridge
4	215144	Cartouche de sécurité	1	0,545			Air filter security element
5	215408	Indicateur de colmatage	1	0,030			Blockage warning in
6	500016	Bride filtre à air	1	-			Air filter clamp
7	386628	Cornière liaison support filtre à air / chassis	1	-			Fixing angle
8	215108	Flexible Diam. 80 int. - Long. 500 - en accordéon	1	0,935			Hose Diam. 80 int.
9	055065	Collier serrage type SERFLEX 77 - 97 - Largeur 14 mm	2	0,040			Clamp 77 - 97 - width 14
10	124835	Sortie filtre à air	1	-			Air filter pipe
11		Collier serrage - Réf. 1173964	1				Clamp
12	215219	Manchon coudé DEUTZ côté Turbo	1	0,510			DEUTZ elbowed sleeve
13	265241	Bouchon de durite d'air	1	-			Air filter hose plug
14	386175	Jonction durite	1	-			Hose plug
15	285355	Manchon à butée PVC Diam. 75 Gris	1	-			Prefilter PVC sleeve
16	215045	Pot d'échappement avec colliers	1	7,240			Exhaust silencer with clamps
17	124839	Sortie pot d'échappement	1	-			Exhaust pipe
18	124852	Sortie moteur / pot d'échappement	1	3,000			Flex. Pipe (exhaust silencer / engine)
19	386635	Adaptation Turbo	1	-			Adjusting plate
20	185355	Joint de pot	1	0,070			Exhaust silencer gasket
21	065133	Vis FHC 8 x 20	4	0,010			Screw FHC M 8 x 20 - Zinc
22	124851	Support silencieux	1	-			Exhaust silencer support

NI : NON ILLUSTRE / NOT ILLUSTRATED

* poids théorique / theoretical weight

ENGINE : AIR CLEANER and EXHAUST equipment

MOTEUR THERMIQUE : équipement FILTRATION D' AIR - ECHAPPEMENT

G121	14	12-00	N° Bull.

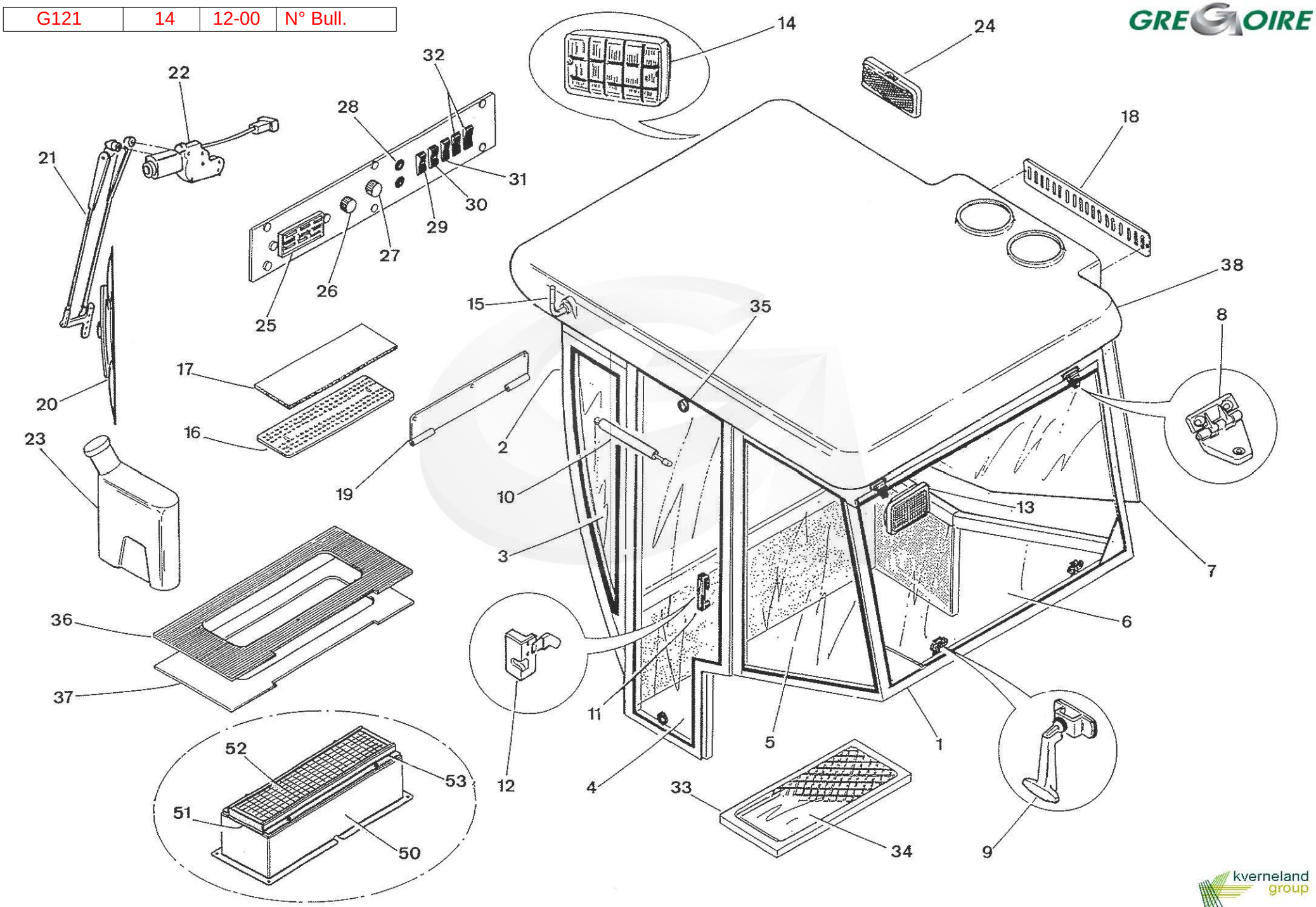

GREGOIRE
kverneland group

GREGOIRE

REP	CODE	DESIGNATION	Quantité Quantity	Poids (Kg) Weight	N° Bulletin	Modification depuis / from :	DESCRIPTION BESCHREIBUNG	DESCRIZIONE DESCRIPTION
1	080345	Cabine G121 - G122 (avec toit + capitonnage)	1	-			Cab G121 - G122 (with roof + padding)	
1	080346	Cabine climatisée G121 - G122 (avec toit + capitonnage)	1	-			Air conditionning cab G 121 - G122	
1	080420	Cabine avec chauffage G121 - G122 (avec toit + capitonnage)	1	-			Cab with heating	
1	080421	Cabine climatisée avec chauffage (avec toit + capitonnage)	1	-			Air conditionning cab with heating	
NI	080265	Toiture doublure pour cabine	1	-			Furniture roof for cab	
2	080243	Pare-brise bombé	1	32,500			Bubble wind shield	
3	080244	Verre latéral avant GAUCHE	1	4,000			Front side glass L.H.	
NI	080300	Verre latéral avant DROIT	1	3,000			Front side glass R.H.	
4	080325	Verre de porte	1	17,000			Door glass	
5	080247	Verre fixe arrière GAUCHE	1	-			Rear fixed glass L.H.	
6	080248	Verre ouvrant arrière	1	12,000			Rear opening glass	
7	080246	Verre ouvrant arrière DROIT	1	-			Rear opening glass R.H.	
8	080290	Charnière plastique de verre ouvrant	4	0,125			Plastic hinge	
9	080098	Poignée à crémaillère pour verre ouvrant	3	0,145			Rack handle	
10	080087	Compas à gaz de porte	1	0,120			Door gaz cylinder	
11	080094	Poignée de porte	1	0,295			Door handle	
12	080093	Serrure intérieure de porte	1	0,395			Door internal lock	
13	080412	Phare de travail arrière	2	0,340			Rear working light	
14	080413	Phare de travail avant encastrés	2	0,340			Front clamped working light	
NI		Ampoule phares de travail H3 - 12V	4				Working light globe	
15		Perche de gyrophare	1				Rotary beacon support	
16		Grille d'aspiration d'air avant	2				Front air inlet screen	
17	080348	Filtre mousse carbonnée 390 x 120	2	-			Carbon Filter	
18		Grille d'aspiration condenseur (version cabine climatisée)	1				Condenser air inlet screen	
19		Charnière de toit en aluminium Réf. SEM.89.11	2				Roof hinge	
20	080092	Balai essuie-glace - Long. 800	1	0,410			Windscreen brush	
21	080091	Bras essuie -glace - Long. 700	1	1,710			Windscreen arm	
22	080369	Moteur essuie-glace ajustable 12 V	1	3,040			Windscreen motor	
23	080328	Lave-glace complet (réservoir + pompe) 12V - 3,2L	1	0,705			Windshield washer Assy (tank + pump)	
24	080102	Plafonnier	1	0,040			Ceiling lamp	
25	080416	Boite à fusibles	1	0,110			Fuses box	
26	080288	Interrupteur tournant ventilation	1	0,035			Rotating switch (Ventilation unit)	
27	080399	Thermostat	1	0,100			Thermostat	
28	080458	Voyant lumineux	1	0,005			Indicator light	

NI : NON ILLUSTRE / NOT ILLUSTRATED

* poids théorique / theoretical weight

CAB - CAB with HEATING - AIR CONDITIONNING CAB WITH or NO HEATING

CABINE - CABINE avec chauffage - CABINE CLIMATISEE avec ou sans CHAUFFAGE

kverneland group

G 121	14-1	10-99	N°Bull.

G121	14	12-00	N° Bull.

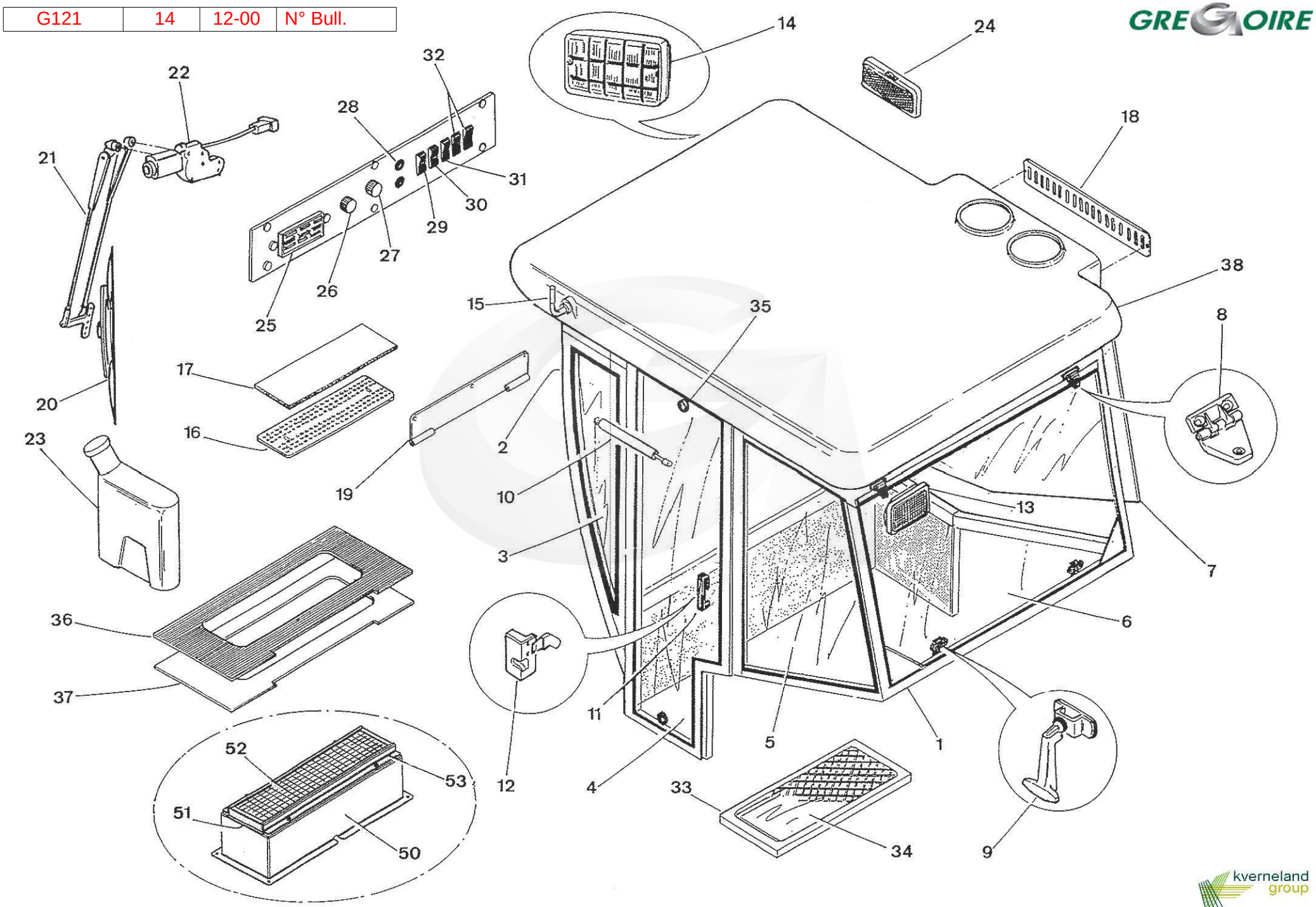

GREGOIRE
kverneland group

REP	CODE	DESIGNATION	Quantité Quantity	Poids (Kg) Weight	N° Bulletin	Modification depuis / from :	DESCRIPTION BESCHREIBUNG DESCRIZIONE DESCRIPTION
29	080106	Interrupteur essuie-glace	1	0,025			Switch - wind screen wiper
30	080105	Interrupteur lave-glace	1	0,025			Windshield washer switch
31	080776	Interrupteur Gyrophare	1	0,030			Rotating warning light
32	080104	Interrupteur phares	2	0,010			Headlight Switch
NI	290050	Marteau brise-glace avec support	1	-			Hammer
33	080219	Trappe vitrée grand modèle	1	15,000			Glass flap door
34	080814	Vitre de trappe vitrée 080219 - Angles arrondis - 840 x 300	1	4,720	N°18		Glass for 080219 - rounds angle (840 x 300)
34	080381	Verre de trappe vitrée 080219 - Angles à 90°- 875 x 330	1	4,720	N°18		Glass for 080219 - angle 90°(875 x 330)
35	080096	Bouton de fixation verre	6	0,015			Glass fixing button
36	080178	Tapis de sol strié	1	-			Chequered carpet
37	080177	Tapis de sol lisse	1	-			Plain carpet
38	080431	Toit extérieur cabine	1	-			Cab external roof
NI	080796	Bouche de ventilation	-	-			
		Option FILTRE CHARBON pour cabine NON climatisée					**CARBON FILTER for no air conditionned cab**
50	356639	Support de filtre	1	-			Filter support
51	185313	Joint mousse 25 x 5 - L = 860 mm	-	0,012			Gasket 25 x 5
52	080228	Filtre charbon 600 x 145 x 30 - Réf. AC 4000.01	1	1,605			Carbon Filter
53	356640	Fixation de filtre	2	-			Filter clip

NI : NON ILLUSTRE / NOT ILLUSTRATED

* poids théorique / theoretical weight

CAB - CAB with HEATING - AIR CONDITIONNING CAB WITH or NO HEATING
CABINE - CABINE avec chauffage - CABINE CLIMATISEE avec ou sans CHAUFFAGE

G121	15	10-99	N° Bull.

GREGOIRE

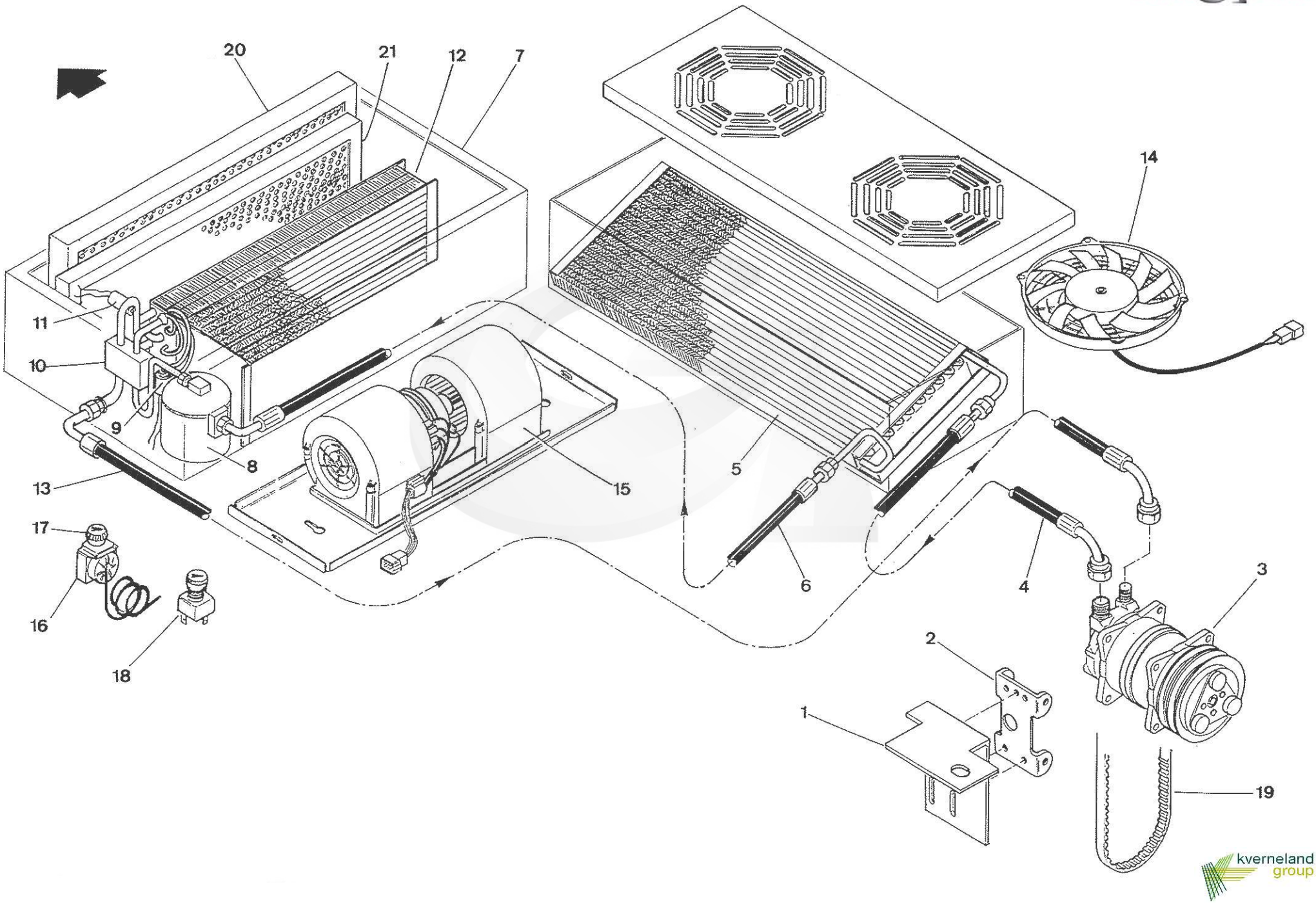

kverneland group

REP	CODE	DESIGNATION	Quantité Quantity	Poids (Kg) Weight	N° Bulletin	Modification depuis / from :	DESCRIPTION BESCHREIBUNG	DESCRIZIONE DESCRIPTION
1	500300	Support de climatisation	1	-			Compressor adjusting support	
2	123849	Support compresseur climatisation	1	0,625			Compressor support	
3	080402	Compresseur	1	7,170			Compressor	
4	080463	Tuyau compresseur / condenseur M8 - Lg = 3600	1	1,710			Compressor / Condenser hose M8	
5	080484	Condenseur	1	-			Condenser	
6	080465	Tuyau condenseur / bouteille de déshydratation M6 - LG = 1300	1	-			Condenser / Dehydrator hose M6	
7		Evaporateur type K2	1				Evaporator Assy.	
8	080349	Bouteille de déshydration	1	0,855			Dehydrator	
9	080404	Pressostat haute pression	1	0,040			Hight pressure switch	
10	080397	Détendeur	1	0,225			Reducing valve	
11	080396	Pressostat basse pression	1	0,035			Low pressure switch	
12		Evaporateur Réf. AC4000.18	1				Evaporator	
13	080464	Tuyau évaporateur / compresseur M10 - Lg = 5450	1	-			Evaporator / Compressor hose M10	
14	080329	Moto-ventilateur condenseur	2	0,950			Condenser fan air conditionner	
15	080100	Ensemble turbine de ventilation K2 - 12V	1	2,050			Fan Airconditioner K2 - 12V	
15	080398	Ensemble turbine de ventilation	1	1,600		**Cabine N°54**	Fan air conditioner	
16	080399	Thermostat	1	0,100			Thermostat	
17		Bouton du thermostat	1				Thermostat knob	
18	080288	Interrupteur tournant ventilation	1	0,035			Rotating switch (Ventilation unit)	
19	130111	Courroie XPA (intérieur 1060)	1	0,120			Belt	
20	080351	Filtre à poussière 600 x 145 x 45	1	1,170			Dust filter 600 x 145 x 45	
21	080228	Filtre à charbon 600 x 145 x 30	1	1,605			Carbon Filter 600 x 145 x 30	

NI : NON ILLUSTRE / NOT ILLUSTRATED

* poids théorique / theoretical weight

AIR CONDITIONNING OPTION

OPTION CLIMATISATION

G121	16	10-99	N° Bull.

GREGOIRE

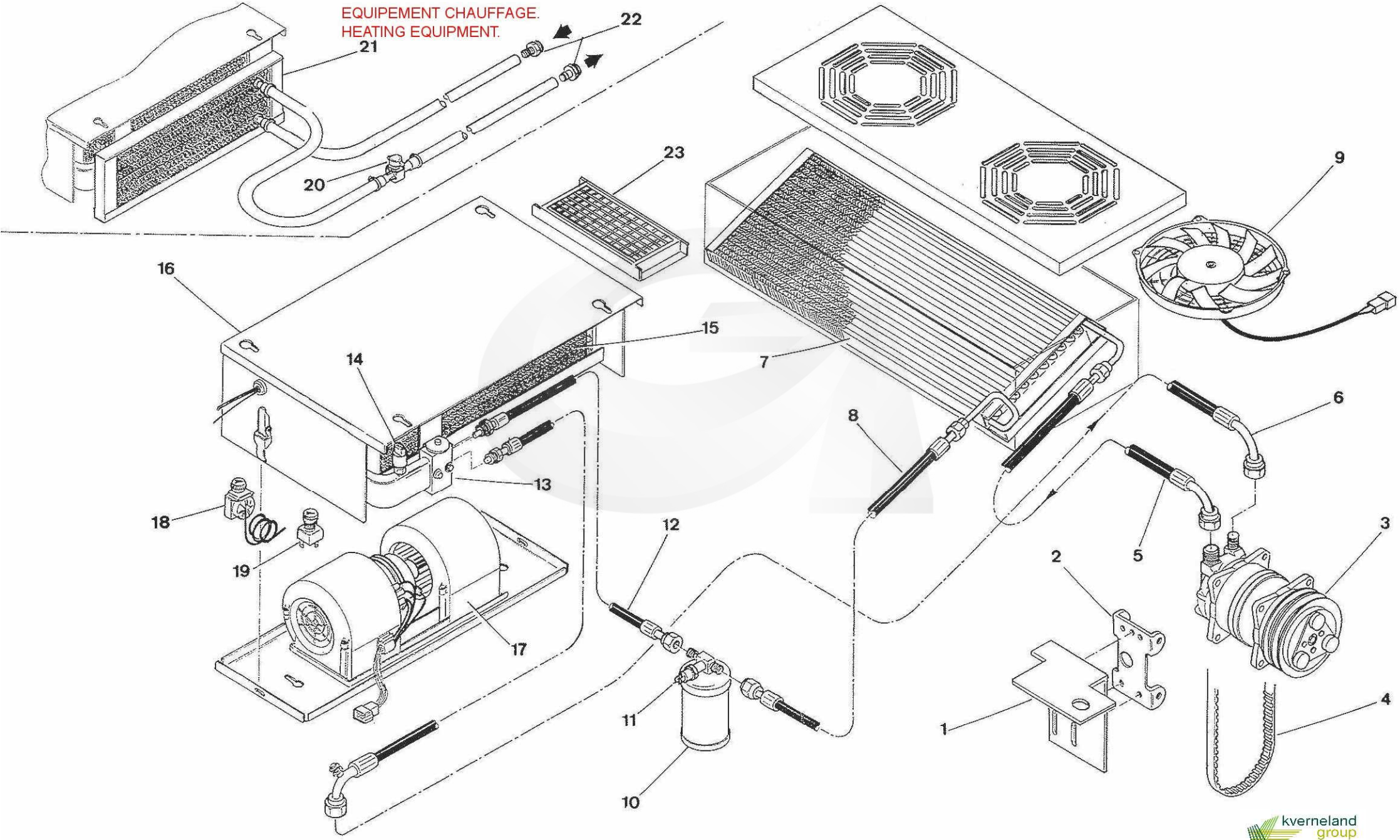

kverneland group

GREGOIRE

REP	CODE	DESIGNATION	Quantité Quantity	Poids (Kg) Weight	N° Bulletin	Modification depuis / from :	DESCRIPTION BESCHREIBUNG	DESCRIZIONE DESCRIPTION
1	500300	Support de climatisation	1	-			Compressor adjusting support	
2	123849	Support compresseur climatisation	1	0,625			Compressor support	
3	080402	Compresseur	1	7,170			Air conditionning compressor	
4	130111	Courroie XPA (intérieur 1060)	1	0,120			Belt	
5		Tuyau compresseur / condenseur M 8 - Lg = 3600	1				Compressor / condenser hose	
6		Tuyau évaporateur / compresseur	1				Evaporator / compressor hose	
7	080484	Condenseur	1	-			Condenser	
8		Tuyau condenseur / bouteille de déshydratation	1				Condenser / dehydrator hose	
9		Moto-ventilateur condenseur	1				Condenser motorised ventilator	
10	080403	Bouteille de déshydratation	1	0,910			Dehydrator	
11	080404	Pressostat haute pression	1	0,040			Hight pressure switch	
12		Tuyau bouteille de déshydration / évaporateur	1				Dehydrator / evaporator hose	
13	080397	Détendeur	1	0,225			Reducing valve	
14	080396	Pressostat basse pression	1	0,035			Low pressure switch	
15	080400	Radiateur évaporateur	1	2,300			Evaporator radiator	
16	080395	Evaporateur complet K3	1	2,500			Evaporator	
17	080398	Moteur ventilation	1	1,600			Fan air conditioner	
18	080399	Thermostat	1	0,100			Thermostat	
19	080288	Interrupteur tournant ventilation	1	0,035			Rotating switch (Ventilation unit)	
20	080439	Vanne de chauffage	1	0,130			Heating valve	
21		Radiateur de chauffage	1				Heating radiator	
22	386852	Embout tuyau de chauffage	2	-			Heating hose union	
23	080382	Filtre à charbon	2	2,100			Carbon filter	

NI : NON ILLUSTRE / NOT ILLUSTRATED

* poids théorique / theoretical weight

AIR CONDITIONNING OPTION with HEATING
OPTION CLIMATISATION avec CHAUFFAGE

kverneland group

G121	17	10-99	N° Bull.

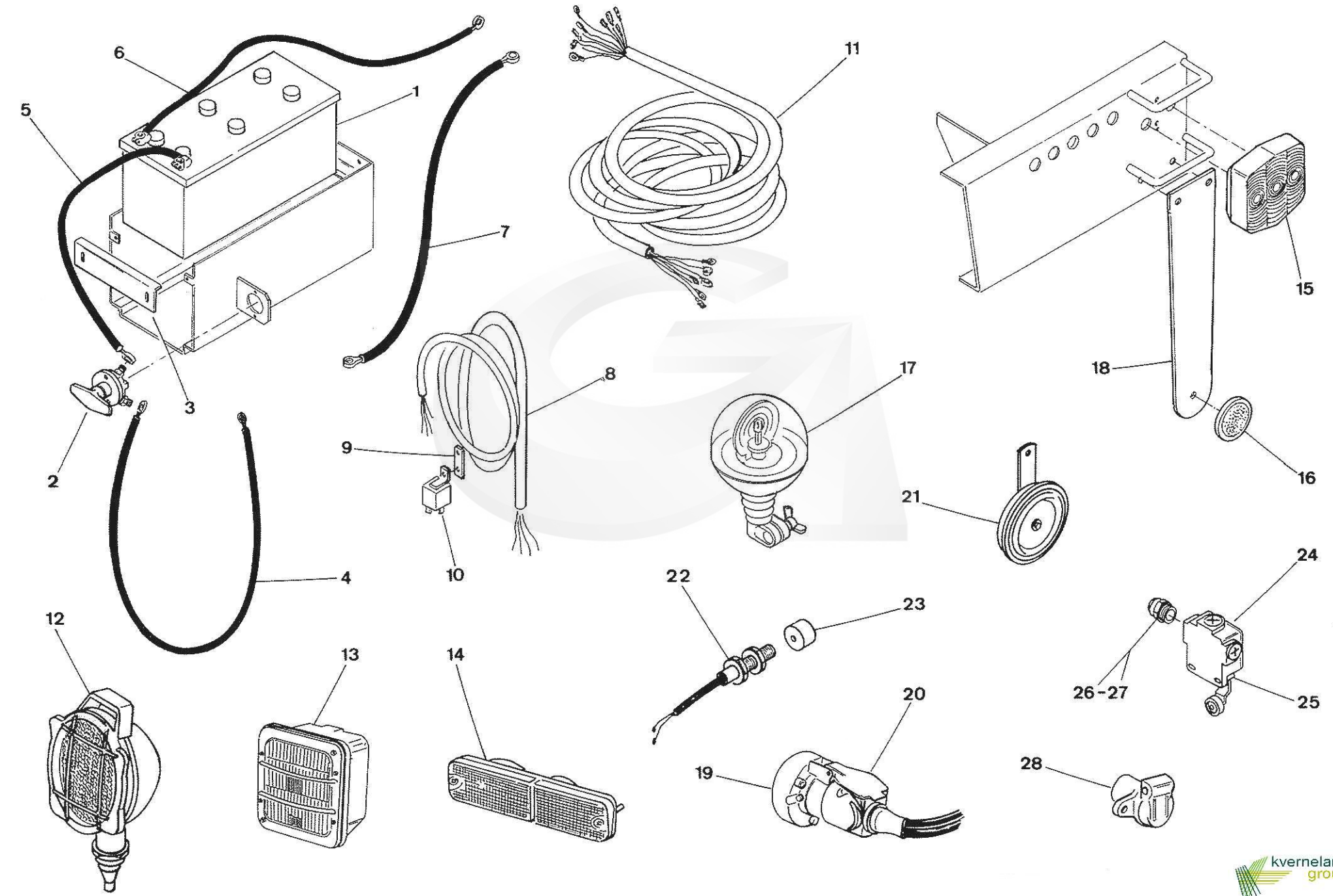

GREGOIRE

REP	CODE	DESIGNATION	Quantité Quantity	Poids (Kg) Weight	N° Bulletin	Modification depuis / from :	DESCRIPTION BESCHREIBUNG	DESCRIZIONE DESCRIPTION
1	165033	Batterie 12V - 140 ampères	1	27,000			Battery 12V - 140 A	
2	165188	Coupe batterie unipolaire rotatif	1	0,270			Isolation Switch	
3	356350	Fermoir à batterie	1	-			Battery clamp	
4	166355	Câble démarreur	1	-			Starter cable	
5	166356	Câble coupe-batterie(+)	1	-			Isolation switch cable	
6	166354	Masse chassis	1	-			Ground cable	
7	166353	Tresse de masse	1	-			Ground cable	
8	166090	Faisceau moteur thermique	1	-			Engine beam 120-121-122	
9	356149	Support relais de démarrage	1	-			Support	
10	165037	Relais 12V - 30A	1	0,034			Relay 12V - 30A	
11	166341	Faisceau avant DROIT 121 - 122	1	-			Front beam L.H. 121-122	
11	166342	Faisceau avant GAUCHE 121 - 122	1	-			Front beam R.H. 121-122	
11	166345	Faisceau arrière DROIT 121 - 122	1	-			Rear beam R.H. 121-122	
11	166346	Faisceau arrièreGAUCHE 121 - 122	1	-			Rear beam L.H. 121-122	
11	166344	Faisceau Convoyeurs 121 - 122	1	-			Conveyors beam 121-122	
11	166343	Faisceau électro-vanne AVANT 121 - 122	1	-			Front electro valve beam 121-122	
11	166347	Faisceau prise sous siège 121 - 122	1	-			Connector under seat beam 121-122	
11	166348	Faisceau prise chassis vendange 121 - 122	1	-			Connector harvesting frame beam 121-122	
11	166349	Faisceau prise balladeuse 121 - 122	1	-				
11	166485	Faisceau bâti vendange 122	1	-			Harvesting frame beam	
11	166350	Faisceau électro-vanne / chaine 116 - 121	1	-			Electrovalve / Buckets chain beam	
12	165587	Phare de travail 55W	3	0,730			Work Lamp	
NI	165228	Lampe 12V - H3	3	0,010			Globe 12V -H3	
13	165216	Phare complet	2	0,630			Head Light Housing	
14	165213	Feu "clignotant - position DROIT "	1	0,110			Indication Light (right)	
14	165214	Feu "clignotant - position GAUCHE "	1	0,110			Indication Light (left)	
NI	165225	Lampe 12V - 21W	2	0,010			Globe 12V - 21W	
NI	165349	Lampe graisseur 12V -5W	2	0,004			Globe 12V- 5W	
15	165312	Lanterne montée	2	0,120			Tail Light Housing	
NI	165225	Lampe 12V - 21W	2	0,010			Globe 12V - 21W	
NI	165240	Lampe navette 5W - 12V - 10 x 38	2	0,004			Globe 12V - 5W	
16	165224	Catadioptre Diam. 60	2	0,020			Reflector diam 60mm	
17	166426	Gyrophare	1	1,005			Rotary beacon	
18	356279	Support catadioptre	2	-			Reflector support	

NI : NON ILLUSTRE / NOT ILLUSTRATED

* poids théorique / theoretical weight

LIGHTING - ELECTRIC EQUIPMENT

ECLAIRAGE - EQUIPEMENT ELECTRIQUE

kverneland group

G121	17	10-99	N° Bull.

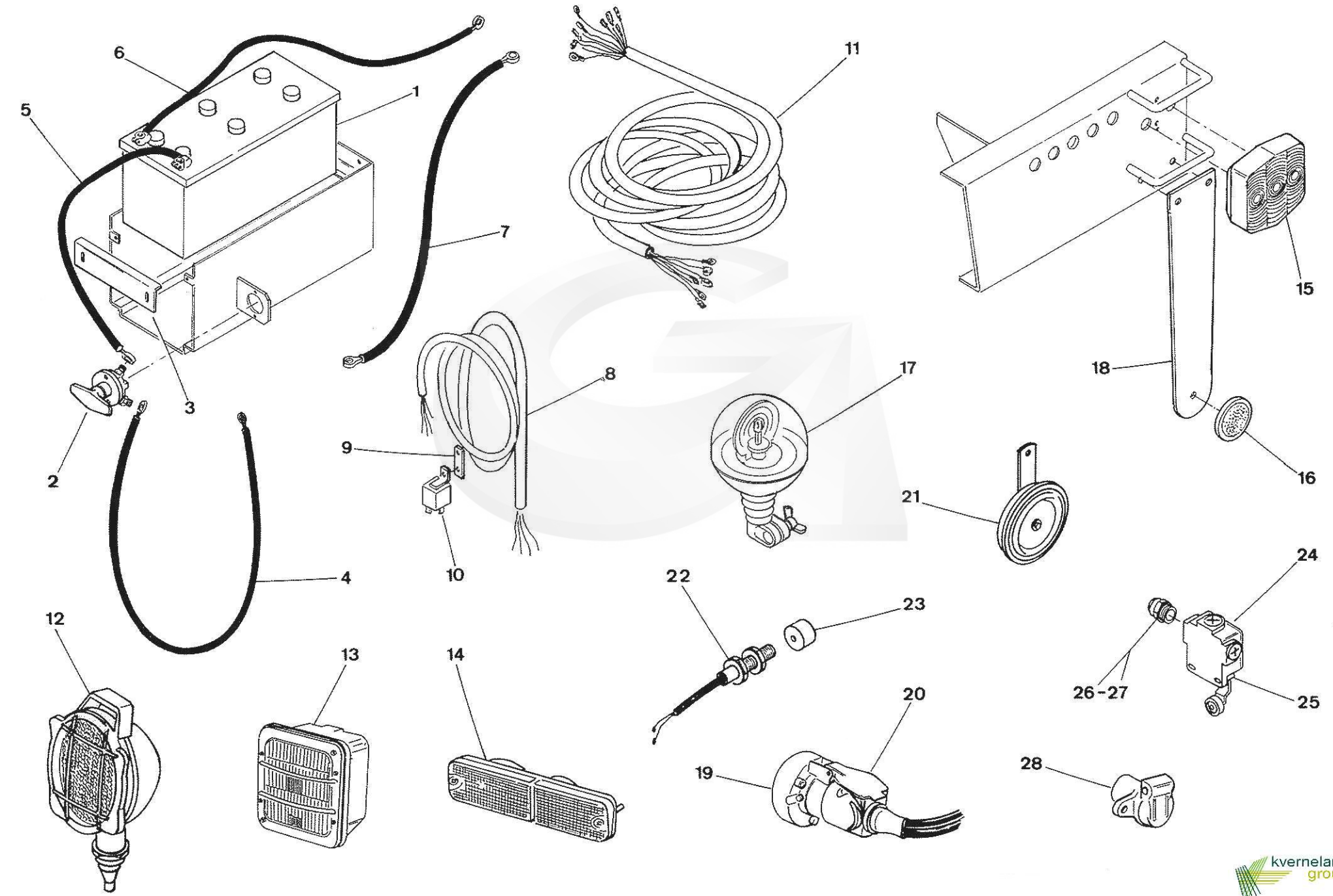

REP	CODE	DESIGNATION	Quantité Quantity	Poids (Kg) Weight	N° Bulletin	Modification depuis / from :	DESCRIPTION BESCHREIBUNG	DESCRIZIONE DESCRIPTION
19	165089	Socle 7 broches	2	0,180			7 poles socket	
20	165090	Prise 7 pôles	2	0,100			Plug 7 Poles	
NI	165946	Semelle d' étanchéité pour socle 7B	2	-			Proof base plate for socket 7B	
21	165178	Avertisseur sonore	1	0,280			Horn	
22	166216	Capteur ILS RDS	4	0,230			Sensor ILS RDS	
23	166218	Aimant RDS	7	0,005			Magnet RDS	
24	165207	Interrupteur de position (corps) ZCK M 1	2	0,230			Limit Switch (body - ZCK M1)	
25	165206	Interrupteur de position (tête) ZCK D 15	2	0,090			Limit Switch (head - ZCK D15)	
26	165042	Réduction laiton 11/09	2	0,005			Brass reduction	
27	165084	Presse étoupe	2	0,010			Compression packing 9	
28	165980	Socle prise 3 plots 12V	1	0,040			3 poles plug socket 12V	
NI	165981	Prise mâle 3 plots 12V	1	0,040			Male connector 12 V - 3 contacts	

NI : NON ILLUSTRE / NOT ILLUSTRATED

* poids théorique / theoretical weight

LIGHTING - ELECTRIC EQUIPMENT

ECLAIRAGE - EQUIPEMENT ELECTRIQUE

G121	18	02-06	N° Bull.

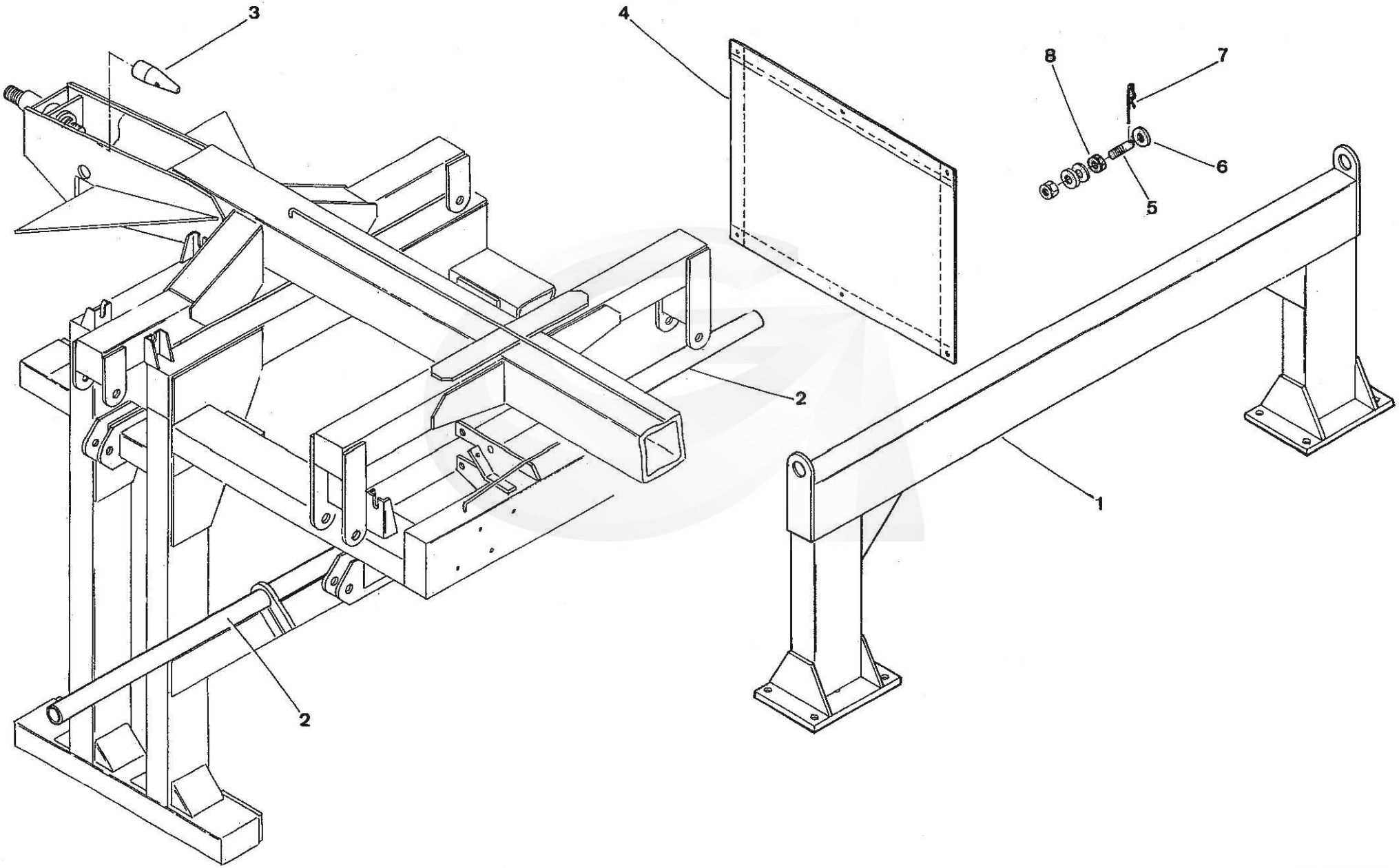

REP	CODE	DESIGNATION	Quantité Quantity	Poids (Kg) Weight	N° Bulletin	Modification depuis / from :	DESCRIPTION BESCHREIBUNG	DESCRIZIONE DESCRIPTION
1	500255	Poutre de polyvalence	1	-			Multifunction beam	
2	386724	Support de benne polyvalence	1	8,500			Multifunction bin support	
3	386520	Cône de centrage	1	0,905			Adjusting cone	
4	035127	Bâche de polyvalence	2	-			Tarp	
5	385307	Fixation de bâche	1	0,025			Tarp fixing	
6	065066	Rondelle plate M Diam. 10 zinguée	1	0,005			Flat Washer diam 10mm - Zinc	
7	180002	Goupille Béta Diam. 4	1	0,015			Beater pin Diam. 4	
8	065028	Ecrou HU Diam. 10 zingué	1	0,010			Nut HU Diam. 10 - Zinc	
9	500760	Pied de polyvalence	2	-			Multifunction support	
NI	020216	Autocollant " 25 km/h "	1	0,012			Tag " 25 Km / h "	

NI : NON ILLUSTRE / NOT ILLUSTRATED

* poids théorique / theoretical weight

MULTIFUNCTION OPTION
OPTION POLYVALENCE

G121	30	10-99	N° Bull.

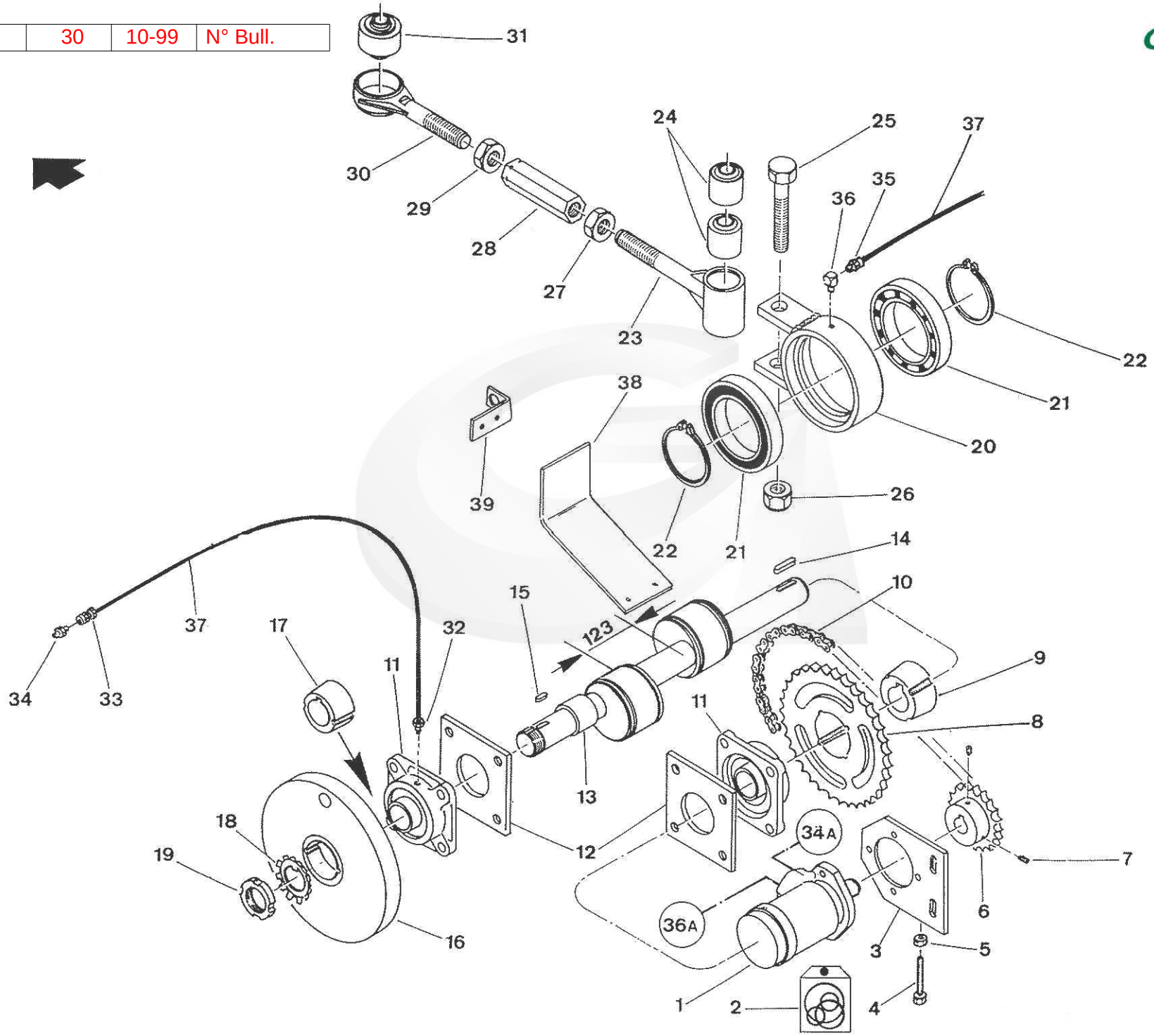

REP	CODE	DESIGNATION	Quantité Quantity	Poids (Kg) Weight	N° Bulletin	Modification depuis / from :	DESCRIPTION BESCHREIBUNG	DESCRIZIONE DESCRIPTION
1	210012	Moteur hydraulique OMP 50 Arbre 25	1	6,000			Hydraulic motor - OMP 50	
2	185223	Pochette de joints pour moteur OMP 50		0,060			Seal Kit Hydraulic motor OMP	
3	190016	Support moteur	1	1,430			Support Motor	
4	065183	Vis TH 60K 10 x 70 zinguée filetée sous tête	1	0,050			Screw H M10 x 70 - Zinc	
5	065028	Ecrou HU Diam. 10 zingué	1	0,010			Nut HU Diam. 10 - Zinc	
6	385217	Pignon moteur 19,05 simple19D D25 CL8	1	1,390			Sprocket (Motor)	
7	065153	Vis STHC bout cuvette 8 x 16 zinguée	2	0,005			Screw - Rounded 8x16 - Zinc	
8	255005	Roue fonte 19,05 Simple 38 dents pour moyeu amovible 2517	1	4,380			Sprocket (19.05)	
9	230004	Moyeu fonte Taper lock 2517 - Alésage 45	1	1,210			Taper Lock - Iron 2517x45mm	
10	095056	Chaine 19,05 simple renforcée ASA 60 H	1	1,400			Chain - Reinforced P-19.05mm	
NI	095057	Attache rapide renforcée 19,05 simple ASA 60 H7	1	0,200			Link - Reinforced P-19.05mm	
NI	095058	Maillon coudé renforcé 19,05 simple ASA 60 H7	1	0,020			Elbow - Reinforced P-19.05mm	
11	240017	Palier SF 45	2	2,165			Bearing - flanged SF45	
NI	065225	Vis TH 60K 16 x 60 zinguée	8	0,110			Screw 16 x 60 - Zinc	
NI	065016	Ecrou frein Diam. 16	8	0,030			Nyloc Nut diam 16mm - Zinc	
12	385231	Semelle de palier 45	2	1,240			Bearing housing sole	
13	385248	Arbre d'excentrique	1	14,500			Eccentric Shaft	
14	100014	Clavette parallèle à 2 bouts ronds 14 x 9 x 40	1	0,035			Parallel key 14x9x40	
15	100011	Clavette parallèle à 2 bouts ronds 14 x 9 x 25	1	0,020			Parallel key 14x9x25	
16	385839	Volant d'inertie amovible	1	11,500			Inertia flywheel	
17	230027	Moyeu fonte Taper lock 2012 - Alésage 45	1	0,455			Taper-lock iron	
18	050014	Rondelle MB 9	1	0,020			Washer MB9	
19	050010	Ecrou KM 9	1	0,130			Nut KM9	
20	120722	Boitier excentrique	2	2,880			Eccentric Housing	
21	330015	Roulement 6020 2RS	4	1,330			Bearing 6020 2RS+B49	
22	055006	Circlips extérieur Diam. 100	4	0,050			External Circlip Diam. 100	
23	120723	Té de réglage	2	1,880			Push rod arm	
24	025015	Articulation élastique	4	0,200			Rubber bushing	
25	065235	Vis TH 80K 24 x 140 zinguée	2	0,575			Bolt H M24 x 140 - Zinc	
26	065019	Ecrou frein Diam. 24 zingué	2	0,105			Nyloc Nut H Diam. 24 - Zinc	
27	385018	Ecrou TDR diam. 28 x 150 à droite	2	0,040			Picking-head nut 28x150 (RH)	
28	385019	Hexagone de réglage support de secoueurs	2	0,490			Adjusting nut	
29	385017	Ecrou TDR diam. 28 x 150 à gauche	2	0,040			Picking-head nut 28x150 (LH)	
30	120676	Tige de commande côté support	2	1,200			Eccentric arm	

NI : NON ILLUSTRE / NOT ILLUSTRATED

* poids théorique / theoretical weight

PICKING HEAD : ECCENTRIC SHAFT DRIVING

COMMANDE TETE DE RECOLTE

G121	30	10-99	N° Bull.

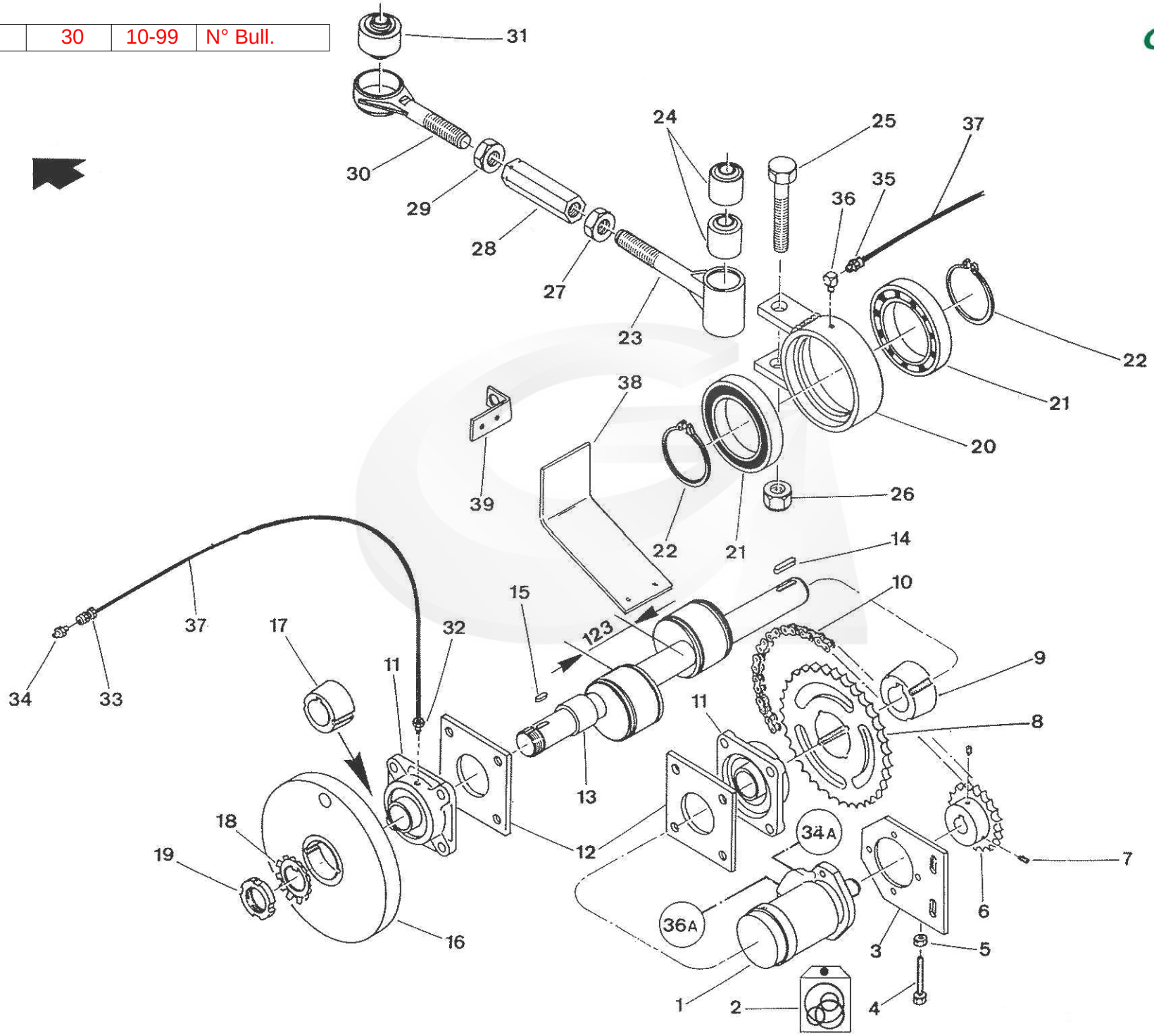

REP	CODE	DESIGNATION	Quantité Quantity	Poids (Kg) Weight	N° Bulletin	Modification depuis / from :	DESCRIPTION BESCHREIBUNG	DESCRIZIONE DESCRIPTION
31	025011	Rotule élastique	2	0,720			Joiner Rod Bush	
32	310056	Union mâle M6 cyl. Diam. 6	4	0,012			Union connection	
33	310057	Traversée de cloison	4	0,030			Panal Connector - grease	
34	055046	Graisseur M 6 x 100	4	0,003			Grease Nipple 6x100	
35	310060	Union mâle 1/8 NPT	2	0,015			Union male - 1/8 NPT	
36	310062	Connecteur coudé	2	0,010			Elbow connector	
37	380003	Tube rilsan noir 3 x 6	1,8	0,021			Tube 3x6	
38	190291	Plaque de protection de chaine	1	-			Guard	
39	355635	Support capteur TDR	1	-			Sensor support	

NI : NON ILLUSTRE / NOT ILLUSTRATED

* poids théorique / theoretical weight

PICKING HEAD : ECCENTRIC SHAFT DRIVING

COMMANDE TETE DE RECOLTE

G121	31	10-99	N° Bull.

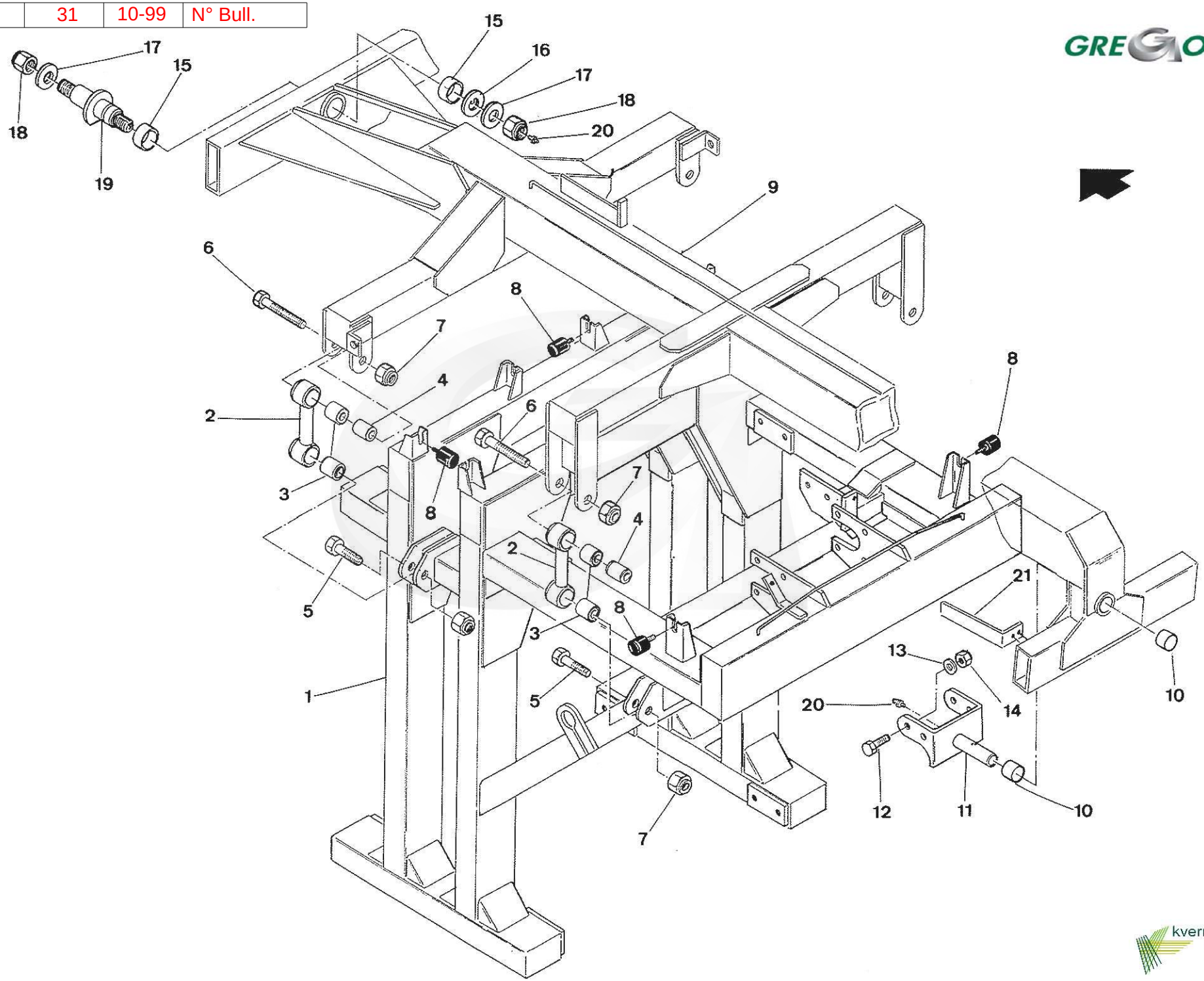

REP	CODE	DESIGNATION	Quantité Quantity	Poids (Kg) Weight	N° Bulletin	Modification depuis / from :	DESCRIPTION BESCHREIBUNG	DESCRIZIONE DESCRIPTION
1	124854	Cadre de tête de récolte	1	-			Frame	
2	120675	Biellette de suspension avant	4	1,270			Connecting Arm - P.H. frame	
3	025039	Articulation élastique	8	0,210			Rubber bushing	
4	386566	Entretoise support de tête	4	0,330			Bush	
5	065385	Vis TH 80K 24 x 90 zinguée	4	0,400			Bolt H M24 x 90 - Zinc	
6	066053	Vis TH 80K 24 x 150 zinguée	4	-			Bolt H M 24 x 150 - Zinc	
7	065019	Ecrou frein Diam. 24 zingué	8	0,105			Nyloc Nut H Diam. 24 - Zinc+B145	
8	025003	Plot élastique 40 x 40 M10	8	0,090			Rubber bumper 40 x 40 M10	
NI	065066	Rondelle plate M, Diam. 10 zinguée	8	0,005			Flat Washer diam 10mm - Zinc	
NI	065013	Ecrou frein Diam. 10 zingué	8	0,010			Nyloc Nut diam 10mm - Zinc	
9	500745	Chassis convoyeurs	1	-			Conveyors frame	
10	040013	Bague Metafram 35 x 44 x 35	2	0,130			Chafing ring 35 x 44 x 35	
11	500048	Axe arrière	1	4,500			Rear axle	
12	065292	Vis TH 80K 18 x 60 zinguée	4	-			Screw 18 x 60 - Zinc	
13	065324	Rondelle plate M Diam. 18 zinguée	4	0,010			Flat washer M Diam. 18 - Zinc	
14	065017	Ecrou frein Diam. 18 zingué	4	0,050			Self locking nut H Diam. 18 - Zinc	
15	040014	Bague Metafram 50 x 60 x 32	2	0,180			Chafing ring 50 x 60 x 32	
16	386521	Rondelle avant	1	-			Special flat washer	
17	065073	Rondelle plate M Diam. 30 zinguée	2	0,070			Flat washer M Diam. 30 - Zinc	
18	065336	Ecrou frein Diam. 30 zingué	2	0,220			Nyloc nut H M 30 - Zinc	
19	386522	Axe avant	1	-			Front axle	
20	055046	Graisseur M6 x 100	3	0,003			Grease Nipple 6x100	
21	386823	Plat arrêt de sarments	2	-				

NI : NON ILLUSTRE / NOT ILLUSTRATED

* poids théorique / theoretical weight

PICKING HEAD : FRAME ASSY.

ENSEMBLE CADRE TETE DE RECOLTE

G121	32	10-02	N° Bull.

GREGOIRE

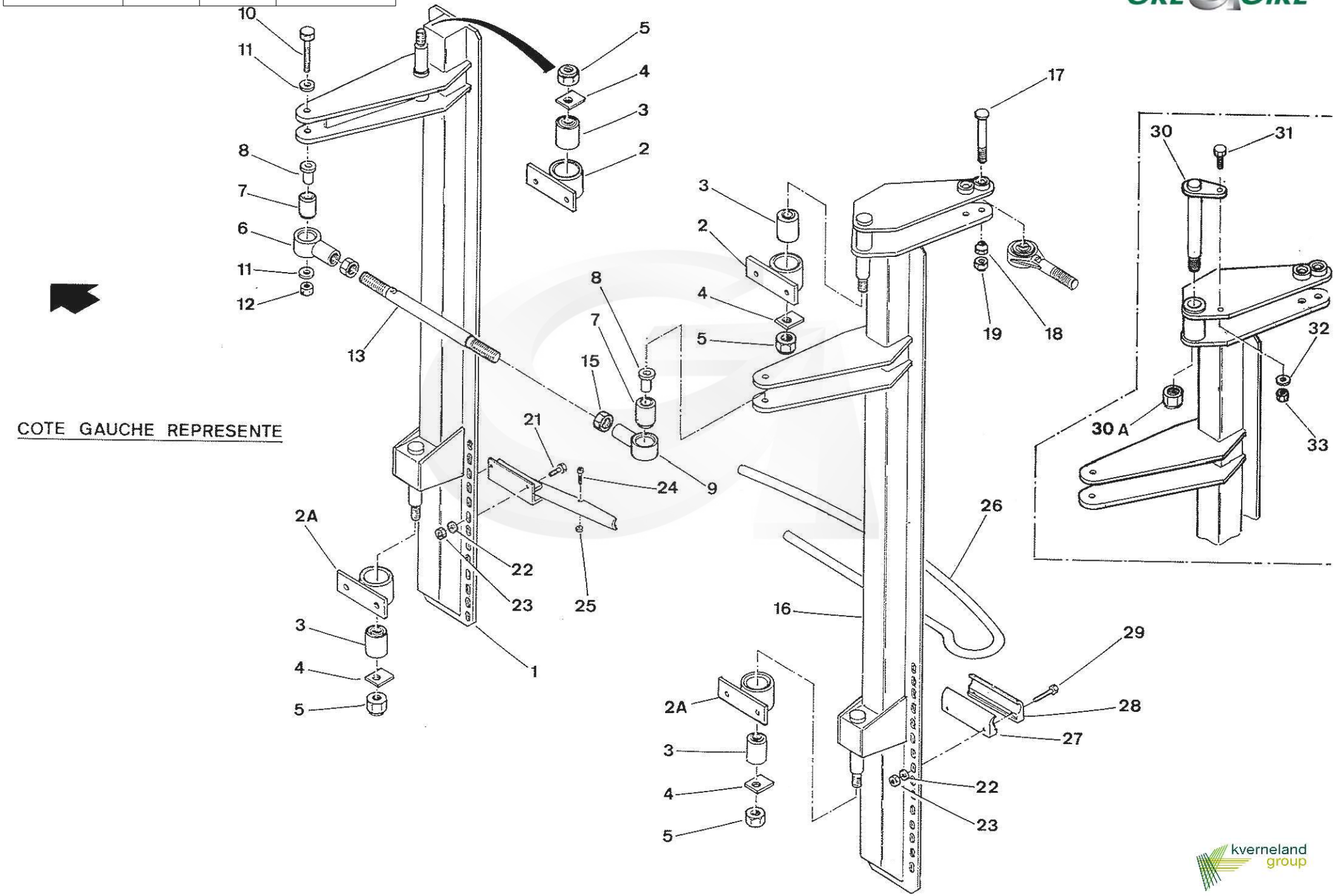

kverneland group

GREGOIRE

REP	CODE	DESIGNATION	Quantité Quantity	Poids (Kg) Weight	N° Bulletin	Modification depuis / from :	DESCRIPTION BESCHREIBUNG	DESCRIZIONE DESCRIPTION
1	500534	Support de secoueurs avant GAUCHE	1	50,000			Front rod holder L.H.	
NI	500533	Support de secoueurs avant DROIT	1	50,000			Front rod holder R.H.	
2	120946	Palier support de secoueurs	4	1,900			Bush Holder (bottom)	
2A	501276	Palier support de secoueurs bas	4	2,100			Bottom bush holder	
NI	065207	Vis TH 80K 14 x 30 zinguée	16	0,055			Screw H M 14 x 30 - Zinc	
NI	065051	Rondelle grower Diam. 14 zinguée	16	0,005			Flat washer Diam. 14 - Zinc	
3	025014	Articulation élastique	8	0,320			Rubber bushing	
4	355169	Contre-plaque serrage palier	8	0,075			Plate	
5	065019	Ecrou frein Diam. 24 zingué (Voir **NOTA** page 32-2)	8	0,105			Nyloc Nut H Diam. 24 - Zinc	
6	120523	Palier réglage à DROITE	2	0,920			Landing Adjusting RH.	
7	025015	Articulation élastique	4	0,200			Rubber bushing	
8	385087	Entretoise de flexibloc	4	0,135			Sleeve for Silent Block	
9	120524	Palier de réglage à GAUCHE	2	0,920			Landing adjusting - left	
10	065010	Vis TH 80K 14 x 90 zinguée	4	0,125			Bolt H M 14 x 90 - Zinc	
11	065068	Rondelle plate M Diam. 14 zinguée	8	0,010			Flat Washer M Diam. 14 - Zinc	
12	065015	Ecrou frein Diam. 14 zingué	4	0,020			Nyloc Nut H Diam. 14 - Zinc	
13	385754	Tige liaison de support	2	2,200			Connecting rod	
14	385018	Ecrou TDR Diam. 28 x150 à DROITE	2	0,040			Picking-head nut 28x150 (RH.)	
15	385017	Ecrou TDR Diam. 28 x150 à GAUCHE	2	0,040			Picking-head nut 28x150 (LH.)	
16	500538	Support de secoueurs arrière GAUCHE (Remplacé par 501683) (Voir **NOTA** page 32-2)	1	51,000			Rear rod holder L.H. (Replace by 501683) (See **Note** page 32-2)	
16A	501683	Support de secoueurs arrière GAUCHE	1	50,000			Rear rod holder L.H.	
NI	500537	Support de secoueurs arrière DROIT (Remplacé par 501682) (Voir **NOTA** page 32-2)	1	51,000			Rear rod holder R.H. (See **Note** page 32-2)	
NI	501682	Support de secoueurs arrière DROIT	1	50,000			Rear rod holder R.H.	
17	385353	Vis haut de bras	2	0,220			Link Rod Screw	
18	385355	Ecrou haut de bras	2	0,030			Link Rod Nut	
19	065016	Ecrou frein Diam. 16 zingué	2	0,030			Nyloc Nut diam 16mm - Zinc	
20	120463	Douille support Diam. 25 GAUCHE	7	2,380			Front rod support L.H. Diam. 25	
NI	120462	Douille support Diam. 25 DROIT	7	2,380			Front rod support R.H. Diam. 25	
21	065393	Vis TH 80K 10 x 30 zinguée (tête 16 mm)	28	0,025			Screw H M 10 x 30 - Zinc (Head 16 mm)	
22	065078	Rondelle ajustée Diam. 10 zinguée	56	0,010			Adj. Washer diam 10mm - Zinc	
23	065013	Ecrou frein Diam. 10 zingué	56	0,010			Nyloc Nut diam 10mm - Zinc	
24	060023	Vis CHC inox A2 8 x 40	14	0,020			Screw CHC 8 x 40 - Inox	

NI : NON ILLUSTRE / NOT ILLUSTRATED

* poids théorique / theoretical weight

PICKING HEAD : RODS HOLDERS

SUPPORTS SECOUEURS

kverneland group

G121	32	10-02	N° Bull.

GREGOIRE

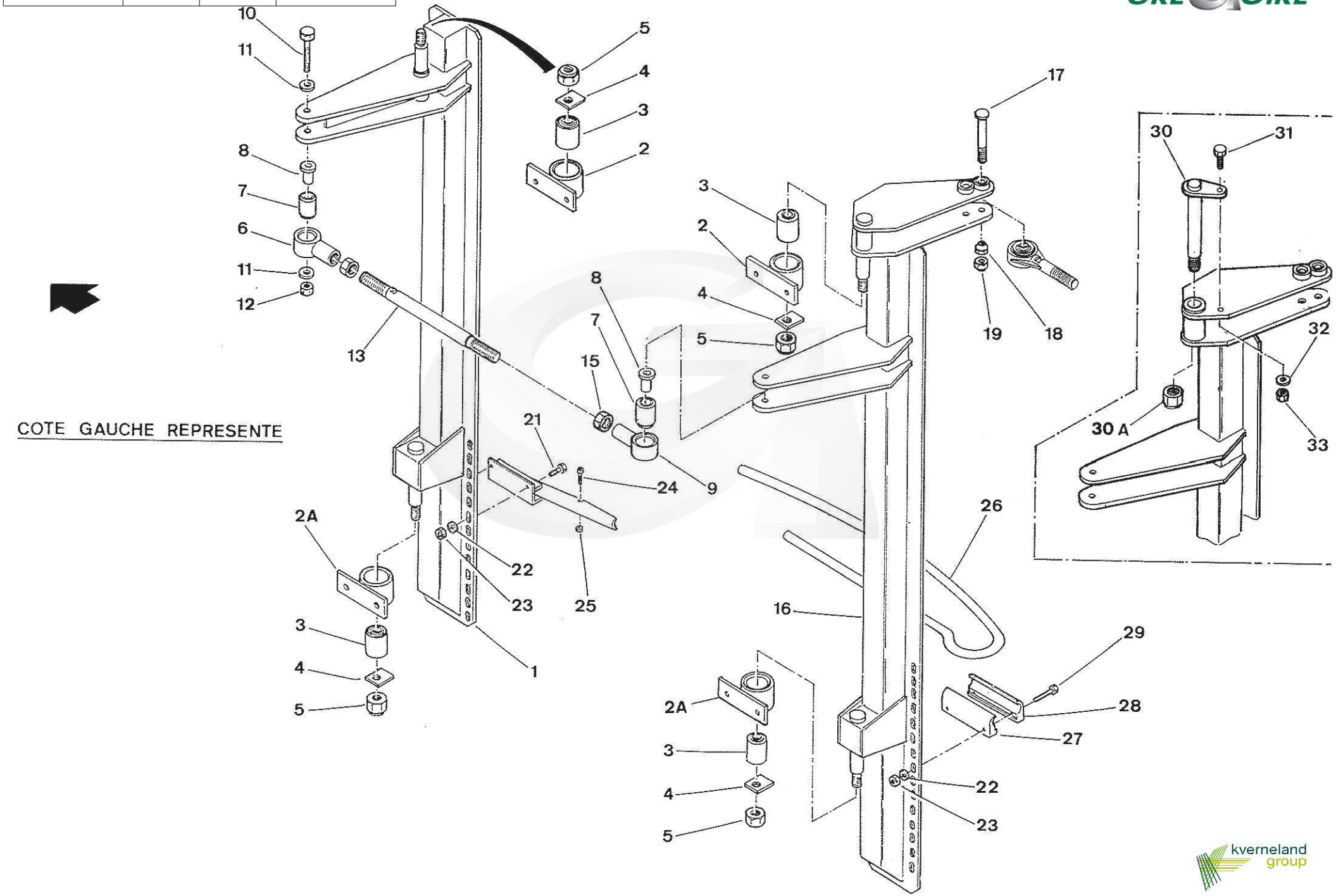

kverneland group

REP	CODE	DESIGNATION	Quantité Quantity	Poids (Kg) Weight	N° Bulletin	Modification depuis / from :	DESCRIPTION BESCHREIBUNG DESCRIZIONE DESCRIPTION
25	060006	Ecrou frein inox A2 Diam. 8	14	0,005			Lock Nut diam 8mm
26	265298	Secoueur moulé JAUNE	14	1,550			Arc Rod - Yellow diam 25mm
27	175011	Demi coquille femelle	14	0,345			Female half clamp
28	175012	Demi coquile mâle tête 16	14	0,340			Male half clamp
29	065394	Vis TH 80K 10 x 65 zinguée (tête 16 mm)	28	0,045			Screw H M 10 x 65 - Zinc (Head 16 mm)
30	501684	Axe support de secoueurs	2	1,235			Rod holder axle
30A	065973	Ecrou frein Diam. 24 x 200 zingué	2	0,100		**Version 2001**	Nyloc Nut diam 24 x 200 - Zinc
31	065685	Vis TH 80K 10 x 50 zinguée	2	0,040			Bolt H, 10 x 50 - Zinc
32	065066	Rondelle plate M Diam. 10 zinguée	2	0,005			Flat Washer diam 10mm - Zinc
33	065013	Ecrou frein Diam. 10 zingué	2	0,010			Nyloc Nut diam 10mm - Zinc

NOTA - *Les supports secoueurs arrière ont été modifiés à leur partie supérieure pour recevoir des axes amovibles (30) 501684. En conséquence, les supports secoueurs 500537 et 500538 restent interchangeables avec les nouveaux supports secoueurs 501682 et 501683 à condition de livrer les axes 501684 et les écrous 065973, ainsi que la visserie repères (31), (32), (33).*

NOTE - *Rear rods holders were been modified in their top to receive moving axles (30) 501684. Consequently, rods holders 500537 and 500538 are interchangeables with news rods holders 501682 and 501683 on condition of delivering axles 501684 and nuts 065973 and bolts, washers, nuts Diam.10 (31), (32), (33).*

NI : NON ILLUSTRE / NOT ILLUSTRATED

* poids théorique / theoretical weight

PICKING HEAD : RODS HOLDERS

SUPPORTS SECOUEURS

G121	33	10-99	N° Bull.

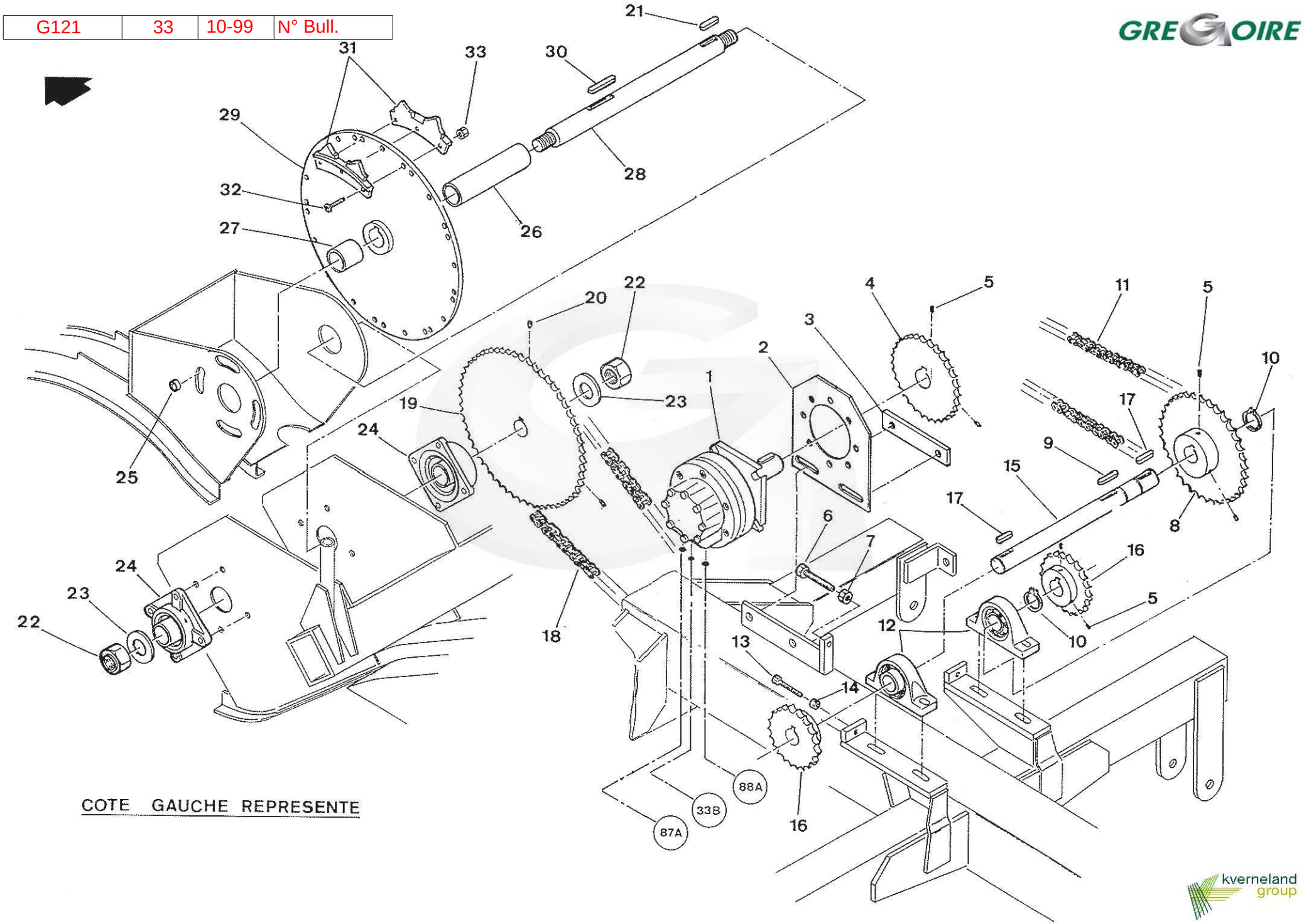

COTE GAUCHE REPRESENTE

GREGOIRE

REP	CODE	DESIGNATION	Quantité Quantity	Poids (Kg) Weight	N° Bulletin	Modification depuis / from :	DESCRIPTION BESCHREIBUNG	DESCRIZIONE DESCRIPTION
1	270135	Moteur hydraulique à pistons	1	-			Hydraulic motor	
NI		Pochette de joints pour moteur 270135					Seals kit for 270135	
2	190265	Support moteur	1	-			Motor support	
3	386678	Contre-plaque	1	-			Plate	
4	386723	Pignon moteur - 19,05 Simple - 30 dents	1	-			Sprocket 19,05S - 30 teeth	
5	065154	Vis STHC bout cuvette 8 x 20 zinguée	8	0,005			Setscrew rounded 8x20 - Zinc	
6	065186	Vis TH 60K 10 x 80 zinguée filetée sous tête	1	-			Bolt H M 60K 10 x 80 - Zinc (threaded under head)	
7	065028	Ecrou HU Diam. 10 zingué	1	0,010			Nut HU Diam. 10 - Zinc	
8	385281	Pignon 19,05S - D35 - CL10 - 38 dents	1	4,900			Sprocket 19,05 S - 38 teeth - D35 - CL10	
9	100003	Clavette parallèle à 2 bouts ronds 10 x 8 x 40	1	0,025			Parallel key 10x8x40	
10	055010	Circlips extérieur Diam. 35	2	0,005			External Circlip Diam. 35	
11	095056	Chaîne 19,05 simple renforcée ASA 60H - L = 2 m	1	1,400			r260431	
NI	095057	Attache rapide 19,05 Simple renforcée ASA 60 H7	1	0,200			Link - Reinforced P-19.05mm	
NI	095058	Maillon coudé 19,05 Simple renforcé ASA 60 H7	1	0,020			Elbow - Reinforced P-19.05mm	
12	240010	Palier NP 35	2	1,455			Bearing Block (NP35)	
13	065803	Vis TH 60K 8 x 70 filetée sous tête zinguée	2	-			Bolt H M 60K 8 x 70 - Zinc (threaded under head)	
14	065039	Ecrou HU Diam. 8 zingué	2	0,005			Nut Hu Diam. 8 - Zinc	
15	386540	Arbre de synchronisation	1	-			Synchronisation shaft	
16	386541	Pignon d'arbre de synchronisation 19,05S - 21 dents	2	-			Synchronisation shaft sprocket 19,05S - 21 teeth	
17	100047	Clavette parallèle à 2 bouts ronds 10 x 8 x 35	2	0,020			Parallel key 10 x 8 x 35	
18	095056	Chaîne 19,05 simple renforcée ASA 60H - L = 1750 x 2	2	1,400			Chain - Reinforced P-19.05mm	
NI	095057	Attache rapide 19,05 Simple renforcée ASA 60 H7	2	0,200			Link - Reinforced P-19.05mm	
NI	095058	Maillon coudé 19,05 Simple renforcé ASA 60 H7	2	0,020			Elbow - Reinforced P-19.05mm	
19	124666	Pignon arbre d'entraînement 19,05 S - 57 dents	2	-			Driving shaft sprocket 19,05S - 57 teeth	
20	066052	Vis STHC bout cuvette 10 x 20 zinguée	4	-			Setscrew STHC 10 x 20 - Zinc	
21	100060	Clavette parallèle à 2 bouts ronds 12 x 8 x 40	2	0,028			Parallel key 12 x 8 x 40	
22	065336	Ecrou frein Diam. 30 zingué	4	0,220			Nyloc nut H M 30 - Zinc	
23	065073	Rondelle plate M Diam. 30 zinguée	4	0,070			Flat washer M Diam. 30 - Zinc	
24	240056	Palier SF 40	4	1,700			Bearing housing SF 40	
25	386800	Entretoise	16	-			Spacer	
26	386539	Entretoise longue d'arbre d'entraînement	2	-			Long bush	
27	386538	Entretoise courte d'arbre d'entraînement	2	-			Short bush	
28	386537	Arbre de roue d'antraînement	2	-			Driving wheel shaft	
29	124656	Roue d'entraînement	2	-			Driving wheel	

NI : NON ILLUSTRE / NOT ILLUSTRATED

* poids théorique / theoretical weight

BUCKETS CHAINS CONVEYORS DRIVING

COMMANDE ENTRAINEMENT CONVOYEURS à GODETS

kverneland group

G 121	33-1	10-99	N°Bull.

G121	33	10-99	N° Bull.

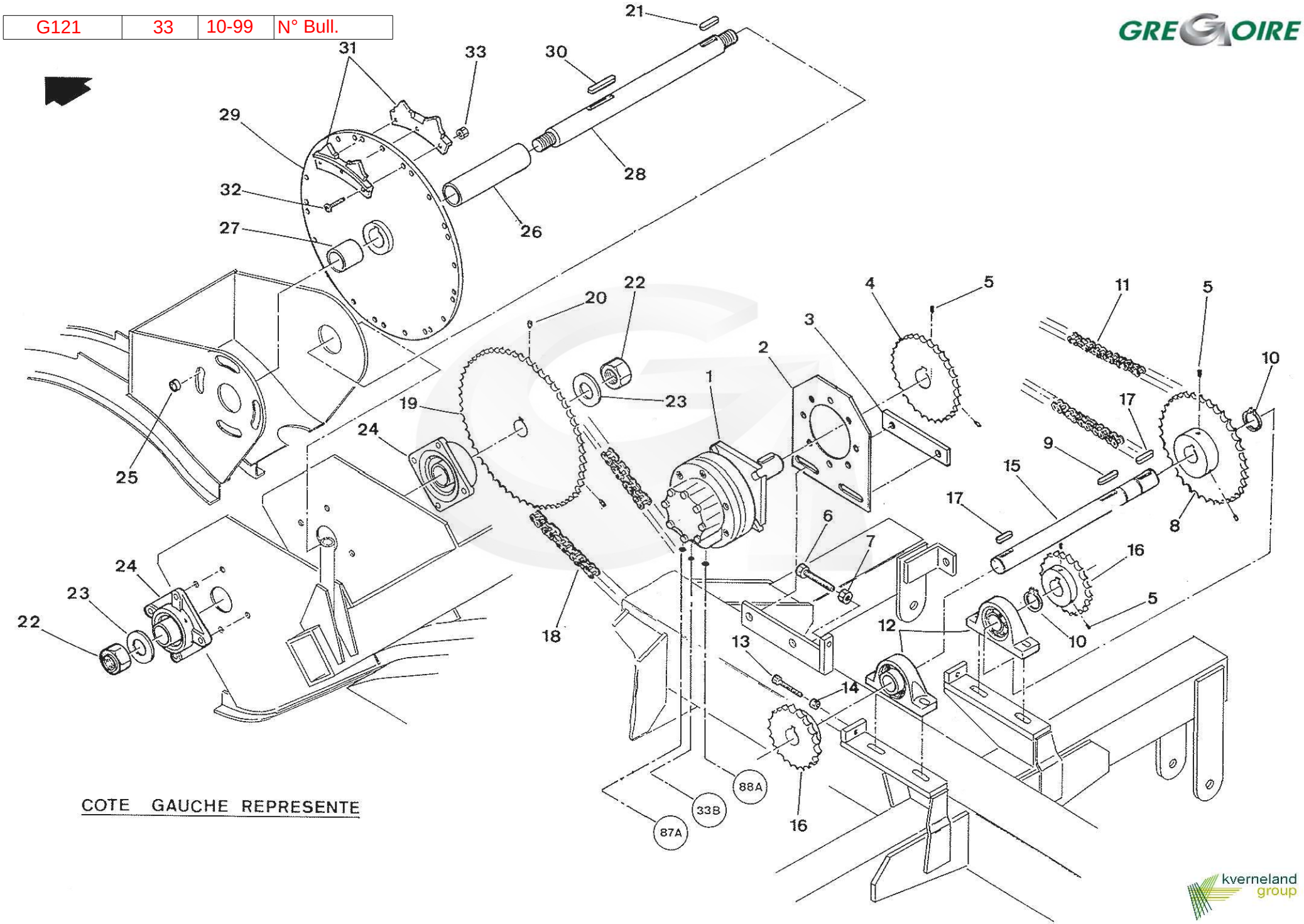

COTE GAUCHE REPRESENTE

REP	CODE	DESIGNATION	Quantité Quantity	Poids (Kg) Weight	N° Bulletin	Modification depuis / from :	DESCRIPTION BESCHREIBUNG DESCRIZIONE DESCRIPTION
30	100050	Clavette parallèle à 2 bouts ronds 12 x 8 x 60	2	0,040			Parallel key 12 x 8 x 60
31	178007	Doigt d'entraînement double à 3 trous	36	-			Double toothed quadrant
32	066051	Vis CHC 120K 10 x 40 brut	54	-			Screw CHC 120K 10 x 40
33	065013	Ecrou frein Diam. 10 zingué	54	0,010			Nyloc Nut diam 10mm - Zinc

NI : NON ILLUSTRE / NOT ILLUSTRATED

* poids théorique / theoretical weight

BUCKETS CHAINS CONVEYORS DRIVING

COMMANDE ENTRAINEMENT CONVOYEURS à GODETS

G121	34	10-99	N° Bull.

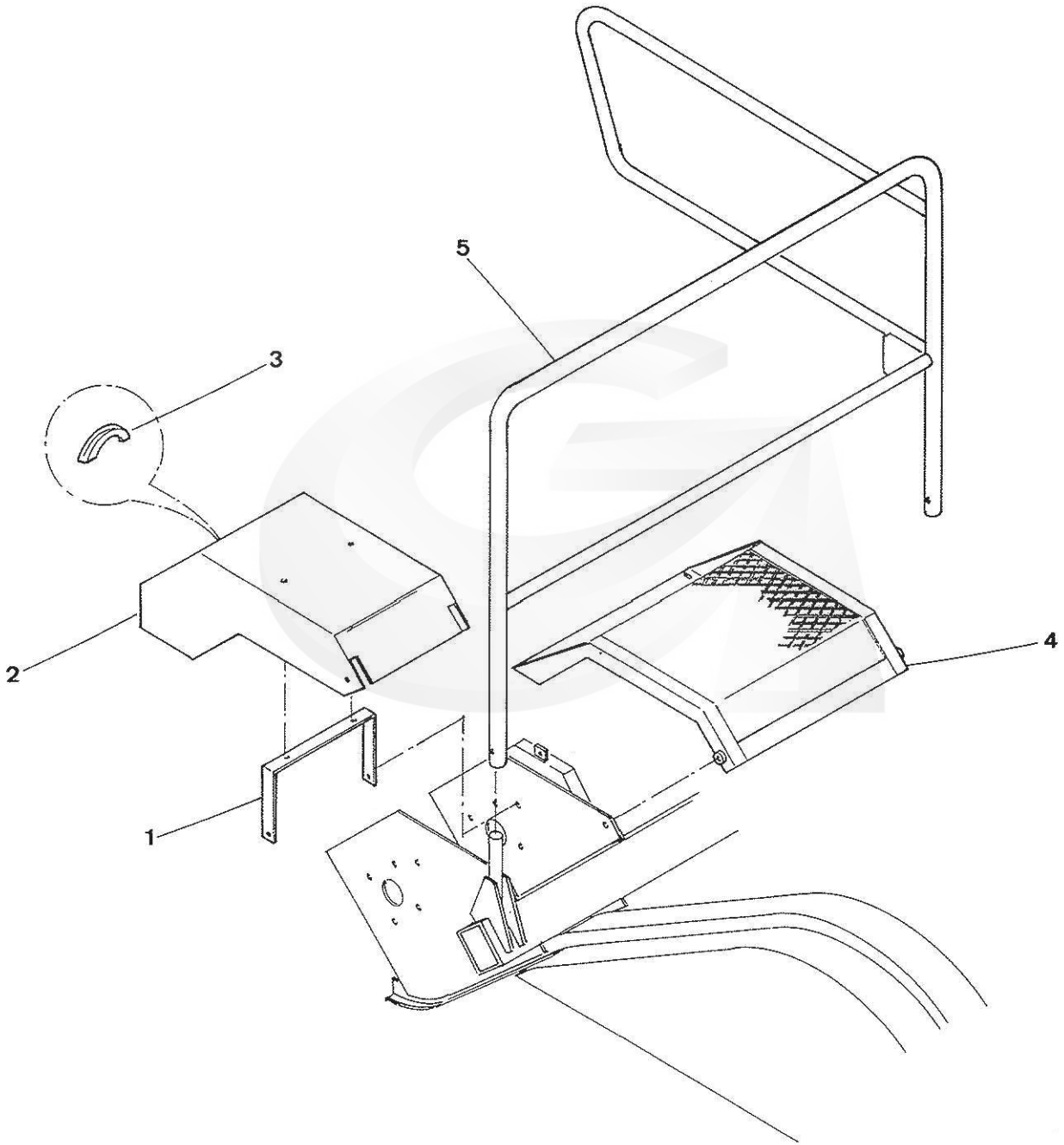

REP	CODE	DESIGNATION	Quantité Quantity	Poids (Kg) Weight	N° Bulletin	Modification depuis / from :	DESCRIPTION BESCHREIBUNG DESCRIZIONE DESCRIPTION
1	386687	Support de capot de roue d'entraînement	2	-			Bracket
2	356415	Capot de roue d'entraînement	2	-			Driving wheel cover
3	055053	Poignée galbée L = 165 - M6	2	0,050			Handle 165 x M6
4	500183	Marche-pied central	1	-			Middle footboard
5	500758	Rambarde centrale	1	-			Middle safety tube

NI : NON ILLUSTRE / NOT ILLUSTRATED

* poids théorique / theoretical weight

DRIVING WHEEL BUCKETS CHAINS COVERING - MIDDLE FOOTBOARD AND SAFETY TUBE

CAPOTAGE ENTRAINEMENT CONVOYEURS à GODETS - MARCHE-PIED et RAMBARDE CENTRAUX

G121	35	10-99	N° Bull.

COTE GAUCHE REPRESENTE

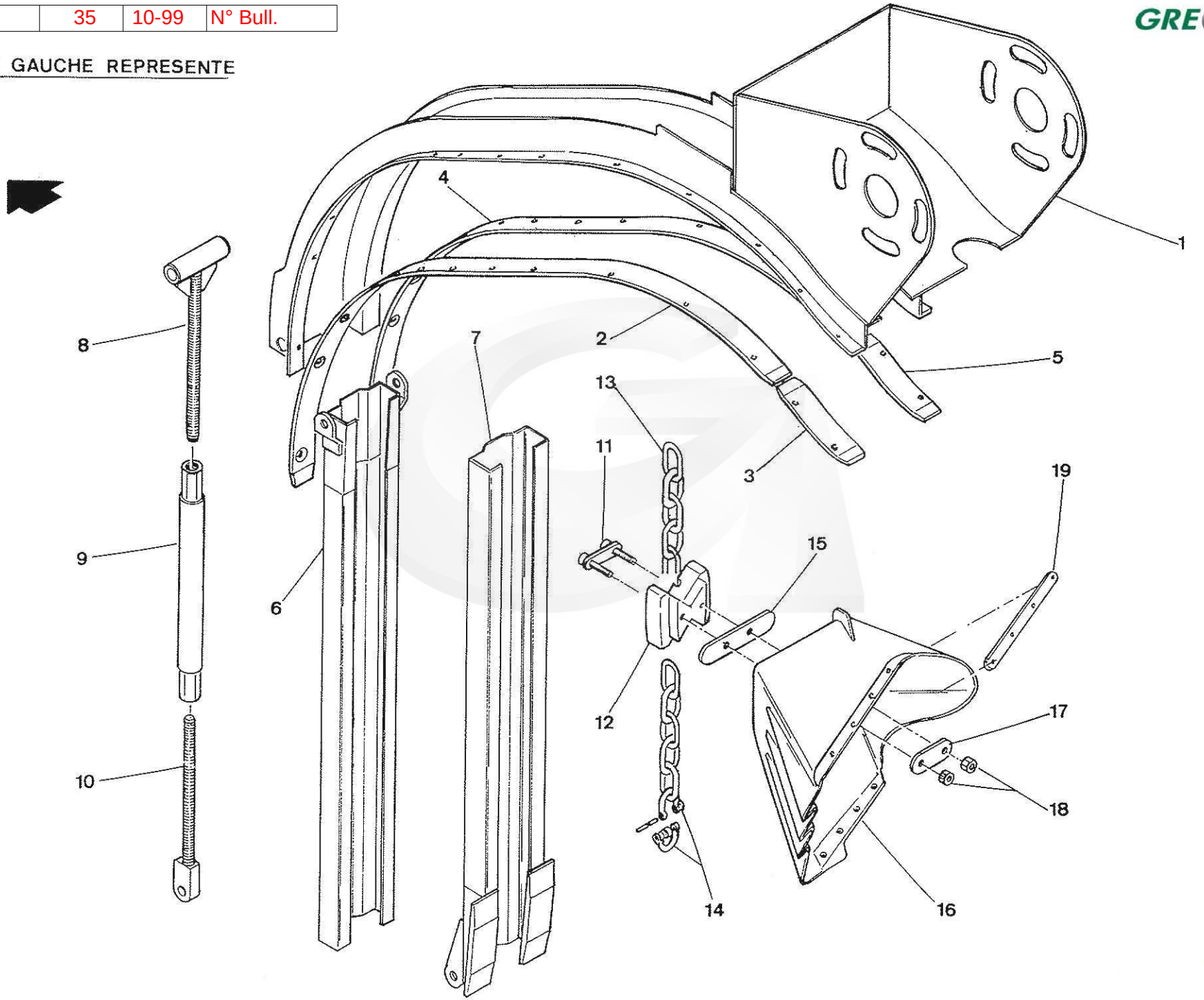

REP	CODE	DESIGNATION	Quantité Quantity	Poids (Kg) Weight	N° Bulletin	Modification depuis / from :	DESCRIPTION BESCHREIBUNG DESCRIZIONE DESCRIPTION
1	500121	Goulotte haute mobile GAUCHE	1	-			Moving upper chute L.H.
NI	500120	Goulotte haute mobile DROITE	1	-			Moving upper chute R.H.
2	346434	Glissière de goulotte haute mobile GAUCHE	2	4,000			Moving upper chute guide L.H.
3	386707	Bande de glissière avant renforcée GAUCHE	2	-			Strengthened front guide band L.H.
4	346433	Glissière de goulotte haute mobile DROITE	2	4,000			Moving upper chute guide R.H.
5	386706	Bande de glissière avant renforcée DROITE	2	-			Strengthened front guide band R.H.
6	356555	Glissière de tension mâle	2	-			Male adjusting guide
7	356552	Glissière de tension femelle	2	-			Female adjusting guide
8	500590	Té de tension supérieur	2	-			Upper adjusting tee
9	500589	Barre de tension	2	-			Adjusting rod
10	500732	Tige de tension inférieure	2	-			Lower adjusting rod
11	346284	Contre-plaque patin / chaîne	124	0,095			Guide block / buckets chain plate
12	265290	Patin	124	0,130			Guide block
13	095064	Chaîne D = 8 - 44 x 17 - L = 22m 52	2	1,270			Buckets chain
14	290080	Maillon d'accouplement	4	0,080			Coupling link
15	346296	Contre-plaque inférieure patin / godet	124	0,095			Guide block / bucket plate
16	265293	Godet grand souple GAUCHE	62	0,490			Flexible bucket L.H.
NI	265292	Godet grand souple DROIT	62	0,490			Flexible bucket R.H.
17	346285	Contre-plaque supérieure patin / godet	124	0,045			Guide block / bucket upper plate
18	060123	Ecrou frein inox A4 Diam.8	248	-			Nyloc nut Diam. 8 inox
19	346374	Contre-plaque de godet	248	0,026			Bucket plate

NI : NON ILLUSTRE / NOT ILLUSTRATED

* poids théorique / theoretical weight

BUCKETS CONVEYORS : ADJUSTING CHAINS ASSY. - FLEXIBLES BUCKETS

CONVOYEURS à GODETS : ENSEMBLE TENSION DE CHAINES - GODETS SOUPLES

G121	36	10-99	N° Bull.

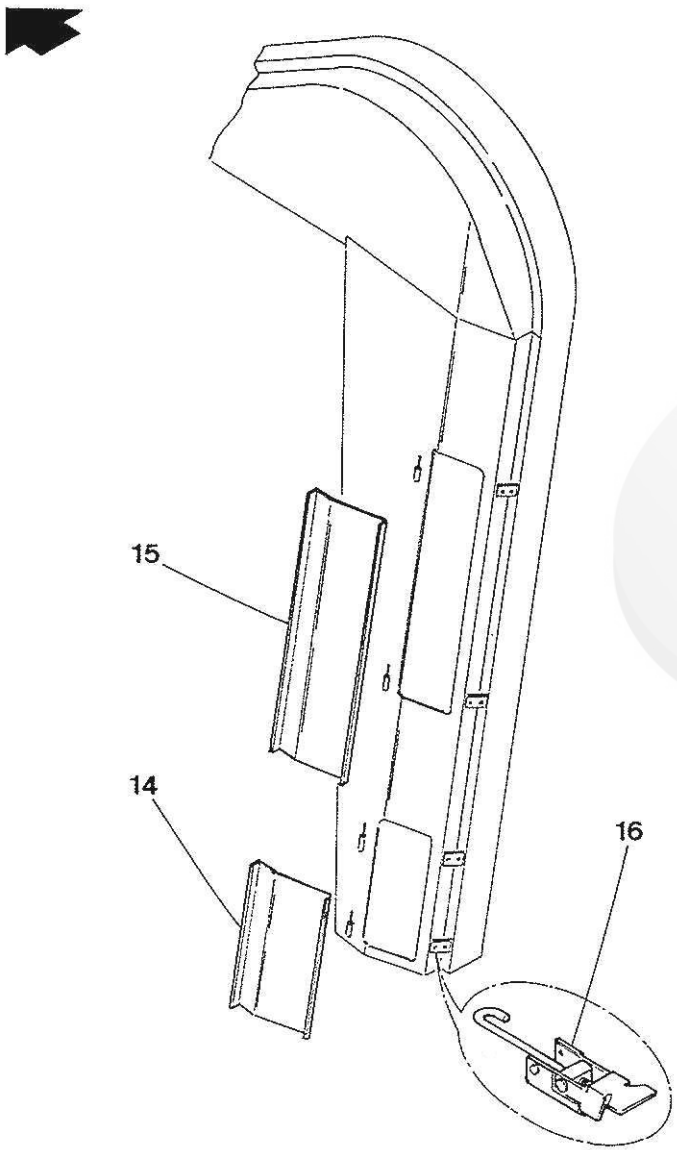

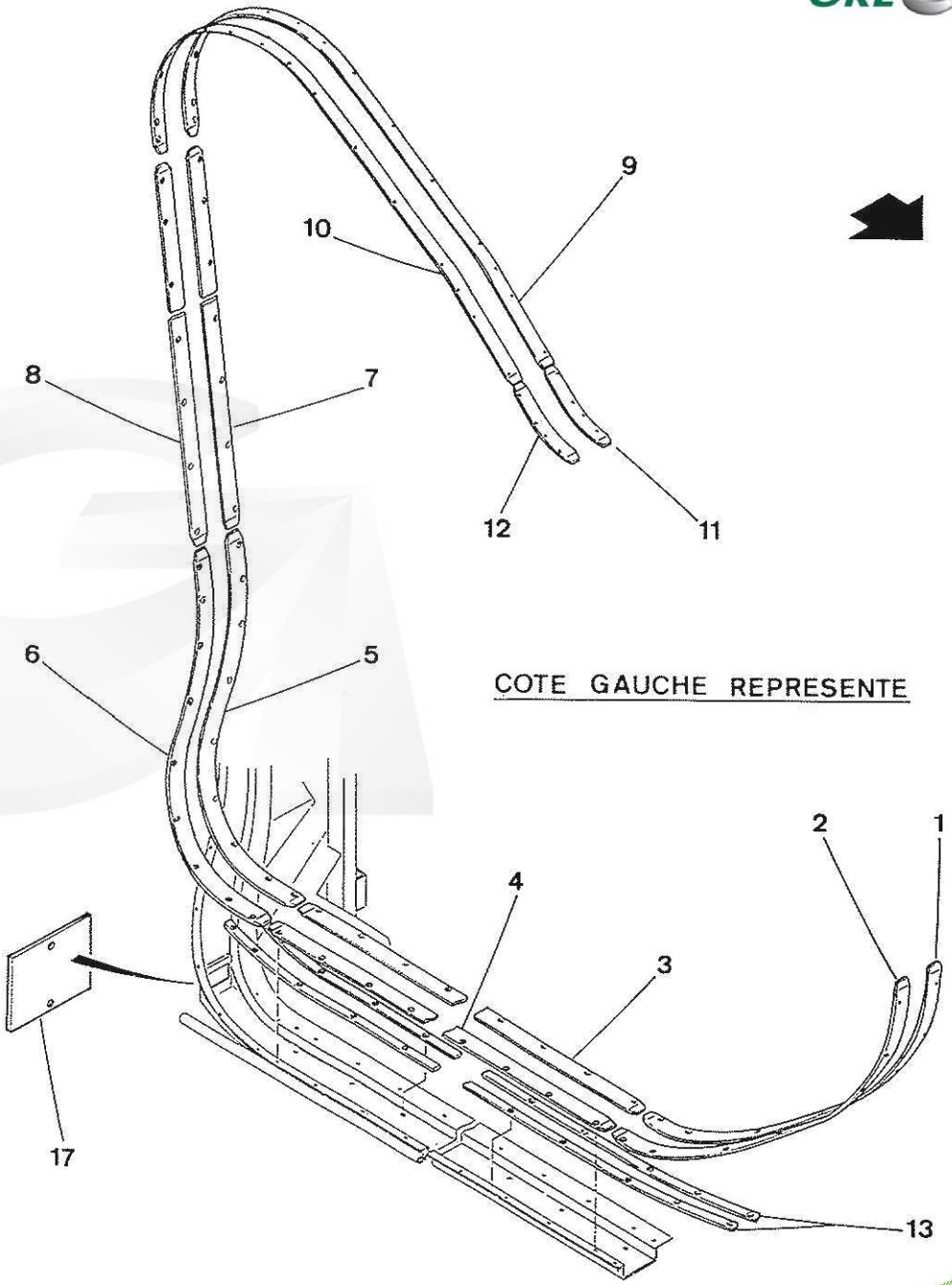

GREGOIRE

REP	CODE	DESIGNATION	Quantité Quantity	Poids (Kg) Weight	N° Bulletin	Modification depuis / from :	DESCRIPTION BESCHREIBUNG	DESCRIZIONE DESCRIPTION
1	346508	Bande d'angle avant extérieure GAUCHE	1	-			Exterior front angle band L.H.	
NI	346507	Bande d'angle avant extérieure DROITE	1	-			Exterior front angle band R.H.	
2	500154	Bande d'angle avant intérieure GAUCHE	1	-			Interior front angle band L.H.	
NI	500153	Bande d'angle avant intérieure DROITE	1	-			Interior front angle band R.H.	
3	346533	Bande de caisson inférieur GAUCHE	2	-			Inferior case band L.H.	
4	346441	Bande de caisson inférieur DROITE	2	-			Inferior case band R.H.	
5	356572	Glissière d'angle arrière extérieur GAUCHE	1	-			Exterior rear angle guide L.H.	
NI	356571	Glissière d'angle arrière extérieur DROITE	1	-			Exterior rear angle guide R.H.	
6	356574	Glissière d'angle arrière intérieur GAUCHE	1	6,000			Interior rear angle guide L.H.	
NI	356573	Glissière d'angle arrière intérieur DROITE	1	6,000			Interior rear angle guide R.H.	
7	346466	Glissière GAUCHE d'élévateur	2	-			Elevator guide L.H.	
8	346465	Glissière DROITE d'élévateur	2	-			Elevator guide R.H.	
9	356570	Glissière d'arrondi supérieur GAUCHE	2	-			Upper rounded edge guide L.H.	
10	356569	Glissière d'arrondi supérieur DROITE	2	-			Upper rounded edge guide R.H.	
11	386602	Bande glissière arrière GAUCHE renforcée	2	-			Strenghtened rear guide band L.H.	
12	386601	Bande glissière arrière DROITE renforcée	2	-			Strenghtened rear guide band R.H.	
13	346468	Bande d'appui caisson inférieur GAUCHE	2	-			Inferior case bearing band L.H.	
NI	346467	Bande d'appui caisson inférieur DROITE	2	-			Inferior case bearing band R.H.	
14	356406	Trappe de visite basse GAUCHE	1	-			Lower flap door L.H.	
NI	356405	Trappe de visite basse DROITE	1	-			Lower flap door R.H.	
15	356404	Trappe de visite haute GAUCHE	1	-			Upper flap door L.H.	
NI	356403	Trappe de visite haute DROITE	1	-			Upper flap door R.H.	
16	290082	Grenouillère	8	0,040			Door latch	
17	356296	Trappe de fermeture	2	-			Closing flap door	
NI	290051	Ecrou à oreilles	4	0,010			Wing Nut - Brass diam 8mm	

NI : NON ILLUSTRE / NOT ILLUSTRATED

* poids théorique / theoretical weight

BUCKETS CONVEYORS : GUIDES and FLAP DOORS

CONVOYEURS à GODETS : ENSEMBLE GLISSIERES et TRAPPES

kverneland group

G121	37	10-99	N° Bull.

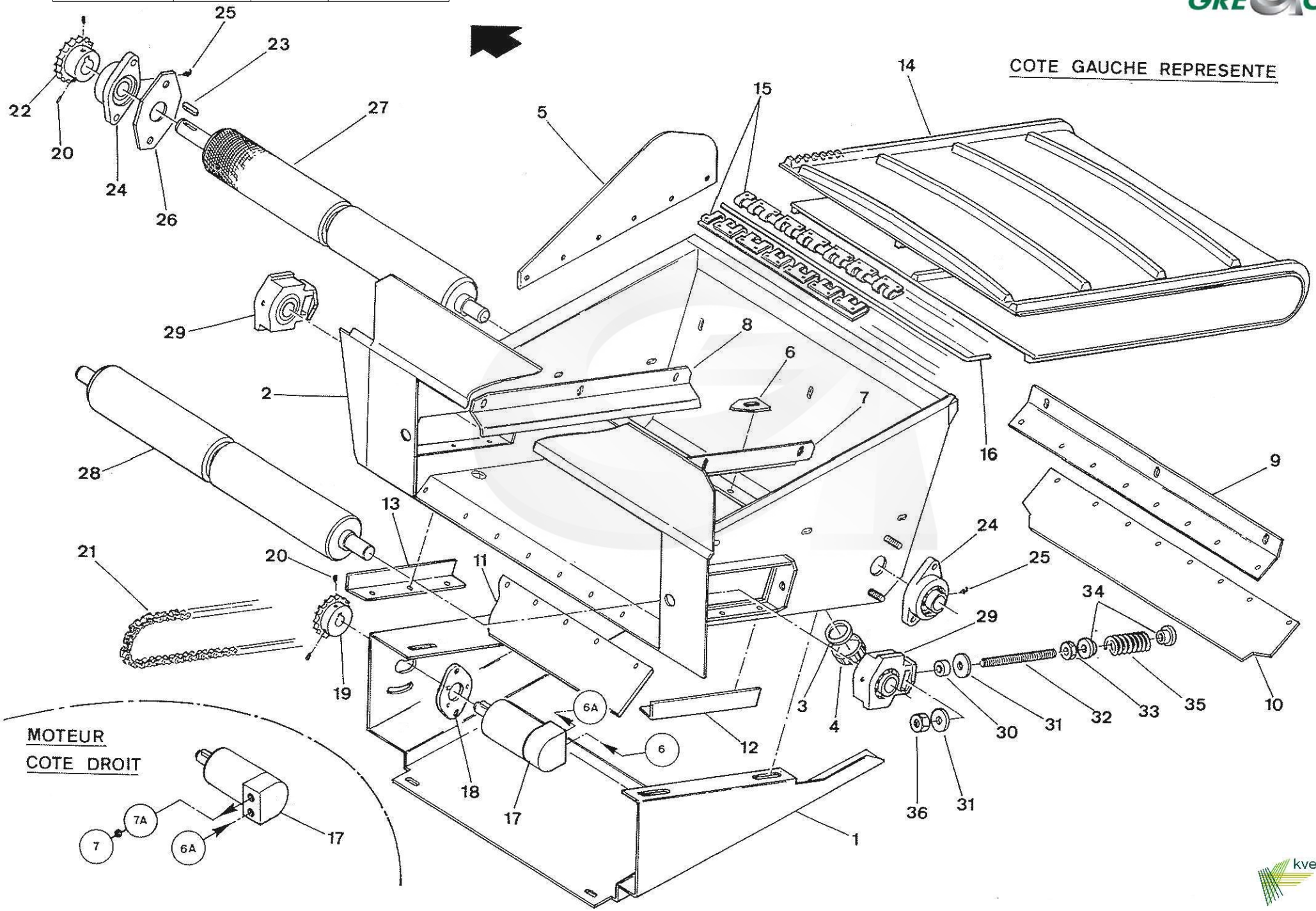

GREGOIRE

REP	CODE	DESIGNATION	Quantité Quantity	Poids (Kg) Weight	N° Bulletin	Modification depuis / from :	DESCRIPTION BESCHREIBUNG	DESCRIZIONE DESCRIPTION
1	500024	Support convoyeur nettoyeur supérieur GAUCHE	1	-			Upper cleaner conveyor support L.H.	
NI	500023	Support convoyeur nettoyeur supérieur DROIT	1	-			Upper cleaner conveyor support R.H.	
2	346417	Caisson GAUCHE	1	-			Case L.H.	
NI	346416	Caisson DROIT	1	-			Case R.H.	
3	295002	Joint Diam. 40	2	0,005			Seal diam 40mm	
4	295003	Bouchon plastique Diam. 40	2	0,030			Plastic Stopper diam 40mm	
5	285501	Bavette nettoyeur supérieur	2	-			Upper cleaner flap	
6	265005	Racleur de poulie	2	0,010			Pulley scraper	
7	346413	Déflecteur latéral DROIT	2	-			Side guide R.H.	
8	346414	Déflecteur latéral GAUCHE	2	-			Side guide L.H.	
9	346415	Déflecteur de bout	2	-			End guide	
10	285469	Bavette de bout	2	-			End flap	
11	285510	Bavette de vidage	2	-			Blow off flap	
12	345612	Cornière d'étanchéité DROITE	2	-			Sealing angle R.H.	
13	345613	Cornière d'étanchéité GAUCHE	2	-			Sealing angle L.H.	
14	285470	Tapis de caisson	2	3,750			Belt	
15	024044	Agrafe AIRPORT inox rigide - Lg = 550	2	0,450			Conveyor joiner - L = 550	
16	024045	Axe d'agrafe inox rigide Lg = 550	2	0,030			Conveyor joiner pin - L = 550	
NI	024046	Agrafe complète MINET AIRPORT inox - Lg = 550	2	0,380			Conveyor joiner assy. - L = 550	
17	210096	Moteur hydraulique J2 50CC / REV (OMM 50)	2	2,585			Hydraulic motor J250CC/REV	
NI	210458	Pochette de joints (moteur 210007)		0,010			Seals kit for motor 210096	
18	385046	Support moteur fraisé	2	0,135			Motor bracket	
19	385121	Pignon moteur 12,7S - 17D - D16 - CL5	2	0,400			Sprocket 12,7S - 17 teeth -D16 - Cl 8	
20	065152	Vis STHC bout cuvette 8 x 10 zinguée	8	0,003			Setscrew M 8 x 10 - Zinc	
21	095070	Chaîne 12,7 simple renforcée - L = 0,835m x 2	2	0,473			Reinforced single chain	
NI	095071	Attache rapide 12,7 simple renforcée	2	0,200			Chain link (reinforced single)	
NI	095072	Maillon coudé 12,7 simple renforcé	2	0,020			Reinforced elbowed chain half link 12,70S	
22	385078	Pignon 12,7 simple - 17D - D25 - CL8	2	0,400			Sprocket 17 teeth	
23	100027	Clavette parallèle à 2 bouts ronds 8 x 7 x 25	2	0,010			Parallel key 8x7x25	
24	240019	Palier SFT 25	4	0,595			Bearing Block SFT25	
25	055044	Graisseur coudé 45°- 1/4 Witworth	4	0,005			Grease nipple 45°- Witworth	
26	345125	Tôle fermeture palier	2	-			Plate	
27	386683	Rouleau moteur	2	9,000			Roller	
28	386682	Rouleau mené	2	-			Roller	

NI : NON ILLUSTRE / NOT ILLUSTRATED

* poids théorique / theoretical weight

UPPER CLEANERS CONVEYORS

CONVOYEURS NETTOYEURS SUPERIEURS

kverneland group

G 121	37-1	10-99	N°Bull.

G121	37	10-99	N° Bull.

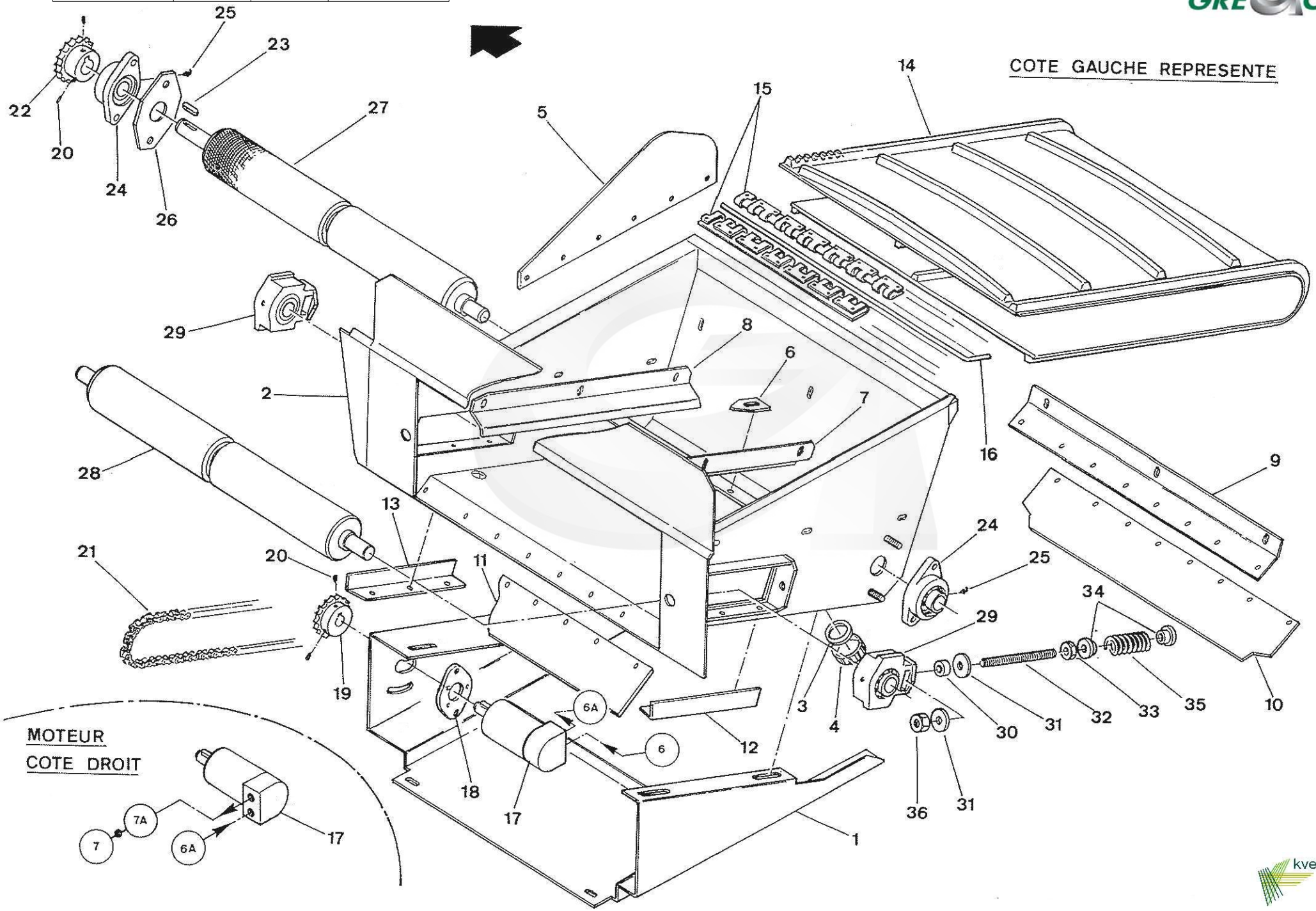

REP	CODE	DESIGNATION	Quantité Quantity	Poids (Kg) Weight	N° Bulletin	Modification depuis / from :	DESCRIPTION BESCHREIBUNG DESCRIZIONE DESCRIPTION
29	385347	Palier ST 25	4	0,885			Bearing ST25
30	386201	Douille tendeur tapis	4	0,020			Bushing
31	065067	Rondelle plate M Diam. 12 zinguée	8	0,010			Flat washer M Diam. 12 - Zinc
32	386200	Tige tendeur tapis	4	-			Adjusting rod
33	065029	Ecrou HU Diam. 12 zingué	4	0,015			Nut Hu Diam. 12 - Zinc
34	385039	Guide de ressort convoyeur latéral	8	0,035			Spring guide
35	325003	Ressort tendeur comprimé - Fil 4 - I 20 - Lg 80 - Pas 10	4	0,075			Spring (Thread 4 - I 20 - LG80 - Pitch10)
36	065014	Ecrou frein Diam. 12 zingué	4	0,015			Nyloc Nut diam 12mm - Zinc

NI : NON ILLUSTRE / NOT ILLUSTRATED

* poids théorique / theoretical weight

UPPER CLEANERS CONVEYORS
CONVOYEURS NETTOYEURS SUPERIEURS

G121	38	10-99	N° Bull.

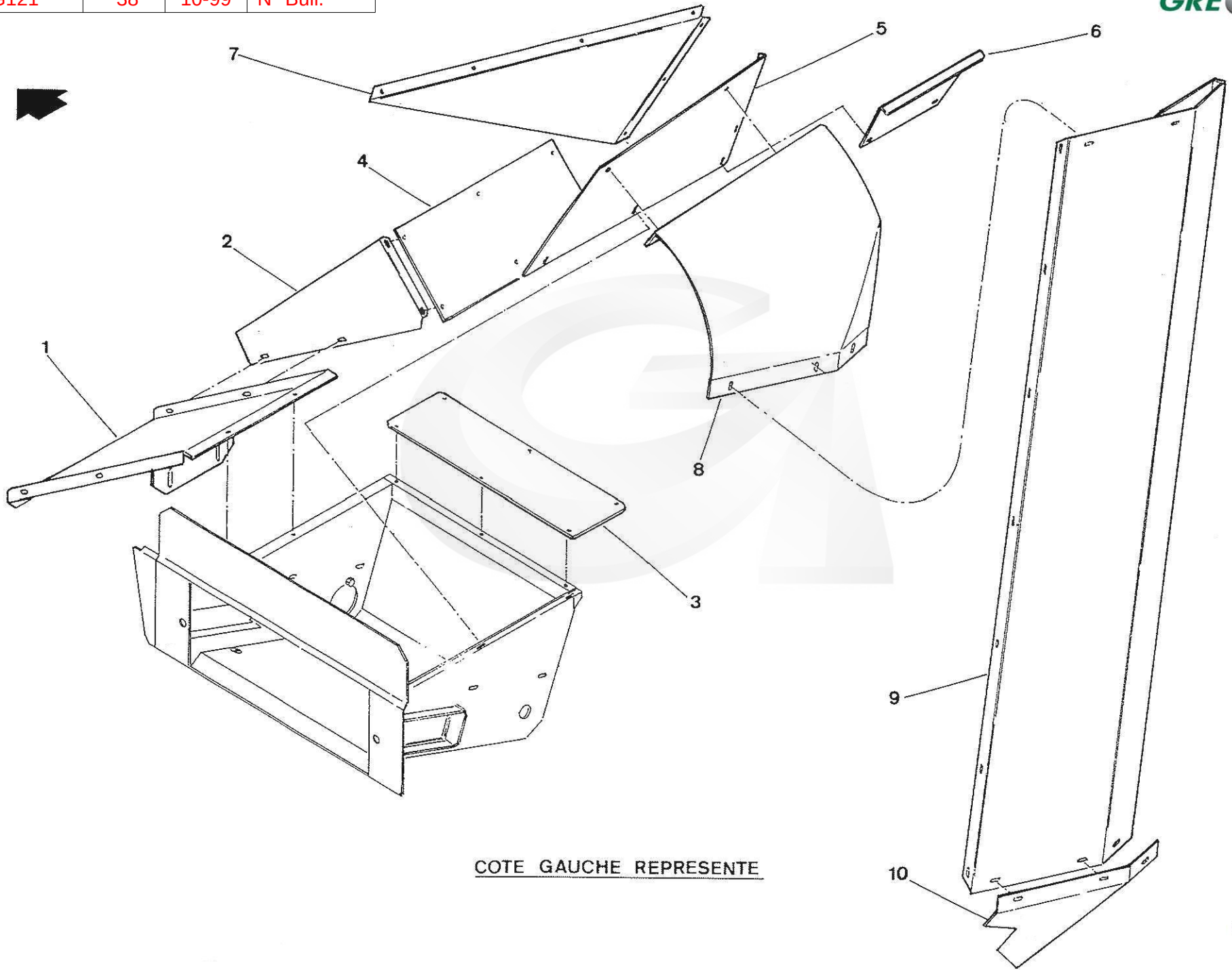

COTE GAUCHE REPRESENTE

REP	CODE	DESIGNATION	Quantité Quantity	Poids (Kg) Weight	N° Bulletin	Modification depuis / from :	DESCRIPTION BESCHREIBUNG DESCRIZIONE DESCRIPTION
1	346536	Tôle inférieure nettoyeur supérieur	2	-			Upper cleaner lower shield
2	346628	Tôle latérale GAUCHE inférieure	1	-			Lower side shield L.H.
NI	346627	Tôle latérale DROITE inférieure	1	-			Lower side shield R.H.
3	346557	Tôle de jonction nettoyeur supérieur	1	-			Upper cleaner junction shield
4	346558	Tôle de déflection oblique	1	-			Deflector
5	346542	Tôle arrière GAUCHE de nettoyeur supérieur	1	-			Upper cleaner rear shield L.H.
NI	346541	Tôle arrière DROITE de nettoyeur supérieur	1	-			Upper cleaner rear shield R.H.
6	346631	Jonction de tôles arrière de nettoyeur supérieur	1	-			Upper cleaner rear shields junction
7	346584	Tôle de répartition GAUCHE supérieure	1	-			Upper distribution shield L.H.
NI	346583	Tôle de répartition DROITE supérieure	1	-			Upper distribution shield R.H.
8	346540	Tôle arrondie supérieure GAUCHE	1	-			Upper rounded shield L.H.
NI	346539	Tôle arrondie supérieure DROITE	1	-			Upper rounded shield R.H.
9	346429	Töle d'étanchéité arrière GAUCHE	1	-			Rear sealing shield L.H.
NI	346428	Tôle d'étanchéité arrière DROITE	1	-			Rear sealing shield R.H.
10	346544	Töle inférieure arrière GAUCHE	1	-			Rear lower shield L.H.
NI	346543	Tôle inférieure arrière DROITE	1	-			Rear lower shield R.H.

NI : NON ILLUSTRE / NOT ILLUSTRATED

* poids théorique / theoretical weight

REAR SHIELDS CONVEYORS

HABILLAGE CONVOYAGE ARRIERE

G121	39	10-99	N° Bull.

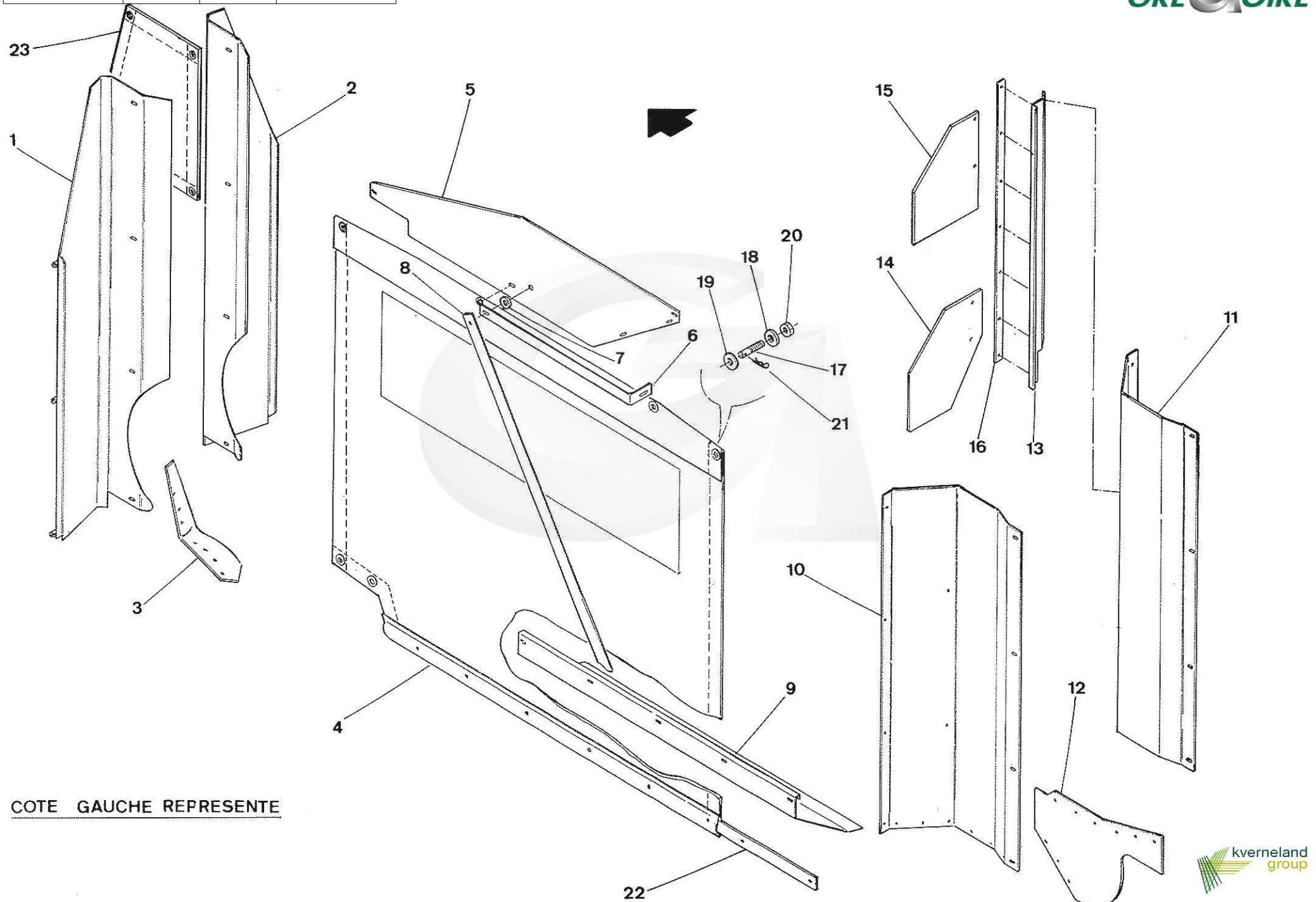

COTE GAUCHE REPRESENTE

GREGOIRE

REP	CODE	DESIGNATION	Quantité Quantity	Poids (Kg) Weight	N° Bulletin	Modification depuis / from :	DESCRIPTION BESCHREIBUNG	DESCRIZIONE DESCRIPTION
1	346436	Tôle d'entrée GAUCHE	1	-			Front shield L.H.	
2	346435	Tôle d'entrée DROITE	1	-			Front shield R.H.	
3	285516	Bavette AVANT	2	-			Front flap	
4	035132	Bâche GAUCHE	1	4,000			Tarp L.H.	
NI	035131	Bâche DROITE	1	4,000			Tarp R.H.	
5	346630	Tôle latérale haute	2	-			Upper side shield	
6	386896	Plat support tuyaux	2	-			Hoses bracket	
7	386895	Entretoise de bâche	2	-			Spacer	
8	386811	Tirant	2	-			Iron tie	
9	346611	Tôle bas de caisson GAUCHE	1	-			Lower case shield L.H.	
NI	346610	Tôle bas de caisson DROITE	1	-			Lower case shield R.H.	
10	346607	Carenage arrière GAUCHE	1	-			Rear shield R.H.	
11	346606	Carenage arrière DROIT	1	-			Rear shield L.H.	
12	285543	Bavette carenage arrière	2	-			Rear shield flap	
13	355051	Support rideau arrière DROIT	1	3,940			Rear flap support R.H.	
NI	355052	Support rideau arrière GAUCHE	1	3,940			Rear flap support L.H.	
14	285511	Rideau bas arrière	2	0,525			Rear lower flap	
15	285012	Rideau arrière	10	0,480			Rear flap	
16	355053	Contre plaque rideau arrière	2	1,000			Rear flap backing plate	
17	385307	Fixation de bâche	6	0,025			Tarp fixing	
18	065066	Rondelle plate M Diam. 10 zinguée	6	0,005			Flat Washer diam 10mm - Zinc	
19	065060	Rondelle plate LL Diam. 10 zinguée	6	0,015			Flat washer LL Diam.10 - Zinc	
20	065025	Ecrou Hm Diam. 10 bas zingué	6	0,005			Nut Hm Diam. 10- Zinc	
21	180002	Goupille Béta Diam. 4	6	0,015			Beater pin Diam. 4	
22	386808	Plat de bâche	2	-			Tarp plate	
23	035152	Bâche moteur	1	0,250			Engine tarp	

NI : NON ILLUSTRE / NOT ILLUSTRATED

* poids théorique / theoretical weight

HARVESTING TUNNEL SHIELDS - TARPS

HABILLAGE TUNNEL DE RECOLTE - BACHES

kverneland group

G121	40	10-99	N° Bull.

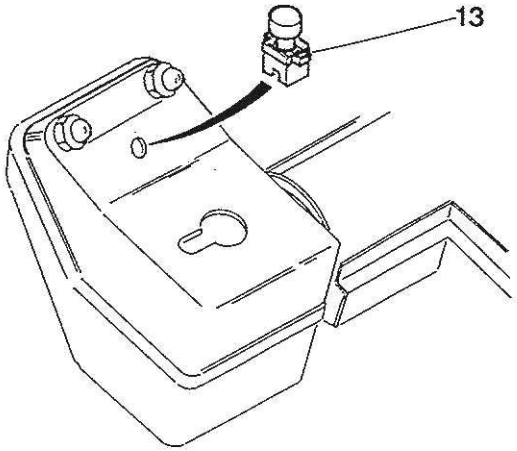

COTE GAUCHE REPRESENTE

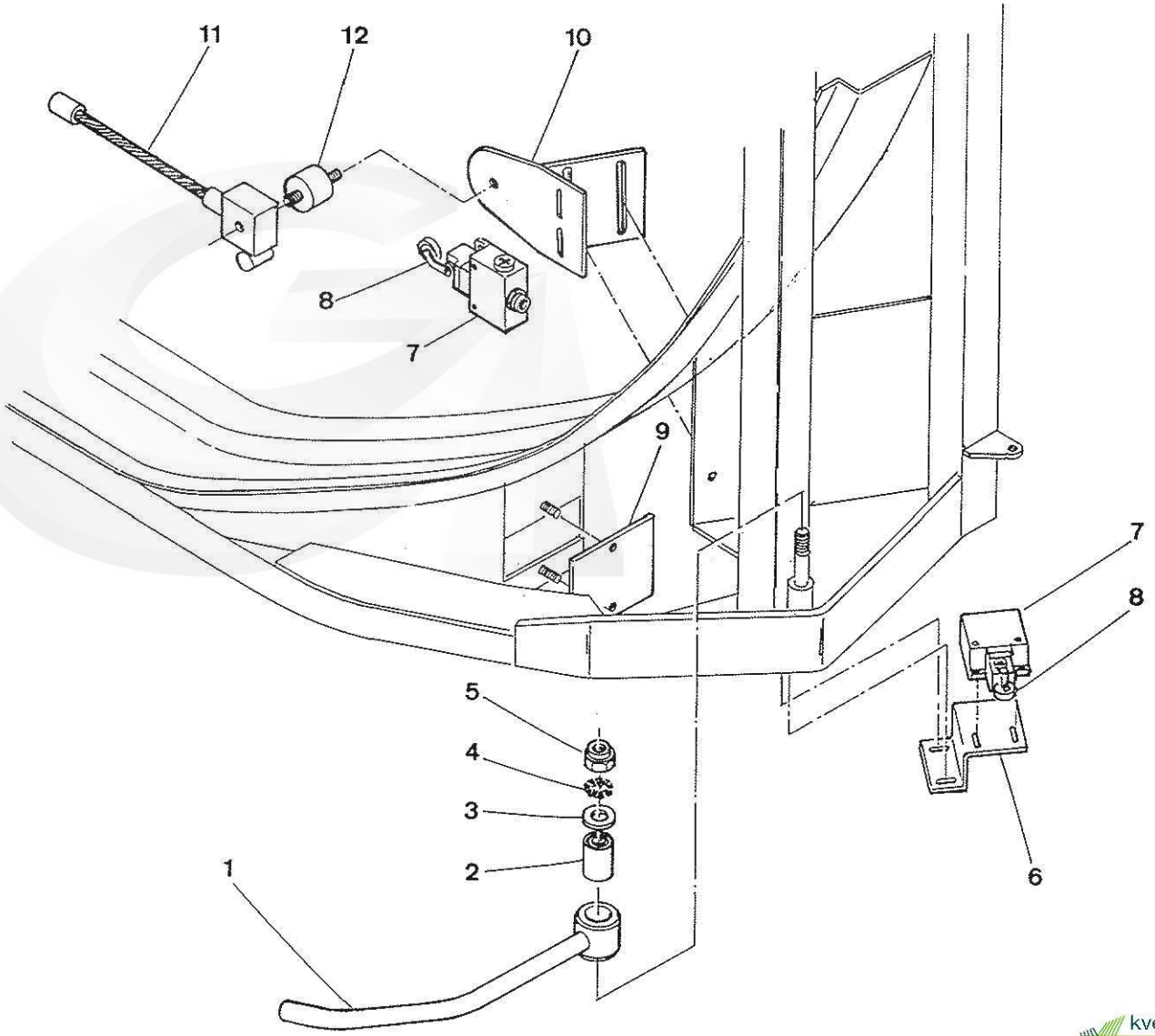

GREGOIRE

REP	CODE	DESIGNATION	Quantité Quantity	Poids (Kg) Weight	N° Bulletin	Modification depuis / from :	DESCRIPTION BESCHREIBUNG DESCRIZIONE DESCRIPTION
		TATEURS LATERAUX					**SIDE SENSORS ARMS**
1	500749	Bras tateur	2	0,705			Sensor arm
2	025012	Articulation élastique	2	0,080			Rubber bush
3	065068	Rondelle plate M Diam. 14 zinguée	2	0,010			Flat Washer M Diam. 14 - Zinc
4	065042	Rondelle éventail Diam. 14 zinguée denture extérieure	2	0,004			Spring washer Diam. 14 - Zinc
5	065015	Ecrou frein Diam. 14 zingué	2	0,020			Nyloc Nut H Diam. 14 - Zinc
6	356559	Support de contacteur tâteur GAUCHE	1	-			Switch support L.H.
NI	356558	Support de contacteur tâteur DROIT	1	-			Switch support R.H.
7	165207	Interrupteur de position (corps) ZCK M 1	4	0,230			Limit Switch (body - ZCK M1)
8	165206	Interrupteur de position (tête) ZCK D 15	4	0,090			Limit Switch (head - ZCK D15)
NI	165042	Réducteur laiton 11/09	4	0,005			Brass reduction
NI	165084	Presse étoupe	4	0,010			Compression packing 9
9	356296	Trappe de fermeture	2	-			Closing flap door
NI	290051	Ecrou à oreilles laiton D =8	4	0,010			Wing Nut - Brass diam 8mm
		TATEURS DE HAUTEUR					**HEIGHT INDICATORS**
10	500742	Support tâteur de hauteur GAUCHE	1	1,090			Height indicator support L.H.
NI	500717	Support tâteur de hauteur DROIT	1	-			Height indicator support R.H.
11	500422	Palpeur GAUCHE	1	0,475			Sensor L.H.
NI	500421	Palpeur DROIT	1	0,475			Sensor R.H.
12	025005	Plot élastique 40 x 28	2	0,090			Rubber bumper 40 x 28 - M 10
13	165232	Voyant SEIM + ampoule 12V	1	0,060			Alarm Light
NI	165236	Lampe graisseur 12V - 10W	1	0,002			Greasing light 12V - 10W

NI : NON ILLUSTRE / NOT ILLUSTRATED

* poids théorique / theoretical weight

SENSORS ARMS - HEIGHT INDICATORS

TATEURS LATERAUX - TATEURS DE HAUTEUR

kverneland group

G121	41	10-99	N° Bull.

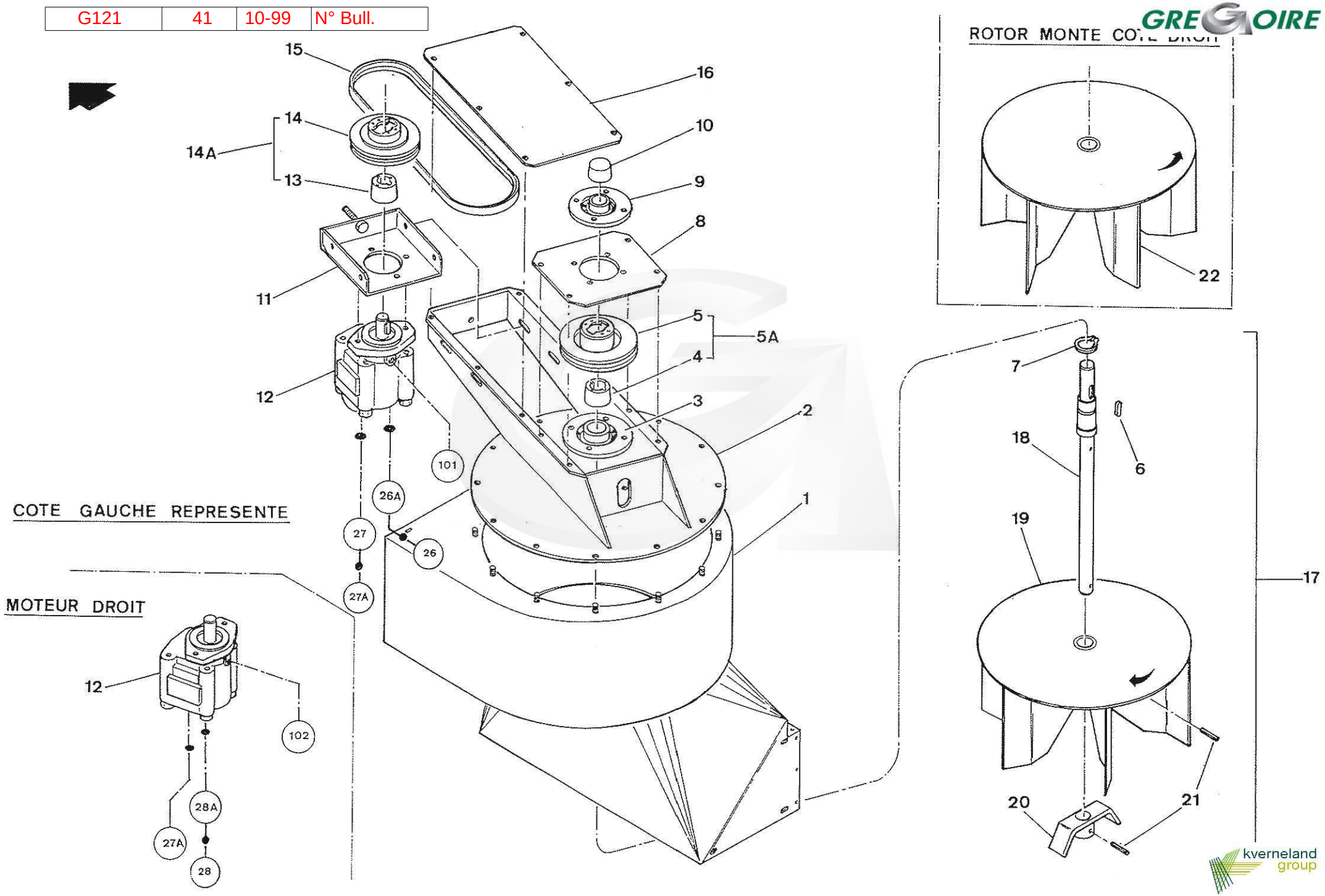

GREGOIRE

REP	CODE	DESIGNATION	Quantité Quantity	Poids (Kg) Weight	N° Bulletin	Modification depuis / from :	DESCRIPTION BESCHREIBUNG / DESCRIZIONE DESCRIPTION
1	356420	Carter de hotte GAUCHE	1	-			Fan box L.H.
NI	356419	Carter de hotte DROIT	1	-			Fan box R.H.
2	124613	Support paliers	2	-			Bearing housing support
3	240054	Palier - Réf. FC 35A	2	1,270			Bearing housing FC 35A
4	230059	Moyeu MGT 032 - AL 30	2	0,255			Coupling MGT 032 AL 30
5	280029	Poulie 140 1SPB MGT 032	2	1,910			Pulley
5	280030	Poulie 125 1SPB MGT 032	2	1,610		**Version 2000**	Pulley
5A	280054	Poulie 140 1SPB 32 - AL30	2	-			Pulley 140 1SPB 32 AL 30
5A	280088	Poulie 125 1SPB 32 - AL30	2	-		**Version 2000**	Pulley 125 1SPB 32 AL30
6	100028	Clavette parallèle à 2 bouts ronds 8 x 7 x 30	2	0,010			Parallel key (8x7x30)
7	055010	Circlips extérieur Diam. 35	2	0,005			External Circlip Diam. 35
8	356289	Plaque support palier supérieur	2	-			Upper bearing housing support plate
9	240053	Palier FC 30A	2	1,030			Bearing housing FC 30A
10	240055	Capuchon	2	0,040			Cap
11	124614	Support moteur tendeur	2	-			Adjusting motor support
12	210034	Moteur HDM 30 - 24 cm3 (Remplace 210003)	2	13,000		**Version 2001**	Hydraulic Motor HDM 30 - 24 cm3 (Replace 210003)
NI	185409	Pochette de joints pour moteur 210003	-	0,045			Seals kit for motor 210003
	185418	Pochette de joints pour moteurs 210034 et 210035	-			**Version 2001**	Seals kit for motor 210034 and 210035
13	230009	Moyeu MGT 032 - AL 25,4	2	0,305			Coupling MGT32-25.4mm
14	280030	Poulie 125 1SPB MGT 032	2	1,610			Pulley
14A	280004	Poulie 125 1SPB MGT 032 - AL 25,4	2	1,965			Pulley (with coupling)
15	130102	Courroie XPB 1250	2	0,240			Belt XPB 1250
15	130118	Courroie HI Power MN B-45 17mm	2	0,200		**Version 2000**	Belt HI Power MN B-45 17mm
16	356290	Capot de courroie	2	-			Belt case
17	124785	Ensemble rotor DROIT (monté côté GAUCHE, comprend les pièces repérées 18 - 19 - 20 - 21)	1	-			Mounted rotor Assy. R.H. (Mounted side L.H. with parts 18 to 21)
18	386524	Arbre de rotor	2	3,500			Rotor shaft
19	122095	Rotor DROIT (monté côté GAUCHE)	1	18,500			Rotor R.H. (Mounted side L.H.)
20	500556	Broyeur	2	0,800			Grinder
21	180023	Goupille mécanindus 8 x 45 épaisse	4	0,010			Roll Pin 8x45
NI	124786	Ensemble rotor GAUCHE (monté côté DROIT, comprend les pièces repérées 18 - 20 - 21 - 22)	1	-			Mounted rotor Assy. L.H. (Mounted side R.H. with parts 18 - 20 - 21 - 22)
22	124616	Rotor GAUCHE (monté côté DROIT)	1	12,500			Rotor L.H. (Mounted side R.H.)

NI : NON ILLUSTRE / NOT ILLUSTRATED

* poids théorique / theoretical weight

UPPER CLEANERS

ASPIRATEURS SUPERIEURS

kverneland group

G121	42	10-99	N° Bull.

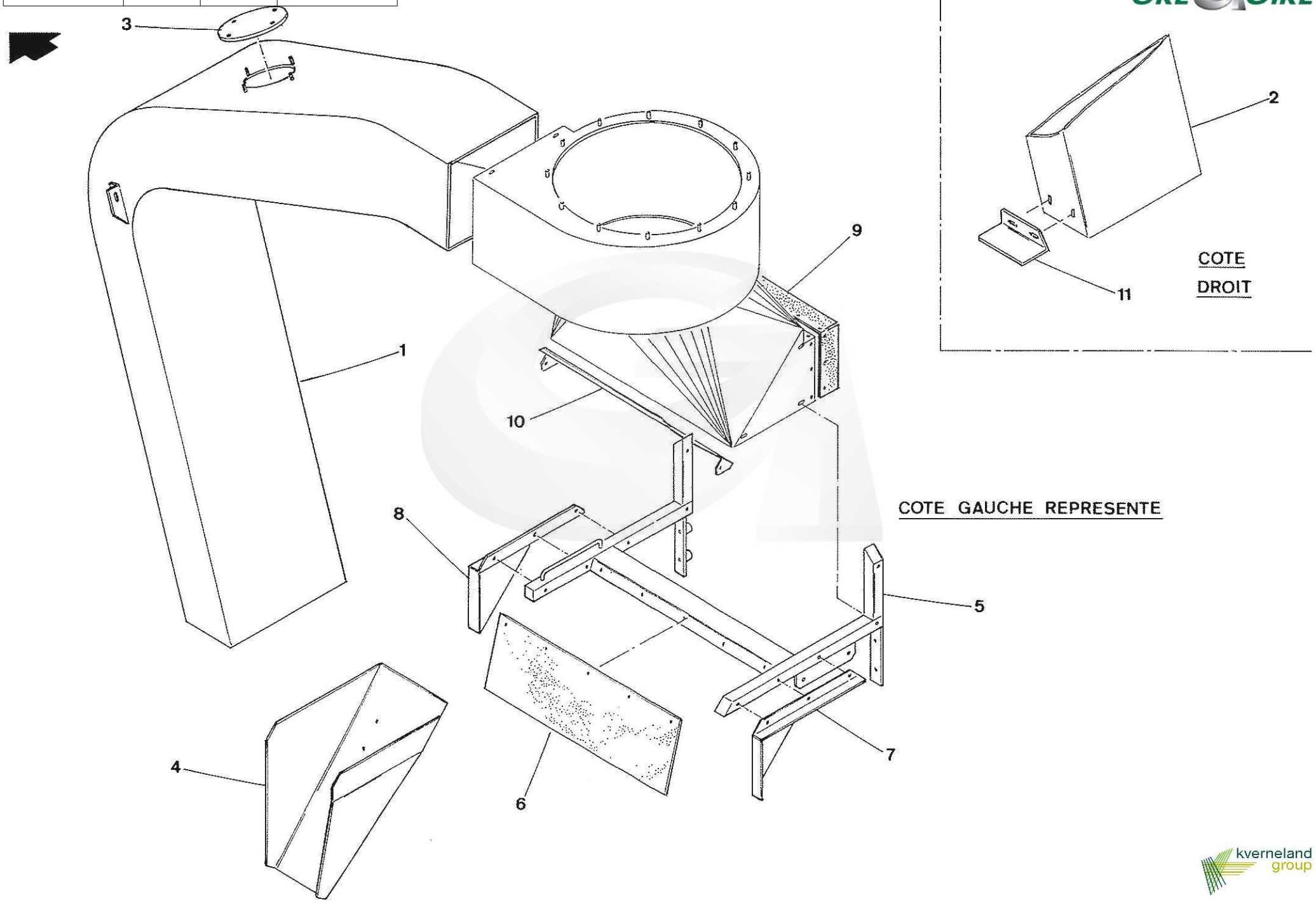

REP	CODE	DESIGNATION	Quantité Quantity	Poids (Kg) Weight	N° Bulletin	Modification depuis / from :	DESCRIPTION BESCHREIBUNG	DESCRIZIONE DESCRIPTION
1	356424	Déflecteur GAUCHE	1	-			Fan guide L.H.	
2	356423	Déflecteur DROIT	1	-			Fan guide R.H.	
3	190115	Tôle fermeture canalisation	2	0,320			Channel closing shield	
NI	185001	Plaque mousse - épaisseur 2 mm	0,1	-			Gasket (Foam-rubber)	
NI	290051	Ecrou à oreilles Laiton - D = 8	8	0,010			Wing Nut - Brass diam 8mm	
4	356567	Déflecteur fixe bas GAUCHE	1	-			Lower guide L.H.	
NI	356566	Déflecteur fixe bas DROIT	1	-			Lower guide R.H.	
5	500054	Support aspirateur GAUCHE	1	-			Fan support L.H.	
NI	500053	Support aspirateur DROIT	1	-			Fan support R.H.	
6	285508	Bavette vis de benne	2	-			Flap auger	
7	356421	Equerre support aspirateur DROITE	1	-			Angle bracket R.H.	
8	356422	Equerre support aspirateur GAUCHE	1	-			Angle bracket L.H.	
9	285509	Bavette aspirateur supérieur	2	-			Upper fan flap	
10	356594	Déflecteur de ventilateur	2	-			Fan guide	
11	356568	Tôle protection moteur	1	-			Engine protector	

NI : NON ILLUSTRE / NOT ILLUSTRATED

* poids théorique / theoretical weight

UPPER FANS SHIELDS

HABILLAGE ASPIRATEURS SUPERIEURS

G121	43	10-99	N° Bull.

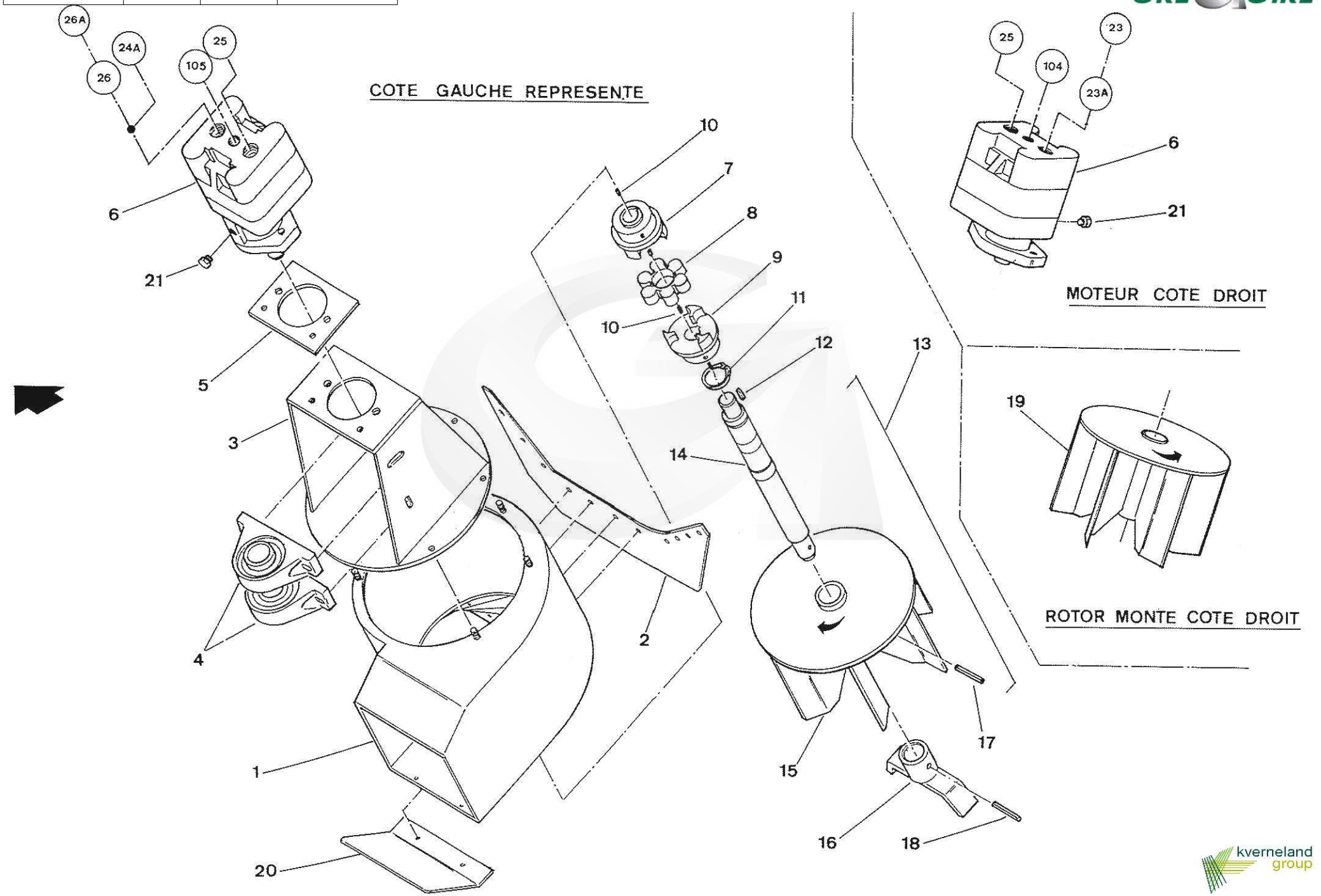

GREGOIRE

REP	CODE	DESIGNATION	Quantité Quantity	Poids (Kg) Weight	N° Bulletin	Modification depuis / from :	DESCRIPTION BESCHREIBUNG	DESCRIZIONE DESCRIPTION
1	356375	Carter de hotte GAUCHE	1	-			Fan box L.H.	
NI	356374	Carter de hotte DROIT	1	-			Fan box R.H.	
2	285503	Bavette de hotte	2	0,200			Fan box flap	
3	124896	Boitier support palier	2	-			Bearing block support casing	
4	240010	Palier NP 35	4	1,455			Bearing Block NP35	
5	190018	Semelle de centrage	2	-			Center plate	
6	210035	Moteur hydraulique HDM30 - 22 CM3	2	14,500			Hydraulic motor HDM30 - 22cm3	
NI	185418	Pochette de joints pour moteur 210035		0,045			Seals kit for motor 210035	
7	386585	Accouplement côté moteur	2	0,760			Fan Coupling	
8	005043	Anneau d'accouplement élastique	2	0,060			Coupling	
9	386586	Accouplement côté rotor	2	0,850			Fan Coupling	
10	065151	Vis STHC bout cuvette 6 x 8 zinguée	8	0,001			Screw - Rounded 6x8 - Zinc	
11	055010	Circlips extérieur Diam. 35	2	0,005			External Circlip Diam. 35	
12	100028	Clavette parallèle à 2 bouts ronds 8 x 7 x 30	2	0,010			Parallel key 8x7x30	
13	124916	Ensemble rotor DROIT (monté côté GAUCHE) comprend les pièces repérées 14 - 15 - 16 - 17 - 18	1	-			Rotor assy. R.H. (mounted side L.H. with parts 14 -15 - 16 - 17 - 18)	
14	386643	Arbre	2	2,850			Shaft	
15	124913	Rotor DROIT (monté côté GAUCHE)	1	5,500			Rotor R.H. (mounted side L.H.)	
16	124895	Broyeur	2	0,945			Grinder	
17	180023	Goupille élastique 8 x 45 série épaisse	2	0,010			Roll Pin 8x45	
18	180024	Goupille élastique 8 x 50 série épaisse	2	0,010			Roll pin 8 x 50	
NI	124917	Ensemble rotor GAUCHE (monté côté DROIT) comprend les pièces repérées 14 - 16 - 17 - 18 - 19	1	-			Rotor assy. L.H.(mounted side R.H. with parts 14 - 16 - 17 - 18 - 19)	
19	124914	Rotor GAUCHE (monté côté DROIT)	1	5,500			Rotor L.H. (mounted side R.H.)	
20	356505	Déflecteur inférieur mobile	2	-			Lower moving guide	
21	300721	Bouchon hydraulique 6 pans creux 1/4 cylindrique	2	-			Hydraulic plug 1/4 cyl.	

NI : NON ILLUSTRE / NOT ILLUSTRATED

* poids théorique / theoretical weight

INFERORS FANS OPTION

OPTION ASPIRATEURS INFERIEURS

kverneland group

G 121	43-1	10-99	N°Bull.

G121	44	10-99	N° Bull.

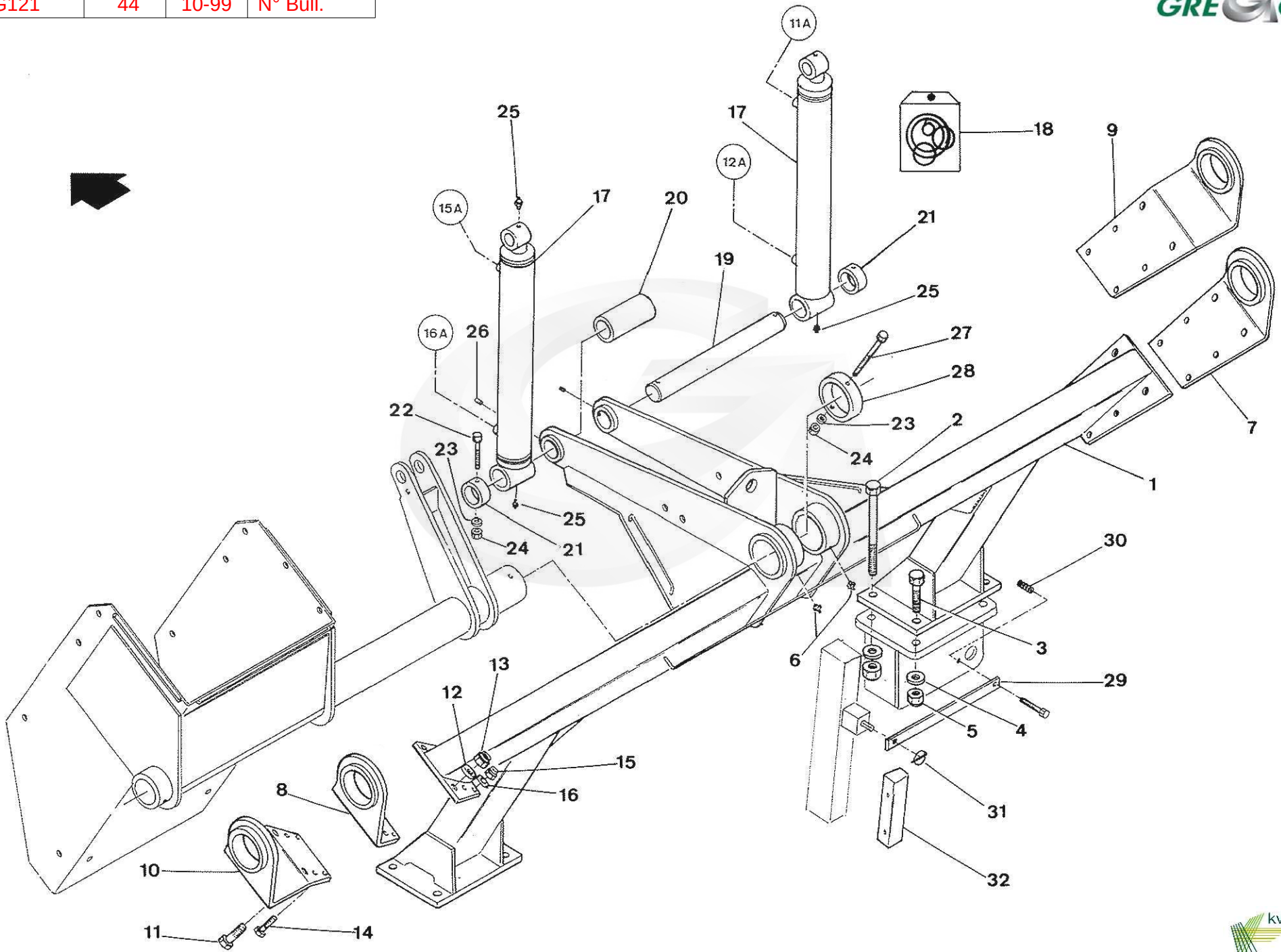

REP	CODE	DESIGNATION	Quantité Quantity	Poids (Kg) Weight	N° Bulletin	Modification depuis / from :	DESCRIPTION BESCHREIBUNG DESCRIZIONE DESCRIPTION
1	500044	Poutre de benne	1	-			Bin beam
2	066056	Vis TH 100K 20 x 270 brute	2	0,695			Bolt H M 20 x 270
3	065352	Vis TH 100K 20 x 70 zinguée	6	-			Bolt H M 20 x 70 - Zinc
4	065070	Rondelle plate M Diam. 20 zinguée	8	0,015			Flat washer M Diam. 20 - Zinc
5	065018	Ecrou frein Diam. 20	8	0,055			Nyloc Nut diam 20mm - Zinc
6	055050	Graisseur 8 x 125 Réf. 50	2	0,004			Grease nipple 8x125
7	500068	Palier de pivot de benne DROIT 12 HL	1	-			Bin pivot housing R.H. 12HL
8	500069	Palier de pivot de benne GAUCHE 12 HL	1	-			Bin pivot housing L.H. 12HL
9	500072	Palier de pivot de benne DROIT 15 HL	1	-			Bin pivot housing R.H.15HL
10	500073	Palier de pivot de benne GAUCHE 15 HL	1	-			Bin pivot housing L.H. 15HL
11	065292	Vis TH 80K 18 x 60 zinguée	4	-			Screw 18 x 60 - Zinc
12	065324	Rondelle plate M DIAM. 18 zinguée	4	0,010			Flat washer M Diam. 18 - Zinc
13	065017	Ecrou frein Diam. 18 zingué	4	0,050			Self locking nut H Diam. 18 - Zinc
14	066057	Vis TH 80K 12 x 50 zinguée	8	0,055			Screw H M 12 x 50 - Zinc
15	065014	Ecrou frein Diam. 12	8	0,015			Nyloc Nut diam 12mm - Zinc
16	065067	Rondelle plate M Diam. 12	8	0,010			Flat washer M Diam. 12 - Zinc
17	390164	Vérin de benne 40 x 80 course 500	2	18,000			Cylinder 40 x 80 - Stroke 500
18	185053	Pochette de joints pour vérin 40 x 80		0,145			Seal Kit Cylinder - 40x80
19	386661	Axe vérin côté fond	1	-			Pin
20	386765	Entretoise axe vérin de benne	1	-			Bush
21	386662	Douille d'axe de vérins	2	-			Stop sleeve
22	065187	Vis TH 60K 10 x 90 zinguée	2	-			Bolt H M 60K 10 x 90 - Zinc
23	065066	Rondelle plate M Diam. 10 zinguée	4	0,005			Flat Washer diam 10mm - Zinc
24	065013	Ecrou frein Diam. 10 zingué	4	0,010			Nyloc Nut diam 10mm - Zinc
25	055046	Graisseur 6 x 100	4	0,003			Grease Nipple 6x100
26	065153	Vis STHC bout cuvette 8 x 16 zinguée	2	0,005			Screw - Rounded 8x16 - Zinc
27	065699	Vis TH 60K 10 x 130 zinguée	2	-			Bolt H M 60K 10 x 130 - Zinc
28	386660	Butée de ceinture	2	-			Stop sleeve
29	190391	Plat de bridage de convoyeur	1	-			Conveyor stop plate
30	325051	Ressort fil 3 mm	1	0,020			Spring Diam. 3
31	180075	Goupille clips rabattable Diam. 6	1	-			Clips Diam. 6
32	025025	Butée caoutchouc 215 x 50 - épaisseur 50	2	0,565			Rubber bumper 215 x 50 x 60

NI : NON ILLUSTRE / NOT ILLUSTRATED

* poids théorique / theoretical weight

BINS BEAM ASSY. - BINS CYLINDERS

ENSEMBLE POUTRE DE BENNES - VERINS DE BENNES

G121	45	10-99	N° Bull.

GREGOIRE

COTE GAUCHE REPRESENTE

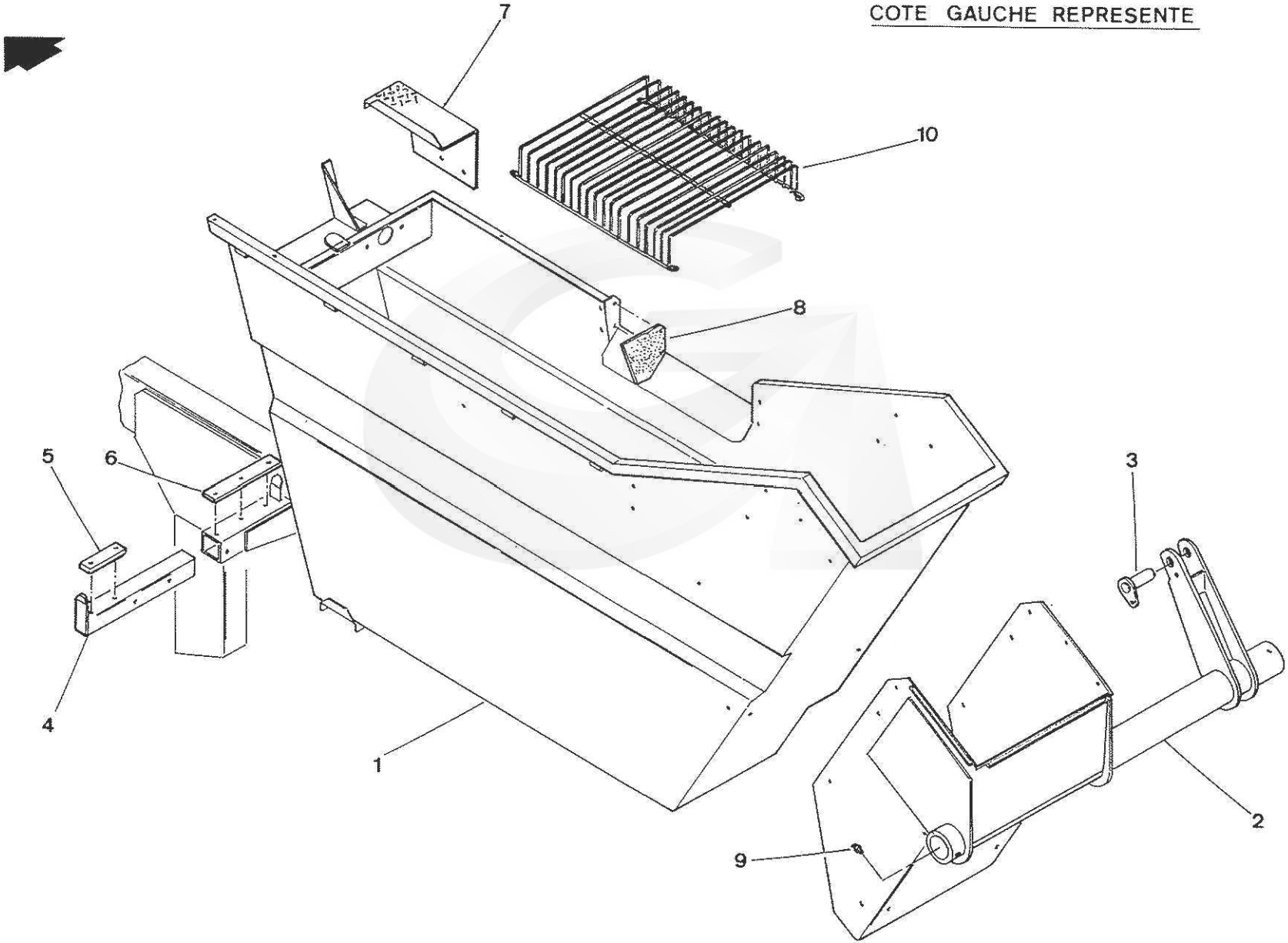

kverneland group

REP	CODE	DESIGNATION	Quantité Quantity	Poids (Kg) Weight	N° Bulletin	Modification depuis / from :	DESCRIPTION BESCHREIBUNG	DESCRIZIONE DESCRIPTION
1	346423	Trémie GAUCHE 12 HL	1	-			Bin 12HL L.H.	
1	346458	Trémie GAUCHE 15 HL	1	-			Bin 15HL L.H.	
NI	346422	Trémie DROITE 12 HL	1	-			Bin 12HL R.H.	
NI	346457	Trémie DROITE 15 HL	1	-			Bin 15HL R.H.	
2	124985	Ceinture de benne GAUCHE 12HL	1	-			Bin carrier L.H. 12 HL	
2	346438	Ceinture de benne GAUCHE 15HL	1	-			Bin carrier L.H. 15 HL	
NI	124984	Ceinture de benne DROITE 12 HL	1	-			Bin carrier R.H. 12 HL	
NI	346437	Ceinture de benne DROITE 15 HL	1	-			Bin carrier R.H. 15 HL	
3	500259	Axe de vérin côté tige	2	-			Pin	
4	124610	Rallonge support de benne	2	-			Extension tube	
5	265109	Bande rallonge support de benne	2	-			Strip	
6	265294	Bande appui de benne	2	-			Strip	
7	356497	Marche pied benne GAUCHE	1	-			Bin footboard L.H.	
8	285514	Bavette intérieure de benne	2	-			Interior bin flap	
9	055051	Graisseur 8 x 125 à 45°démontable	2	0,005			Grease Nipple 45°- 8 x 125	
10	500761	Grille de protection de vis	2	-			Auger safety grate	
11	285510	Bavette de vidage		-			Blow off flap	

NI : NON ILLUSTRE / NOT ILLUSTRATED

* poids théorique / theoretical weight

BINS 12 HL - 15 HL

TREMIES 12 HL - 15 HL

G121	46	10-99	N° Bull.

GREGOIRE

COTE GAUCHE REPRESENTE

MOTEUR COTE DROIT

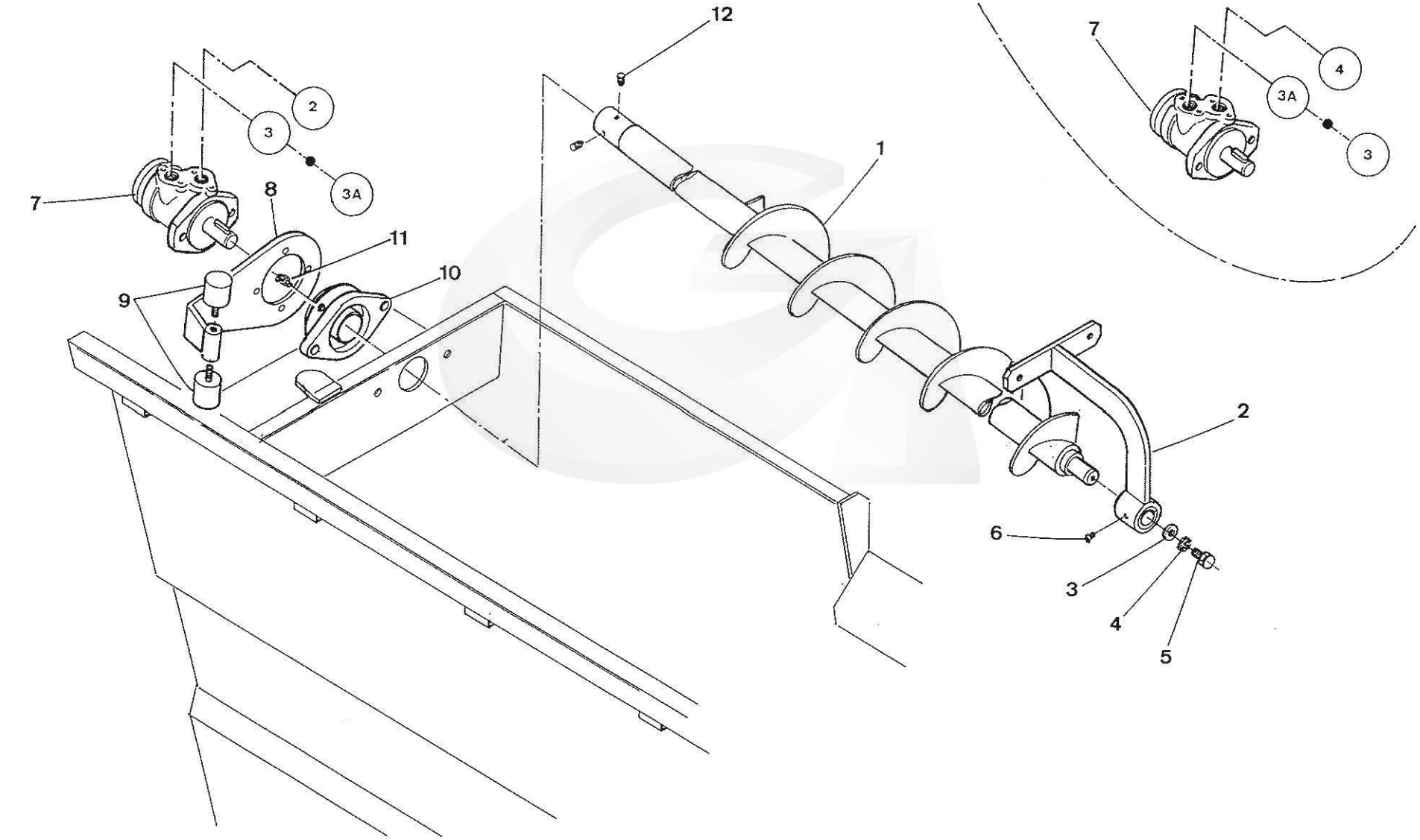

kverneland group

GREGOIRE

REP	CODE	DESIGNATION	Quantité Quantity	Poids (Kg) Weight	N° Bulletin	Modification depuis / from :	DESCRIPTION BESCHREIBUNG	DESCRIZIONE DESCRIPTION
1	335084	Vis de benne GAUCHE	1	-			Bin auger L.H.	
NI	335083	Vis de benne DROITE	1	-			Bin auger R.H.	
2	500074	Support de vis	2	-			Auger bracket	
3	060014	Rondelle plate inox LL Diam. 8	2	0,005			Flat Washer diam 8mm	
4	060010	Rondelle éventail inox A2 Diam.8	2	0,001			Spring washer Diam. 8 - Inox	
5	060052	Vis TH inox A2 8 x 16	2	0,010			Screw H M 8 x 16 - Inox	
6	055052	Graisseur 8 x 125 à 90° démontable	2	0,005			Grease Nipple 90° 8x125	
7	210010	Moteur OMP 160 - Arbre 25	2	6,500			Hydraulic motor - OMP 160	
NI	185223	Pochette de joints pour moteur OMP série 7 - Arbre 25	2	0,060			Seal Kit Hydraulic motor OMP	
8	122595	Support moteur	2	-			Motor support	
9	025003	Plot élastique 40 x 40 M10	4	0,090			Rubber bumper 40 x 40 M10	
10	240036	Palier SFT 45	2	1,840			Bearing housing SFT 45	
11	055045	Graisseur 90° - 1/4 withworth	2	0,010			Grease nipple 90° 1/4 Witworth	
12	065158	Vis STHC bout cuvette 8 x 8 zinguée	4	0,004			Screw - Rounded 8x8 - Zinc	

NI : NON ILLUSTRE / NOT ILLUSTRATED

* poids théorique / theoretical weight

BINS AUGERS ASSY. 12HL and 15HL

ENSEMBLE VIS DE REPARTITION DE BENNES 12 HL et 15 HL

kverneland group

G 121	46-1	10-99	N° Bull.

G121	47	11-00	N° Bull.

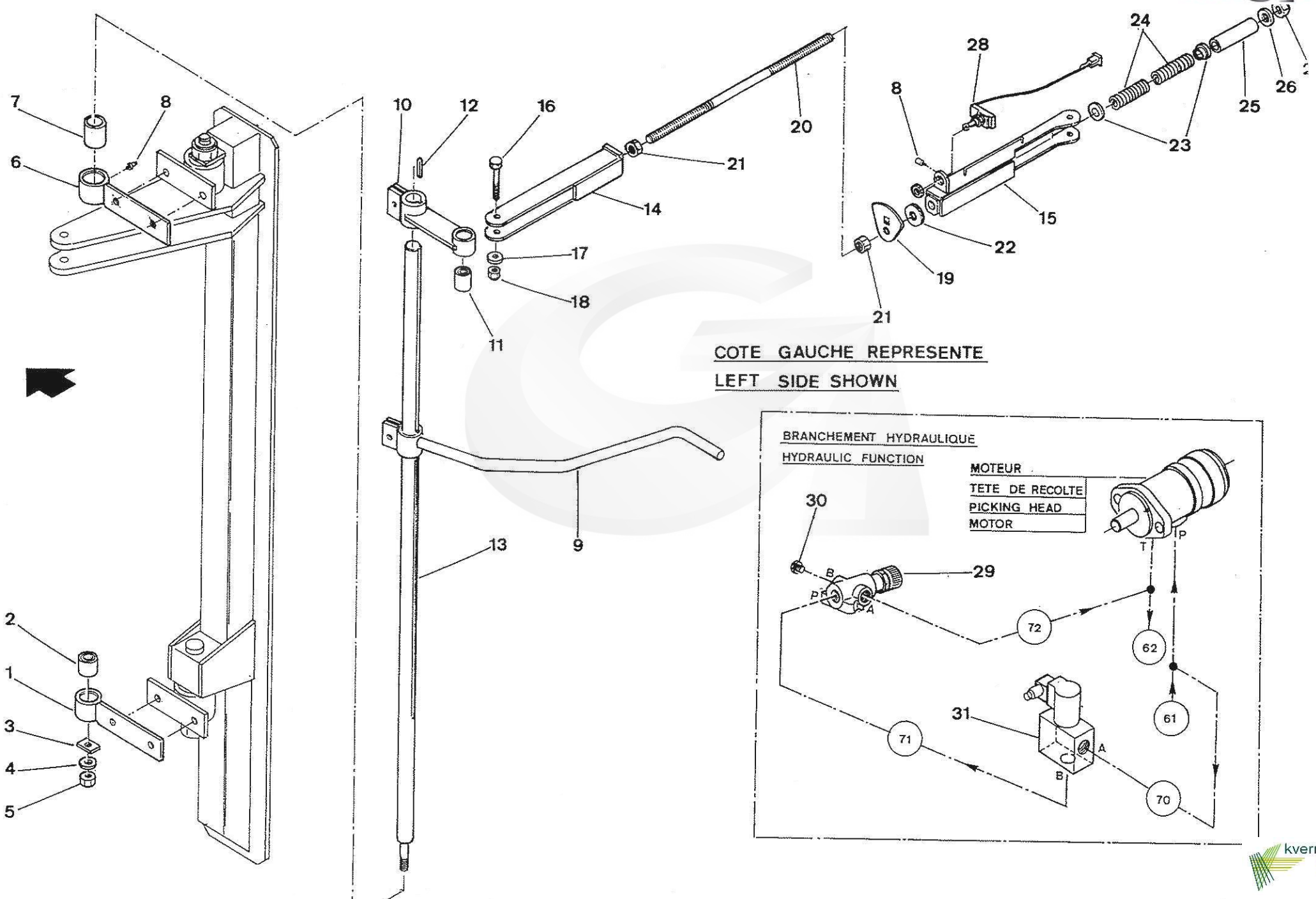

REP	CODE	DESIGNATION	Quantité Quantity	Poids (Kg) Weight	N° Bulletin	Modification depuis / from :	DESCRIPTION BESCHREIBUNG DESCRIZIONE DESCRIPTION
1	501023	Palier bas	2	0,905			Lower bearing
2	025012	Articulation élastique	2	0,080			Rubber bush
3	355439	Contre plaque palier tateur	2	-			Backing plate
4	065068	Rondelle plate M Diam. 14 zinguée	2	0,010			Flat Washer M Diam. 14 - Zinc
5	065015	Ecrou frein Diam. 14 zingué	2	0,020			Nyloc Nut H Diam. 14 - Zinc
6	501022	Palier haut	2	1,000			Upper bearing
7	040019	Bague METAFRAM 28 x 36 x 45	2	0,120			Chafing ring 28 x 36 x 45
8	055046	Graisseur 6 x 100	3	0,003			Grease Nipple 6x100
9	501026	Palpeur	2	-			Sensor
10	501025	Biellette	2	1,080			Arm
11	025030	Plot élastique 561213	2	0,050			Rubber bush 561213
12	100030	Clavette parallèle à 2 bouts ronds 8 x 7 x 40	2	0,015			Parallel key 8x7x40
13	501024	Arbre de commande	2	-			Driving shaft
14	500915	Chape courte	1	-			Short fork
15	500919	Chape longue	1	-			Long fork
16	066141	Vis TH 80K 12 x 60 zinguée	2	0,065			Bolt H M 12 x 60 - Zinc
17	065067	Rondelle plate M Diam. 12 zinguée	2	0,010			Flat washer M Diam. 12 - Zinc
18	065014	Ecrou frein Diam. 12 zingué	2	0,015			Nyloc Nut diam 12mm - Zinc
19	386943	Poussoir	1	-			Cam
20	386944	Tige de réglage	1	-			Adjusting rod
21	065749	Ecrou HM Diam. 16 Bas zingué	2	0,020			Nut HU Diam. 16 - Zinc
22	285545	Rondelle de butée	1	-			Rubber washer
23	385022	Guide de ressort	2	0,020			Spring guide
24	325003	Ressort tendeur comp - Fil 4 - I20 - Lg 80 - Pas 10	2	0,075			Spring (Thread 4 - I20 - LG80 - Pitch 10)
25	386981	Entretoise ressort	1	-			Spacer
26	065069	Rondelle plate M Diam. 16 zinguée	1	0,015			Flat Washer diam 16mm - Zinc
27	065016	Ecrou frein Diam. 16 zingué	1	0,030			Nyloc Nut diam 16mm - Zinc
28	165901	Détecteur étanche poussoir galet + câble long. 4m	1	0,340			Self sealing roller detector + cable
29	150004	Diviseur de débit prioritaire	1	1,300			Valve flow dividing
30	300577	Bouchon hydraulique 22 x 150 cylind. hexagonal creux	1	-			Hydraulic plug M 22 x 150
31	115079	Electro-valve	1	0,935			Electro valve

NI : NON ILLUSTRE / NOT ILLUSTRATED

* poids théorique / theoretical weight

SHAKING DECELERATOR OPTION

OPTION RALENTISSEUR VITESSE DE SECOUAGE

G121	47A	11-00	N° Bull.

GREGOIRE

1 Marron
2 Rouge
3 Vert / Jaune
4 Noir (entre Vert / Jaune et Bleu)
5 Bleu
6 Noir
7 Marron

1 Brown
2 Red
3 Green / Yellow
4 Black (between Green / Yellow and Blue)
5 Blue
6 Black
7 Brown

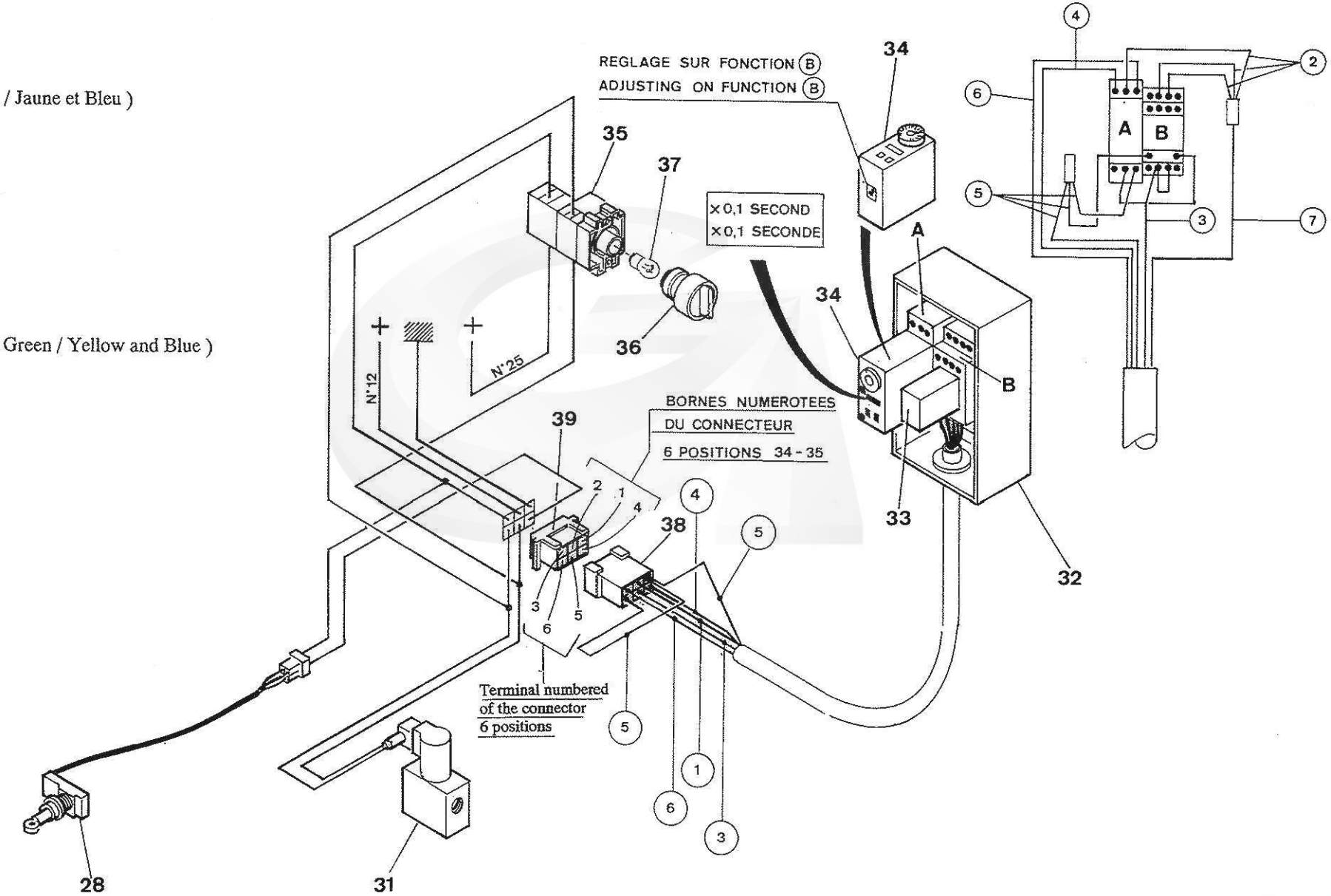

kverneland group

REP	CODE	DESIGNATION	Quantité Quantity	Poids (Kg) Weight	N° Bulletin	Modification depuis / from :	DESCRIPTION BESCHREIBUNG DESCRIZIONE DESCRIPTION
28	165901	Détecteur étanche poussoir galet + câble long. 4m	1	0,340			Self sealing roller detector + cable
31	115079	Electro-valve	1	0,935			Electro valve
32	166062	Coffret étanche	1	0,210			Proof box
33	165165	Relais 4RT 5A 12VCC	1	0,040			Relay 5A - 12V
NI	165167	Support à vis pour relais	1	0,045			Relay Carrier
34	166439	Temporisateur	1	0,500			Timer
35	165680	Bouton ZB2BW065	1	0,080			Contactor
36	165879	Interrupteur lumineux jaune	1	0,035			Yellow light switch
37	165387	Lampe témoin 12 volts 2W	1	0,002			Globe 12V - 2W
38	165148	Boitier faston 6 voies femelle	1	0,005			Connector female (6 ways)
39	165149	Boitier faston 6 voies mâle	1	0,001			Connector male (6 ways)

NI : NON ILLUSTRE / NOT ILLUSTRATED

* poids théorique / theoretical weight

SHAKING DECELERATOR OPTION : ELECTRIC CONNECTING

OPTION RALENTISSEUR VITESSE DE SECOUAGE : BRANCHEMENT ELECTRIQUE

G121	60	10-99	N° Bull.

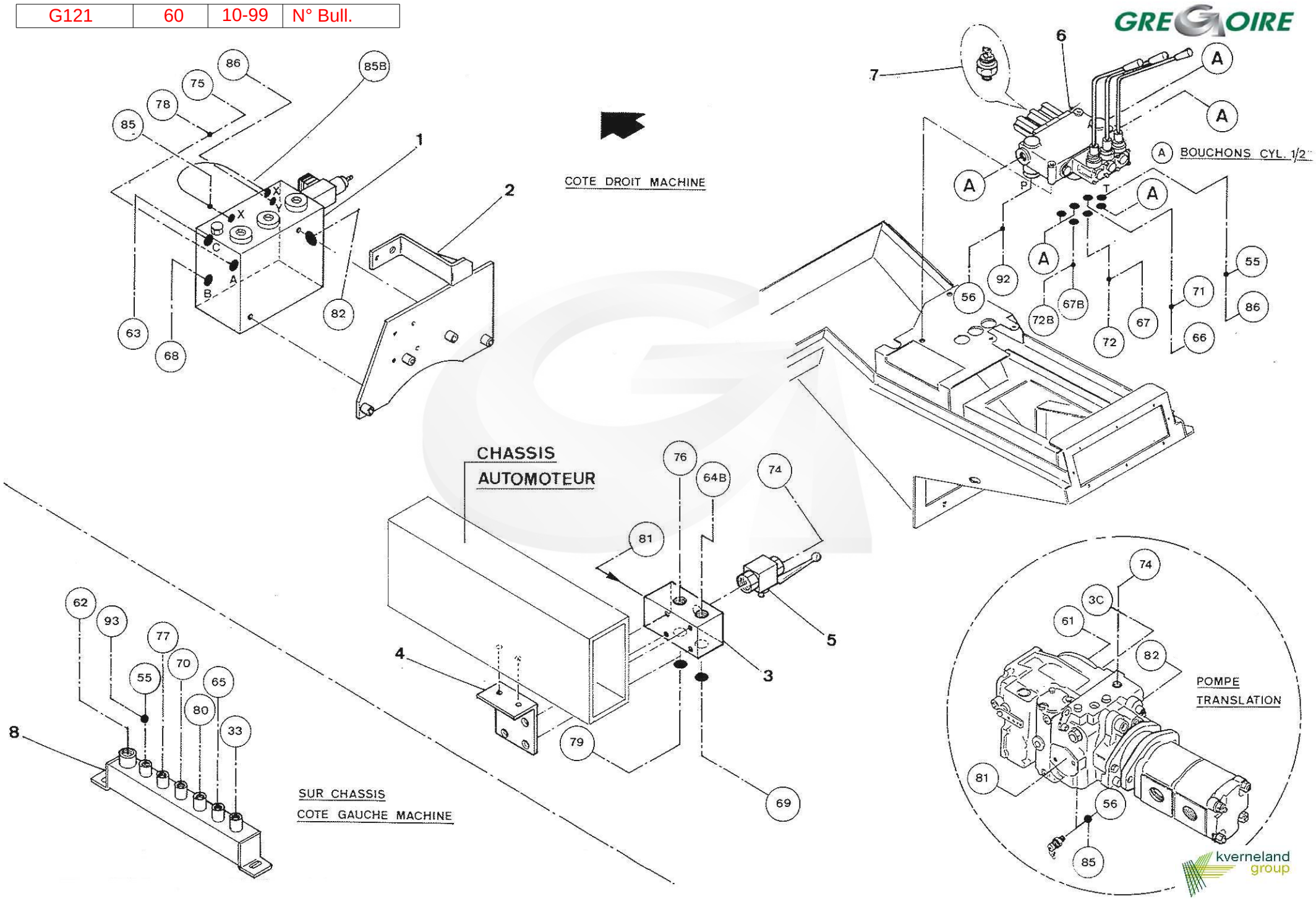

REP	CODE	DESIGNATION	Quantité Quantity	Poids (Kg) Weight	N° Bulletin	Modification depuis / from :	DESCRIPTION BESCHREIBUNG DESCRIZIONE DESCRIPTION
1	150012	Valve MT16DVD251 3 voies + clapet de réalimentation	1	29,500			Anti skid valve
2	122463	Support anti-patinage / HP	1	-			Anti skid support
3	385857	Demi collecteur HP	1	4,505			Half collector (hight pressure)
4	386908	Support demi collecteur HP (Marche arrière)	1	-			Half collector support (Rear motion)
5	115004	Vanne à boisseau sphérique corps monobloc	1	0,655			Spherical gate
6	135032	Distributeur (PV / GV - Freins) (PV - GV - Freins)	1	6,100			Distributor HCD 10 / 3 (Functions Small and Great Speeds - Brakes)
7	165179	Pressostat 1/4" - 20 bars	1	0,080			Pressure Regulator
8	120643	Collecteur de drainage	1	-			Draining pipe
A	300083	Bouchon cylindrique BAW 1/2 6 pans creux zingué	4	-			Plug 1/2" - Zinc

NI : NON ILLUSTRE / NOT ILLUSTRATED

* poids théorique / theoretical weight

HYDRAULICS COMPONENTS FIXED ON TRACTOR : TRANSLATION Operating

COMPOSANTS HYDRAULIQUES FIXES SUR CHASSIS AUTOMOTEUR : Fonctionnement TRANSLATION

G121	61	10-99	N° Bull.

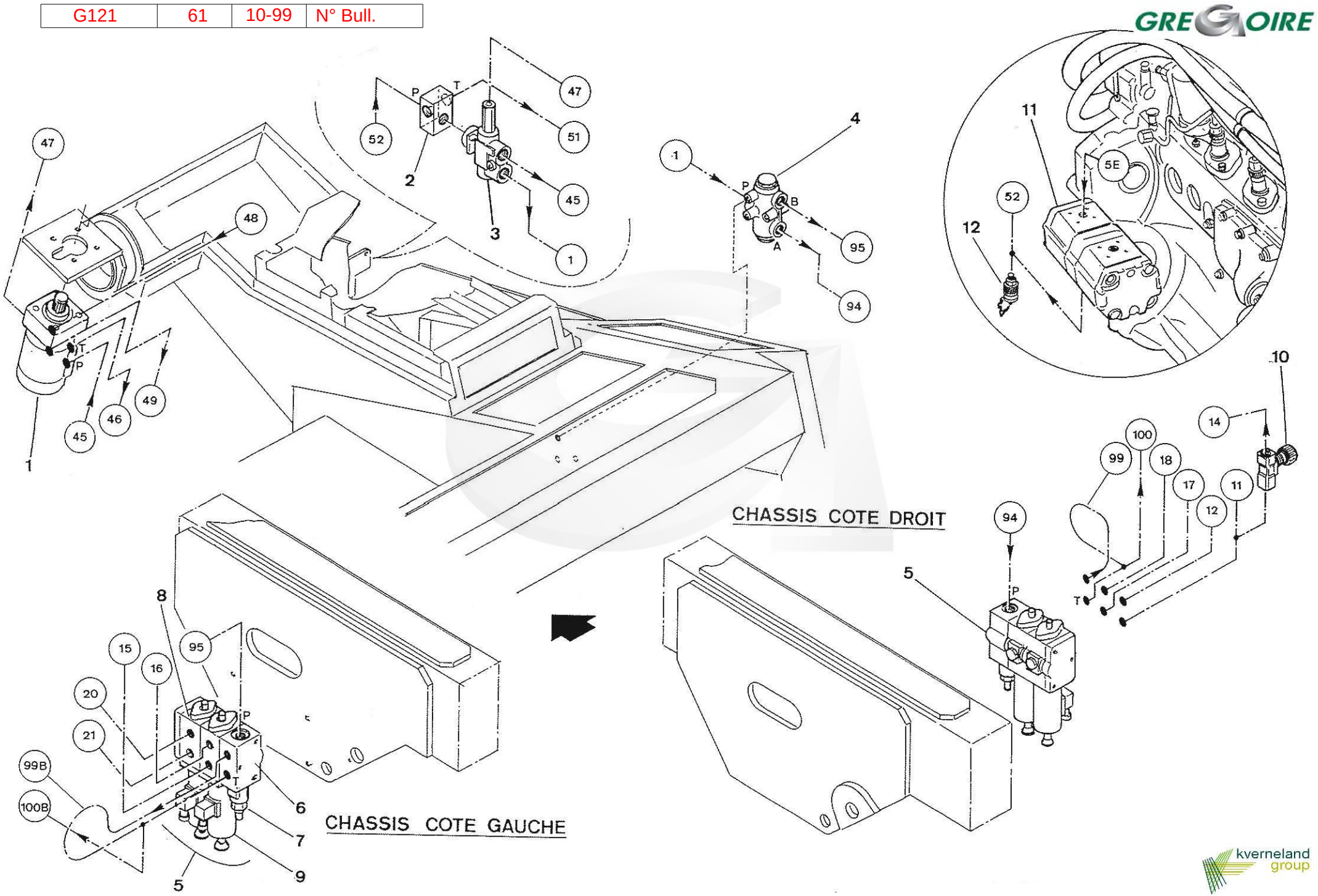

REP	CODE	DESIGNATION	Quantité Quantity	Poids (Kg) Weight	N° Bulletin	Modification depuis / from :	DESCRIPTION BESCHREIBUNG	DESCRIZIONE DESCRIPTION
1	210018	Bloc direction OSPC 200 LS 1/2"	1	5,500			Steering Valve OSPC 200 LS 1/2"	
NI	185090	Pochette de joints pour bloc 210018		0,017			Seal kit or block OSPC - OSPB	
2	195006	Limiteur de pression 3/4"	1	0,600			Pressure relief valve	
NI	185439	Joint cuivre non recuit 17,2 x 22,3 x 1,5 pour 195006	1	0,002			Copper seal 17,2 x 22,3 x 1,5 for 195006	
NI		Cartouche LPC - 10 - 300 pour 195006	1				Cartridge LPC - 10 - 300 for 195006	
3	210005	Valve de priorité OLS 40 7B	1	1,230			Hydraulic Valve Priority	
4	150015	Diviseur de débit 50 - 50	1	1,360			Flow dividing Valve 50-50	
5	045132	Bloc distributeur à commande électro-hydraulique + débit à suivre	2	9,620			Electro distributor block LM06	
6	045219	Bloc LM06- PBW -M081 avec limiteur de pression 150 bars	2	1,800			Block LM06 with relief valve 150 bars	
7	045238	Limiteur de pression pour bloc LM06 PBW - M081 (045219)	2	0,100			Pressure relief valve (for 045219)	
8	045237	Distributeur LM06P4G12A - M06 (avec bobine)	4	3,400			Electro distributor Unit (with coil)	
9	045278	Bobine 12V pour distributeur 045237	4	1,510			Solenoid Coil 12V	
NI	045279	Tiroir pour distributeur 045237	4	0,035			Slide for 045237	
NI	045316	Joint inter-éléments pour bloc distributeurs LM06		0,003			Gasket for 045237	
NI	045317	Guide pour distributeur LM06 (1 élément par distributeur)		-			Driving slide (1 component by electro distributor)	
10	115011	Robinet 3/8"	1	0,300			Cock 3/8"	
11	270076	Pompe PNN 14 +11 S CO 44 G	1	5,000			Pump PNN 14 + 11 S CO 44 G	
NI	185087	Pochette de joints pour pompe 270076 (x 2)	-	0,015			Seal kit for pump 270076	
12	300523	Prise de pression SMK20 J 5/8" PK	1	-			Check valve SMK20 J 5/8 PK	

NI : NON ILLUSTRE / NOT ILLUSTRATED

* poids théorique / theoretical weight

HYDRAULICS COMPONENTS FIXED ON TRACTOR : FRONT and REAR LIFTING - STEERING Operating

COMPOSANTS HYDRAULIQUES FIXES SUR AUTOMOTEUR : Fonctions RELEVAGE AV et AR - DIRECTION

G121	62	10-99	N° Bull.

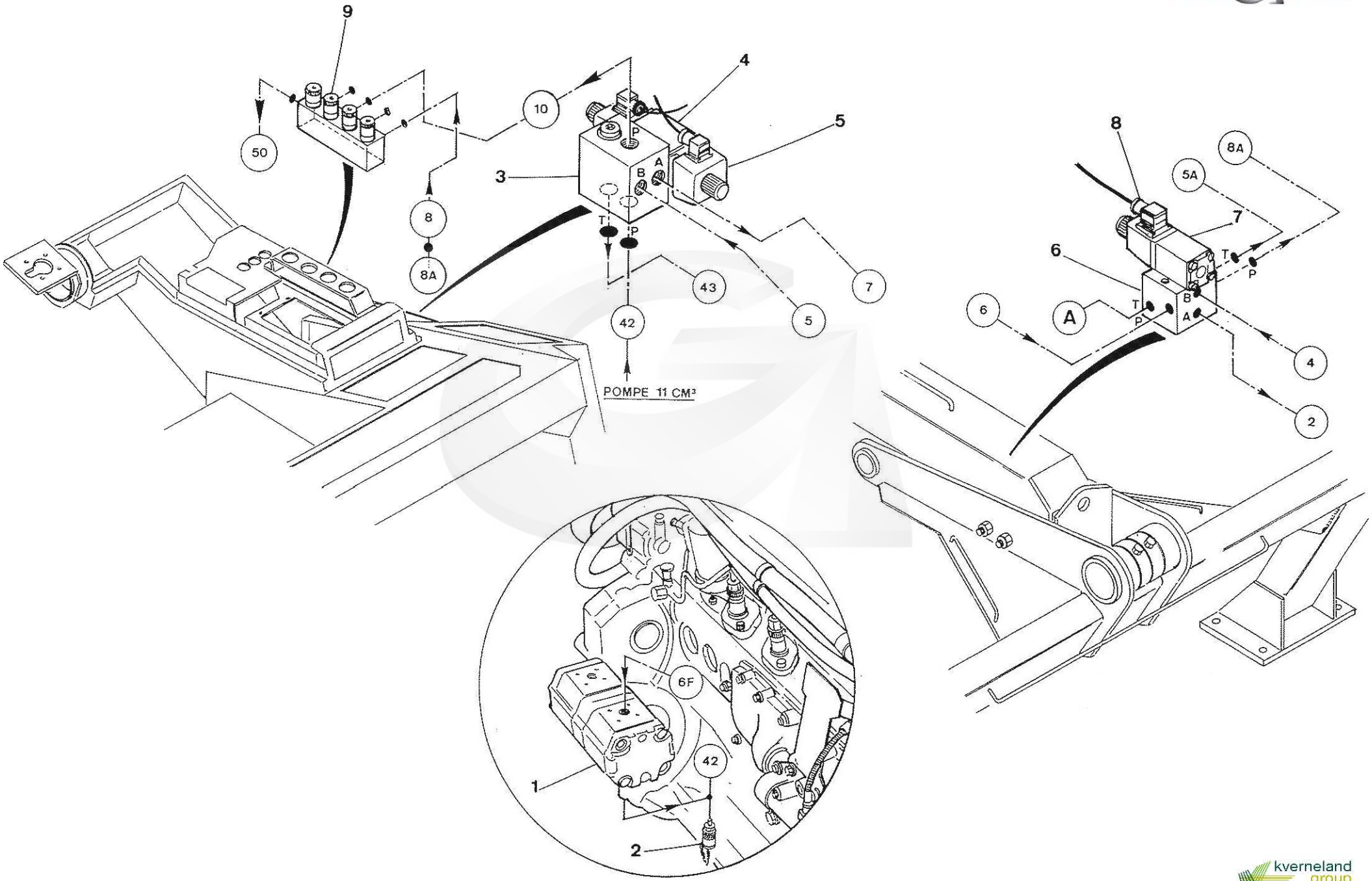

REP	CODE	DESIGNATION	Quantité Quantity	Poids (Kg) Weight	N° Bulletin	Modification depuis / from :	DESCRIPTION BESCHREIBUNG DESCRIZIONE DESCRIPTION
1	270076	Pompe PNN 14 + 11 S CO 44 G	1	5,000			Pump PNN 14 + 11 S CO 44 G
NI	185087	Pochette de joints pour pompe 270076 (x 2)	-	0,015			Seal kit for pump 270076 (x 2)
2	300523	Prise de pression SMK20 J 5/8" PK	1	-			Check valve SMK20 J 5/8" PK
3	045012	Distributeur à commande électrique	1	6,765			Electro distributor Assy.
4	045050	Distributeur avec 2 bobines HDE 2JD 1B HC1N	1	4,970			Double action distributor
5	045228	Bobine 12V Taille 5 pour distributeur 045050	2	0,600			Solenoid Coil size 5
NI	045043	Limiteur de pression HSP A5C50 ZSTDN (pour distributeur 045012)	1	0,160			Pressure relief valve (for distributor 045012)
6	045222	Bloc hydraulique	1	2,590			Electro-distributor Assy.
7	045235	Distributeur avec 1 bobine HDE 2ED 3A HC1N	1	1,690			Single action distributor HDE 2ED 3A HC1N
8	045296	Bobine D12 - 12VDC (pour distributeurs repère 7 ou 7A)	1ou2	0,420			Solenoid coil
A	300084	Bouchon cylindrique BAW 3/8 Gaz hexagonal intérieur	1	0,030			Plug 3/8"
6A	045308	Bloc hydraulique	1	2,590		**Version 2000**	Electro distributeur Assy.
7A	045353	Distributeur avec 2 bobines HDE2ED1BHC1N	1	2,260			Double action distributeur HDE 2ED 1B HC1N
8		Clapet CV0821ON30	1				
9	045136	Bloc régulation 4 x 2 voies - 20 L / mn	1	4,165			Flow divider block

NI : NON ILLUSTRE / NOT ILLUSTRATED

* poids théorique / theoretical weight

HYDRAULICS COMPONENTS FIXED ON TRACTOR : UPPER CONVEYORS Function

COMPOSANTS HYDRAULIQUES FIXES SUR CHASSIS AUTOMOTEUR : Fonction CONVOYEURS SUPERIEURS

G121	63	10-99	N° Bull.

GREGOIRE

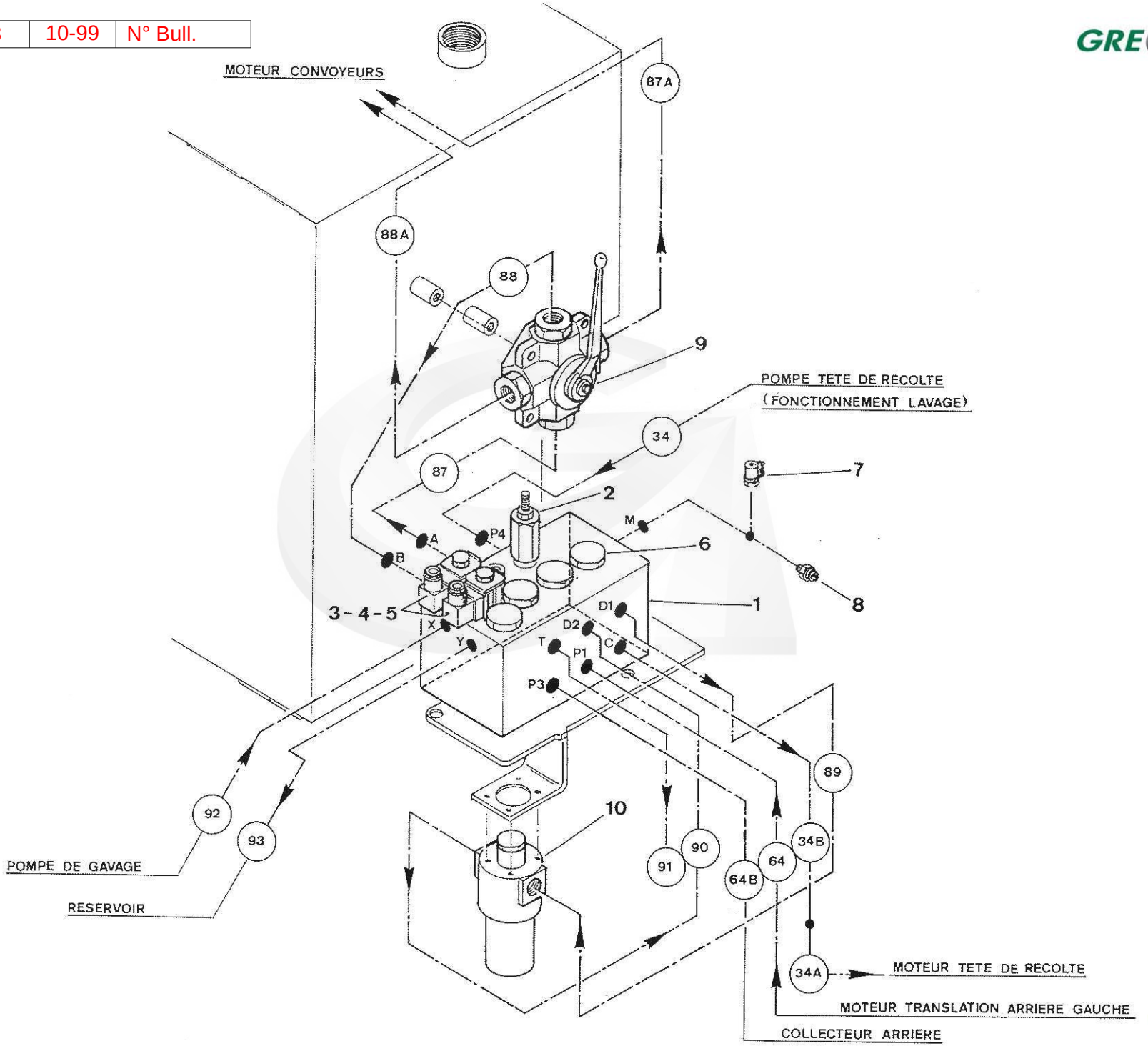

kverneland group

REP	CODE	DESIGNATION	Quantité Quantity	Poids (Kg) Weight	N° Bulletin	Modification depuis / from :	DESCRIPTION BESCHREIBUNG DESCRIZIONE DESCRIPTION
1	045274	Bloc déviateu	1	26,000			Deflecting block
2	045313	Limiteur de pression A04B2P-ZN	1	0,120			Pressure relief valve
3	045314	Electro-vanne GS02-30-00-N-CCS012D	2	0,145			Electro-valve
4	045325	Cartouche GS02-30-00-N pour électro-vanne 045314	2	0,140			Cartridge for electro-valve 045314
5	045107	Bobine CCS012D - 12V - 14W	2	0,230			Bobbin (GS02 11 00 N SO12D)
6	045315	Valve de pilotage N5A125-6.9-N	4	-			Piloting valve
7	300233	Prise de pression SMK20 J - 3/8" PK	1	0,093			Check valve SMK 20 J 3/8 PK
8	166387	Pressostat PPC300 150 -350 bars	1	0,220			Pressure regulator - 350 bars
9	115062	Vanne 4 voies - Poignée acier	1	3,360			Valve (4 ways)
10	170002	Filtre complet	1	-			Oil filter with cartridge
NI	170015	Cartouche de rechange pour filtre 170002	1	0,090			Cartridge for filter 170002
NI	170001	Indicateur visuel pour filtre 170002	1	0,060			Indicator for filter 170002

NI : NON ILLUSTRE / NOT ILLUSTRATED

* poids théorique / theoretical weight

HYDRAULICS COMPONENTS FIXED ON TRACTOR : BUCKETS CONVEYORS Function

COMPOSANTS HYDRAULIQUES FIXES SUR CHASSIS AUTOMOTEUR : Fonction CONVOYEURS à GODETS

G121	64	07-00	N° Bull.

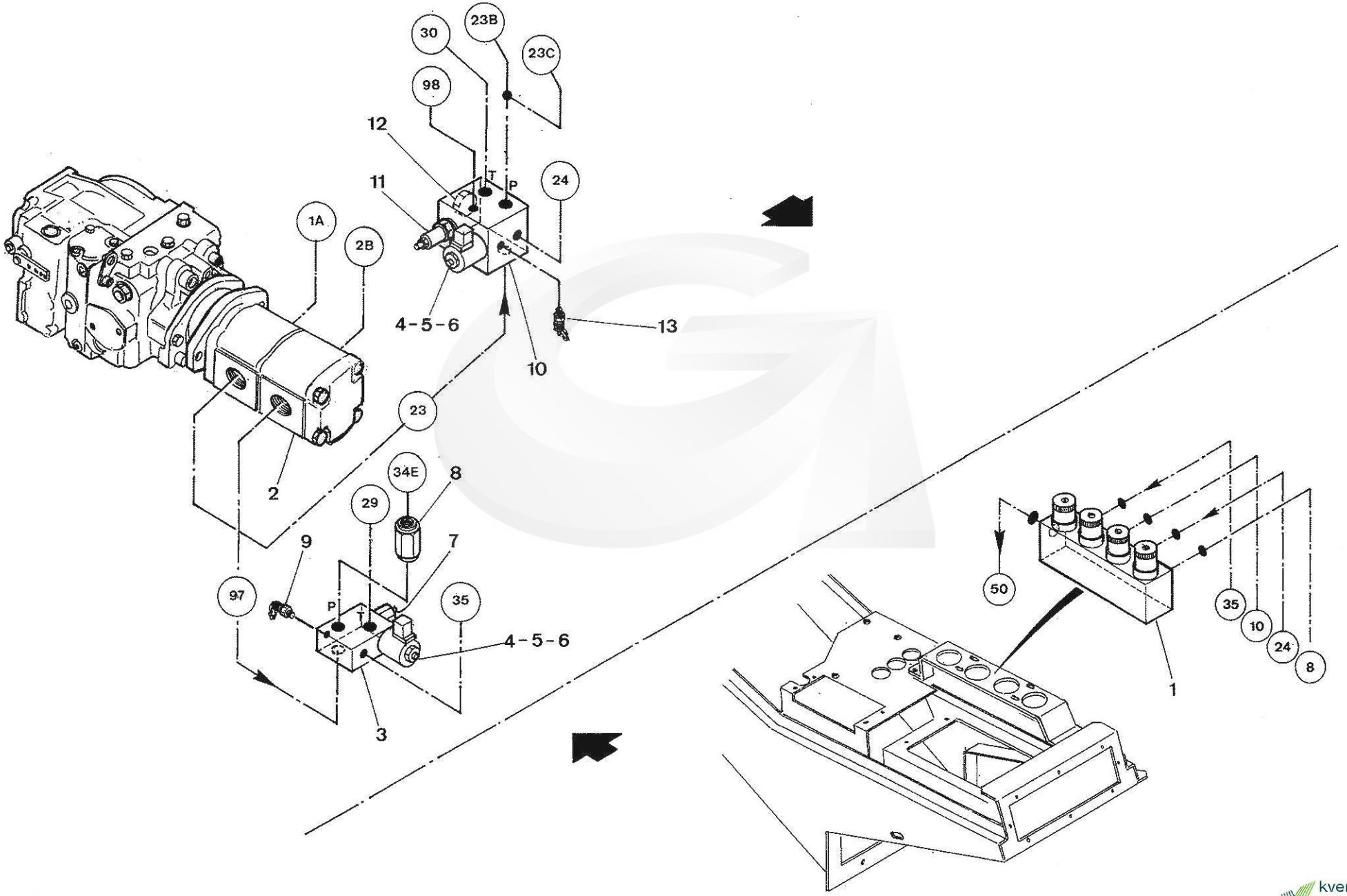

REP	CODE	DESIGNATION	Quantité Quantity	Poids (Kg) Weight	N° Bulletin	Modification depuis / from :	DESCRIPTION BESCHREIBUNG DESCRIZIONE DESCRIPTION
1	045136	Bloc de régulation 4x2 voies 20L / mn	1	4,165			Flow divider block
1A	045248	Cartouche régulateur	4	0,340			Hydraulic Cartridge RFC 8V/20 for block 045136
2	270196	Pompe KP30.51 A8K9 - 51cm3 / 27cm3 - Rotation à droite	1	-			Pump KP30.51 A8K9 - 51/27cm3
3	045223	Valve de décharge 5293	1	1,770			Discharge Valve
NI	185459	Pochette de joints SK 275 pour valve de décharge 045223	-	-			Seals kit for discharge valve 045223
4	045305	Electro-vanne	2	0,230			Electrovalve G
5	045284	Cartouche pour électro-vanne 045305	2	0,170			Cartridge for electrovalve 045305
6	045285	Bobine pour électro-vanne 045305	2	0,320			Solenoid coil 6356012 for electrovalve 045305
7	045295	Limiteur de pression	1	0,410			Pressure relief valve
8	045266	Clapet contre pression sortie moteur Jic 37°	1	0,310			Back pressure valve - 11 bars
9	300732	Prise de pression SMK20 R 1/8" KPD	1	0,065			Check valve SMK20 R 1/8" KPD
10	045318	Bloc de décharge 120 L / mn	1	3,105			Discharge block 120 L / mn
11		Clapet - Réf. 1083900 pour bloc 045318	1				Pressure clack for discharge block 045318
12		Cartouche pour bloc 045318	1				Cartridge for discharge block 045318
13	300232	Prise de pression SMK20 G1/4" KPD	1	0,075			Check valve SMK20 G1/4 KPD

NI : NON ILLUSTRE / NOT ILLUSTRATED

* poids théorique / theoretical weight

HYDRAULICS COMPONENTS FIXED ON TRACTOR : FANS and PICKING HEAD Operatings

COMPOSANTS HYDRAULIQUES FIXES SUR AUTOMOTEUR : Fonctionnement ASPIRATEURS - TETE RECOLTE

G121	65	10-99	N° Bull.

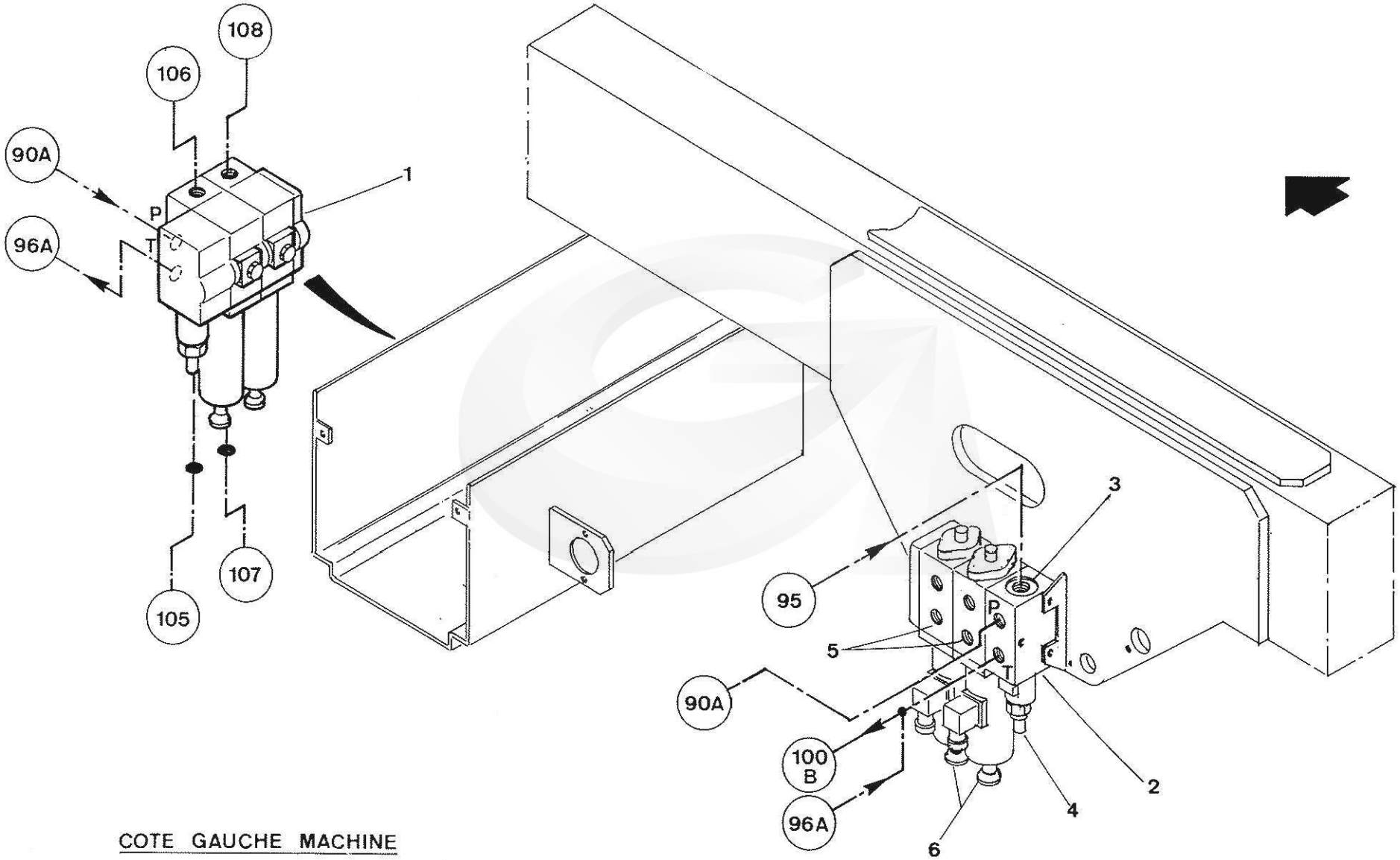

COTE GAUCHE MACHINE

REP	CODE	DESIGNATION	Quantité Quantity	Poids (Kg) Weight	N° Bulletin	Modification depuis / from :	DESCRIPTION BESCHREIBUNG DESCRIZIONE DESCRIPTION
1	045122	Bloc distributeur LM06 + clapet anti-retour (fonction direction ARRIERE)	1	-			Electro distributor block LM06
2	045132	Bloc distributeur à commande electro-hydraulique+débit à suivre	1	9,620			Electro distributor block LM06
3	045219	Bloc avec limiteur de pression 150 bars	1	1,800			Block LM06 with relief valve 150 bars
4	045238	Limiteur de pression pour bloc 045219	1	0,100			Pressure relief valve for 045219
5	045237	Distributeur LM06P4G12A - M06 (avec bobine)	2	3,400			Electro distributor Unit with coil
6	045278	Bobine 12V pour distributeur 045237	2	1,510			Solenoid Coil 12V
NI	045279	Tiroir pour distributeur 045237	2	0,035			Slide for 045237

NI : NON ILLUSTRE / NOT ILLUSTRATED

* poids théorique / theoretical weight

HYDRAULICS COMPONENTS FIXED ON TRACTOR : REAR STEERING Option

COMPOSANTS HYDRAULIQUES FIXES SUR CHASSIS AUTOMOTEUR : Option DIRECTION ARRIERE

SCHEMAS HYDRAULIQUES
HYDRAULIC DIAGRAMS

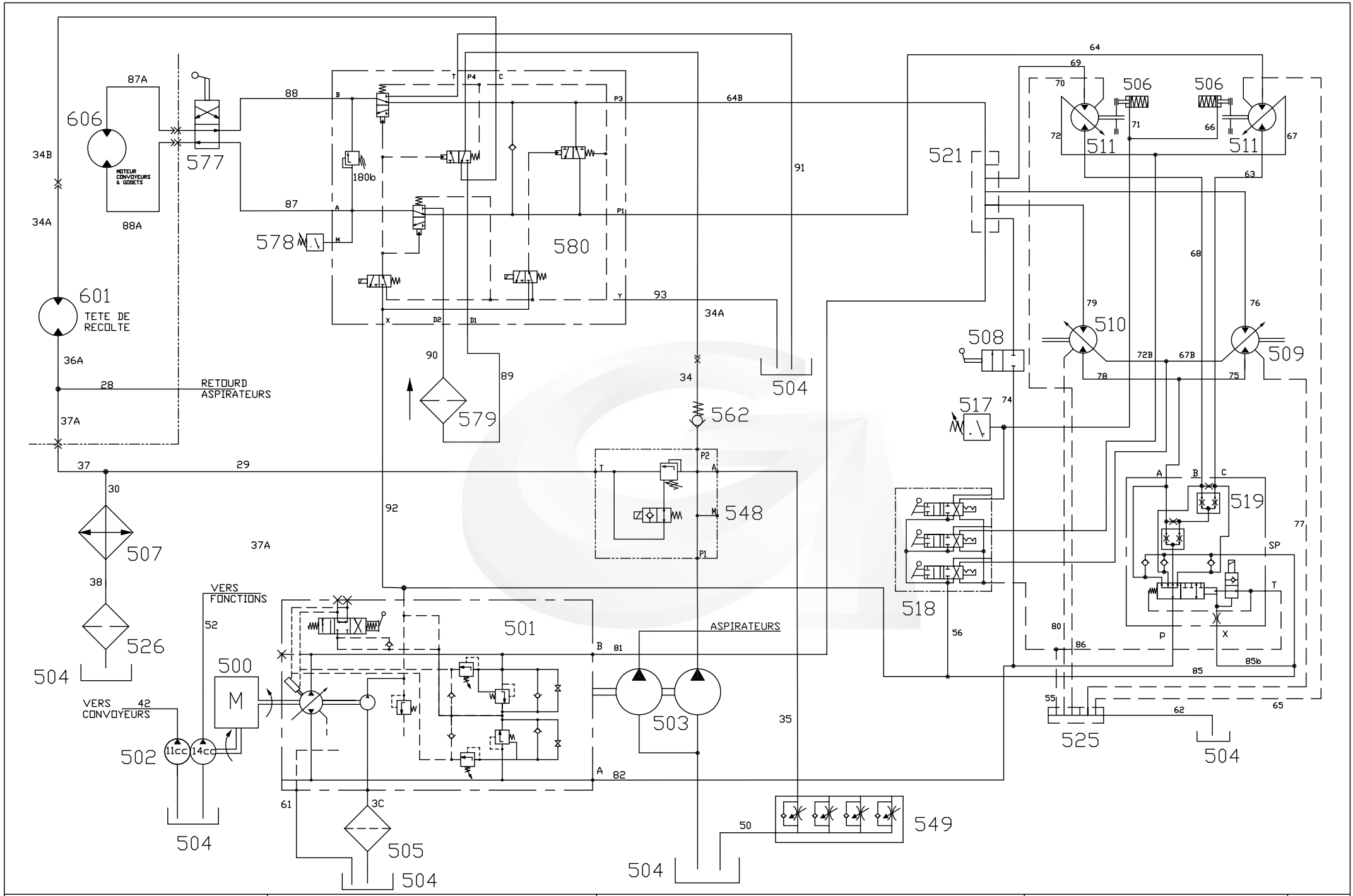

Année 1999	G121 1er génération PLANCHE 66	TRANSLATION ENTRAINEMENT CONVOYEURS à GODETS	GREGOIRE

GREGOIRE

REP	CODE	DESIGNATION	Quantité Quantity	Poids (Kg) Weight	N° Bulletin	Modification depuis / from :	DESCRIPTION BESCHREIBUNG DESCRIZIONE DESCRIPTION
500	215287	Moteur thermique BF6M 1012 93KW - 126CV à 2500tr/mn	1	-			Engine BF6M1012 - 93KW - 126CV
501	270064	Pompe 90R075 (Mécanique) SAEB	1	62,000			Pump 90R075 MA1B6 S3C6D04NNN - 353524
502	270076	Pompe SNP2/19 D SC01 (Direction +convoyeur)	1	5,000			Pump PNN 14 + 11 S CO 44 G
503	270156	Pompe P 17 B 196 BE BC 25 -65**-1(rotation droite)	1	12,000			Pump P17 B 196 BE BC 25 - 65 25 -1
504	124605	Réservoir	1	-			Hydraulic tank
505	170006	Filtre Aspiration 1"1/4+indicateur visuel	1	1,950			Aspirating filter by-pass + Indicator
506	315005	Réducteur avec Frein	2	78,000			Wheel Drive CWD - M55
507	160042	Echangeur HUILE pour radiateur 160040 (Ancien montage)	1	10,000			Oil radiator for cooler 160040
507	160023	Echangeur EAU et HUILE	1	-			Water / oil radiator
509	210053	Moteur de roue avant Gauche	1	46,000			Motor L.H. MS052 G24 A05 1720 00 MR
510	210038	Moteur de roue avant Droit	1	46,000			Motor R.H.MS052 D24 A05 1720 00 MR
511	210051	Moteur de roue arrière	2	25,500			Hydraulic motor - A6VM55HZ60W0180PZB02OB
512	195006	Limiteur de pression 3/4" (300 bars)	1	0,600			Pressure relief valve
513	210005	Valve de priorité OLSB 40 7B	1	1,230			Hydraulic Valve Priority
514	390016	Vérin de direction	1	13,000			Cylinder 30 x 60 - stroke 336
515	210018	Bloc de direction OSPC 200 LS 1/2 "	1	5,500			Steering Valve OSPC 200 LS
516	150015	Diviseur de débit 50 / 50	1	1,360			Flow dividing Valve 50-50
517	165179	Pressostat 1/4" - 20 bars	1	0,080			Pressure Regulator
518	135032	Distributeu	1	6,100			Distributor HCD 10 / 3
519	150012	Valve 3 Voies + Clapet de reali	1	29,500			Anti skid valve
521	385857	Collecteur HP	1	4,505			Half collector (hight pressure)
525	120643	Collecteur de drainage	1	-			Draining pipe
526	170087	Filtre Retour 1"1/4 + indicateur visuel	1	3,600			Return filter 1" 1/2 - 25 microns
540	045132	Bloc de distribution LM06 - 3 fonctions	2	9,620			Electro distributor block LM06
541	115042	Robinet 3/8" sans écrou	2	0,260			Cock 3/8" without nut
542	115011	Robinet 3/8" + écrou KM	1	0,300			Cock 3/8"
543	045007	Clapet piloté 2353	2	0,650			Check Valve 2353
544	390155	Vérin de levage ARRIERE 50x100x326	2	26,000			Cylinder 50 x 100 - Stroke 326
545	390014	Vérin de levage AVANT - 50x70 - Course 700	2	24,000			Cylinder 50 x 70 - stroke 700 limited 600
577	115062	Vanne 4 Voies 4KHG1/2 13 2165 O X06-Poignée acier	1	3,360			Valve 4 ways
578	166387	Pressostat 150-350 bars	1	0,220			Pressure regulator - 350 bars
579	170002	Filtre DF 030 (filtre complet)	1	-			Oil filter with cartridge
580	045274	Bloc déviateur	1	26,000			Deflecting block
620	390164	Vérin de benne	2	18,000			Cylinder 40 x 80 - Stroke 500

NI : NON ILLUSTRE / NOT ILLUSTRATED

* poids théorique / theoretical weight

HYDRAULIC DIAGRAM : TRACTOR

SCHEMA HYDRAULIQUE : PORTEUR

kverneland group

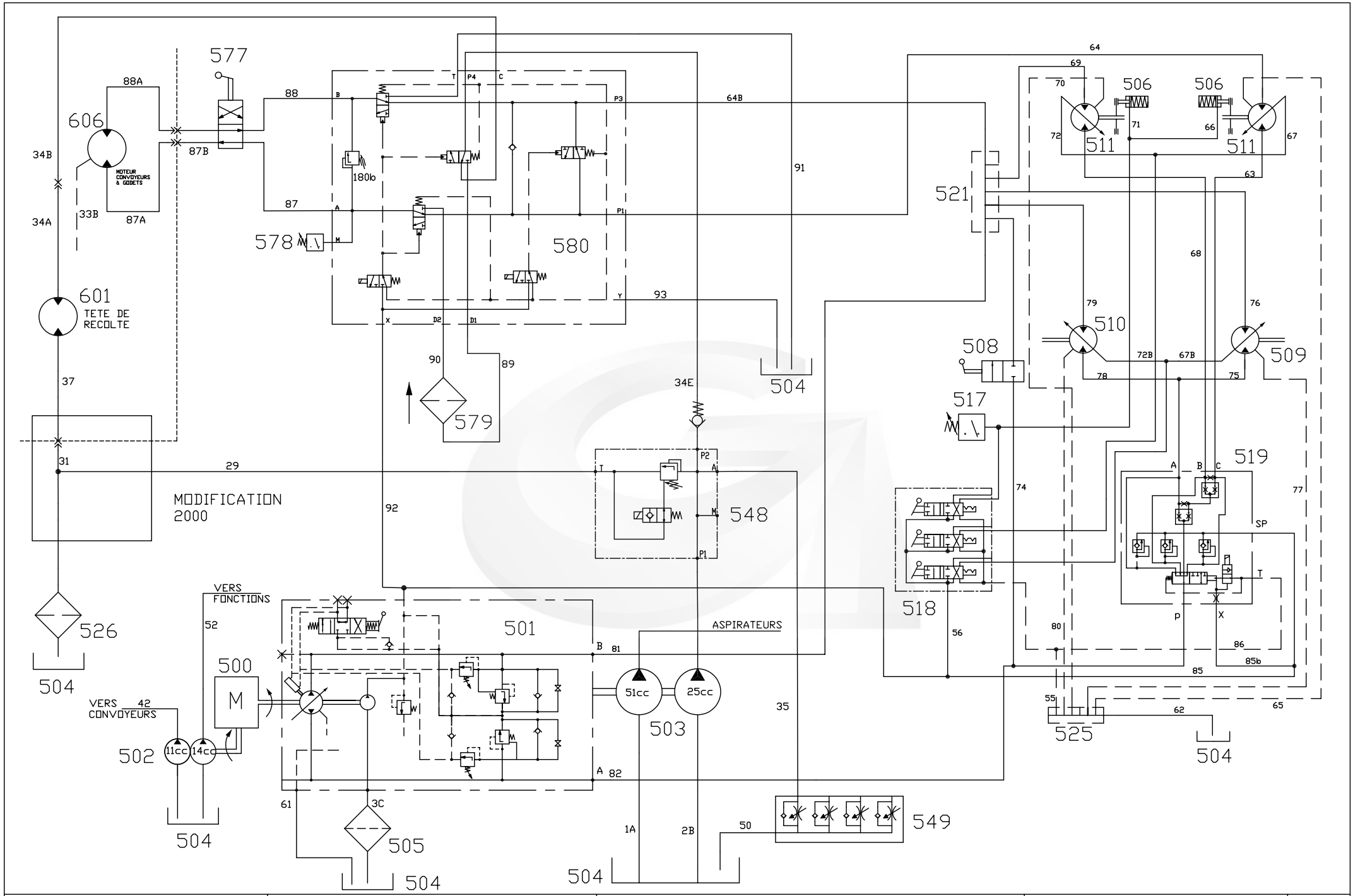

Année 2000	G121 2e génération PLANCHE 66A	TRANSLATION ENTRAINEMENT CONVOYEURS à GODETS	GREGOIRE

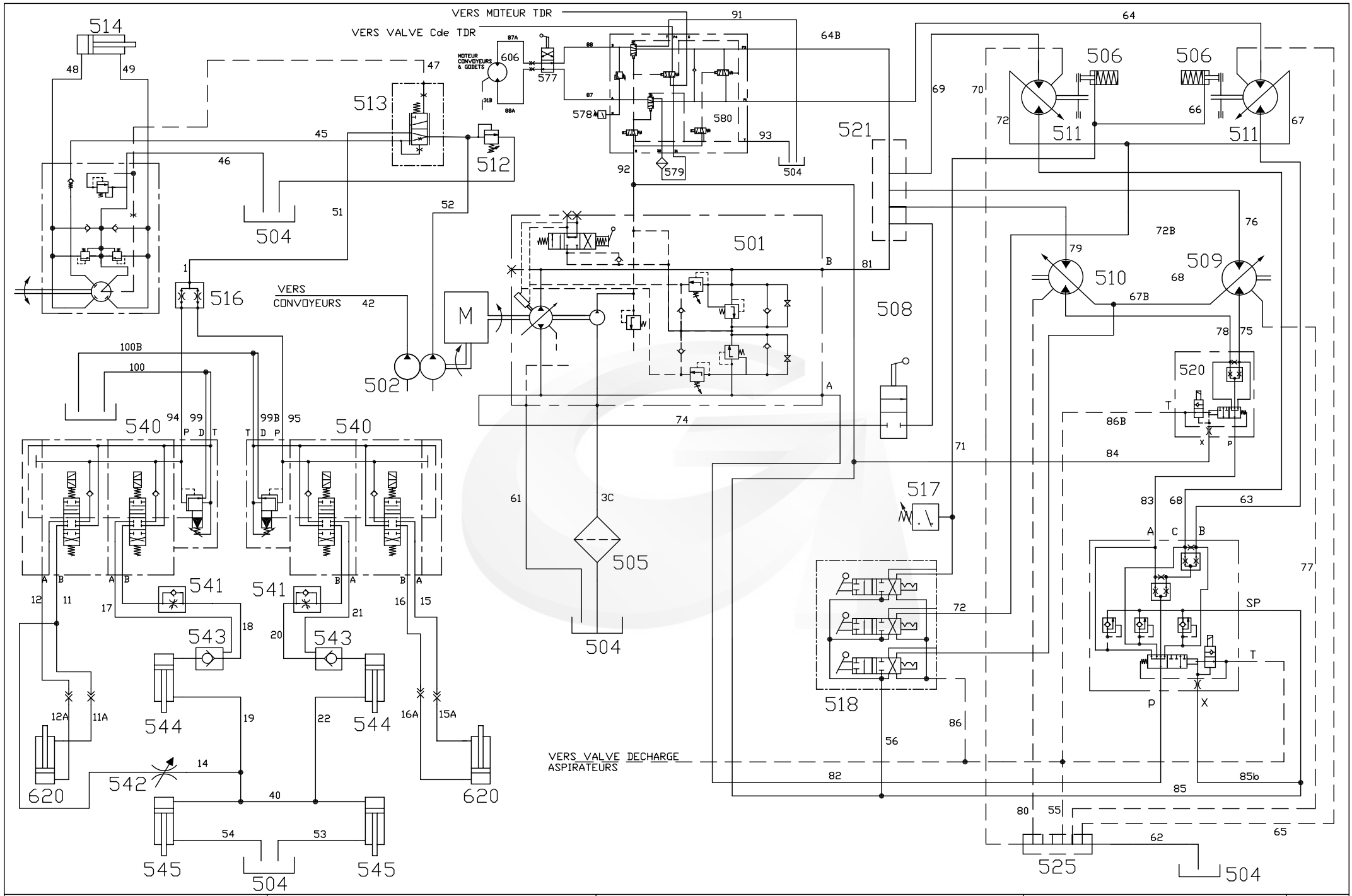

Année 1999	G121 PLANCHE 67	HYDRAULIQUE PORTEUR	OPTION ANTI-PATINAGE 4 VOIES

GREGOIRE

REP	CODE	DESIGNATION	Quantité Quantity	Poids (Kg) Weight	N° Bulletin	Modification depuis / from :	DESCRIPTION BESCHREIBUNG DESCRIZIONE DESCRIPTION
500	215287	Moteur thermique BF6M 1012 93KW - 126CV à 2500tr/mn	1	-			Engine BF6M1012 - 93KW - 126CV
501	270064	Pompe 90R075 PTO SAEB (Mécanique)	1	62,000			Pump 90R075 MA1B6 S3C6D04NNN - 353524
502	270076	Pompe SNP2/19 D SC01 (Direction +convoyeur)	1	5,000			Pump PNN 14 + 11 S CO 44 G
503	270156	Pompe P 17 B 196 BE BC 25 -65**-1 (rotation à droite)	1	12,000			Pump P17 B 196 BE BC 25 - 65 25 -1
504	124605	Réservoir	1	-			Hydraulic tank
505	170006	Filtre Aspiration 1"1/4 + indicateur visuel	1	1,950			Aspirating filter by-pass + Indicator
506	315005	Réducteur avec Frein	2	78,000			Wheel Drive (CWD - M55)
508	115004	Vanne à boisseau corps monobloc 1/2"	1	0,655			Spherical gate
509	210053	Moteur de roue avant Gauche	1	46,000			Motor L.H. MS052 G24 A05 1720 00 MR
510	210038	Moteur de roue avant Droit	1	46,000			Motor R.H.MS052 D24 A05 1720 00 MR
511	210051	Moteur de roue arrière	2	25,500			Hydraulic motor - A6VM55HZ60W0180PZB02OB
512	195006	Limiteur de pression 3/4" (300 bars)	1	0,600			Pressure relief valve
513	210005	Valve de priorité OLSB 40 7B	1	1,230			Hydraulic Valve Priority
514	390016	Vérin de direction	1	13,000			Cylinder 30 x 60 - stroke 336
515	210018	Bloc de direction OSPC 200 LS 1/2	1	5,500			Steering Valve OSPC 200 LS
516	150015	Diviseur de débit 50-50	1	1,360			Flow dividing Valve 50-50
517	165179	Pressostat 1/4" - 20 bars	1	0,080			Pressure Regulator
518	135032	Distributeur	1	6,100			Distributor HCD 10 / 3
519	150012	Valve 3 Voies + Clapet de realimentation	1	29,500			Anti skid valve
520	150027	Valve différentielle	1	10,000			Differential valve MT08DV
521	385857	Collecteur HP	1	4,505			Half collector hight pressure
525	120643	Collecteur de drainage	1	-			Draining pipe
526	170087	Filtre retour 1"1/4 + indicateur visuel	1	3,600			Return filter 1" 1/2 - 25 microns
540	045132	Bloc de distribution LM06 - 3 fonctions	2	9,620			Electro distributor block LM06
541	115042	Robinet 3/8" sans écrou	2	0,260			Cock 3/8" without écrou
542	115011	Robinet 3/8" + écrou KM	1	0,300			Cock 3/8" + nut
543	045007	Clapet piloté 2353	2	0,650			Check Valve 2353
544	390155	Vérin de levage ARRIERE 50x100x326	2	26,000			Cylinder 50 x 100 - Stroke 326
545	390014	Vérin de levage AVANT - 50x70 - Course 700	2	24,000			Cylinder 50 x 70 - stroke 700 limited 600
546	390164	Vérin de benne	2	18,000			Cylinder 40 x 80 - Stroke 500

NI : NON ILLUSTRE / NOT ILLUSTRATED

* poids théorique / theoretical weight

HYDRAULIC DIAGRAM : ANTI-SKID 4 WHEELS OPTION

SCHEMA HYDRAULIQUE : OPTION ANTI-PATINAGE 4 VOIES

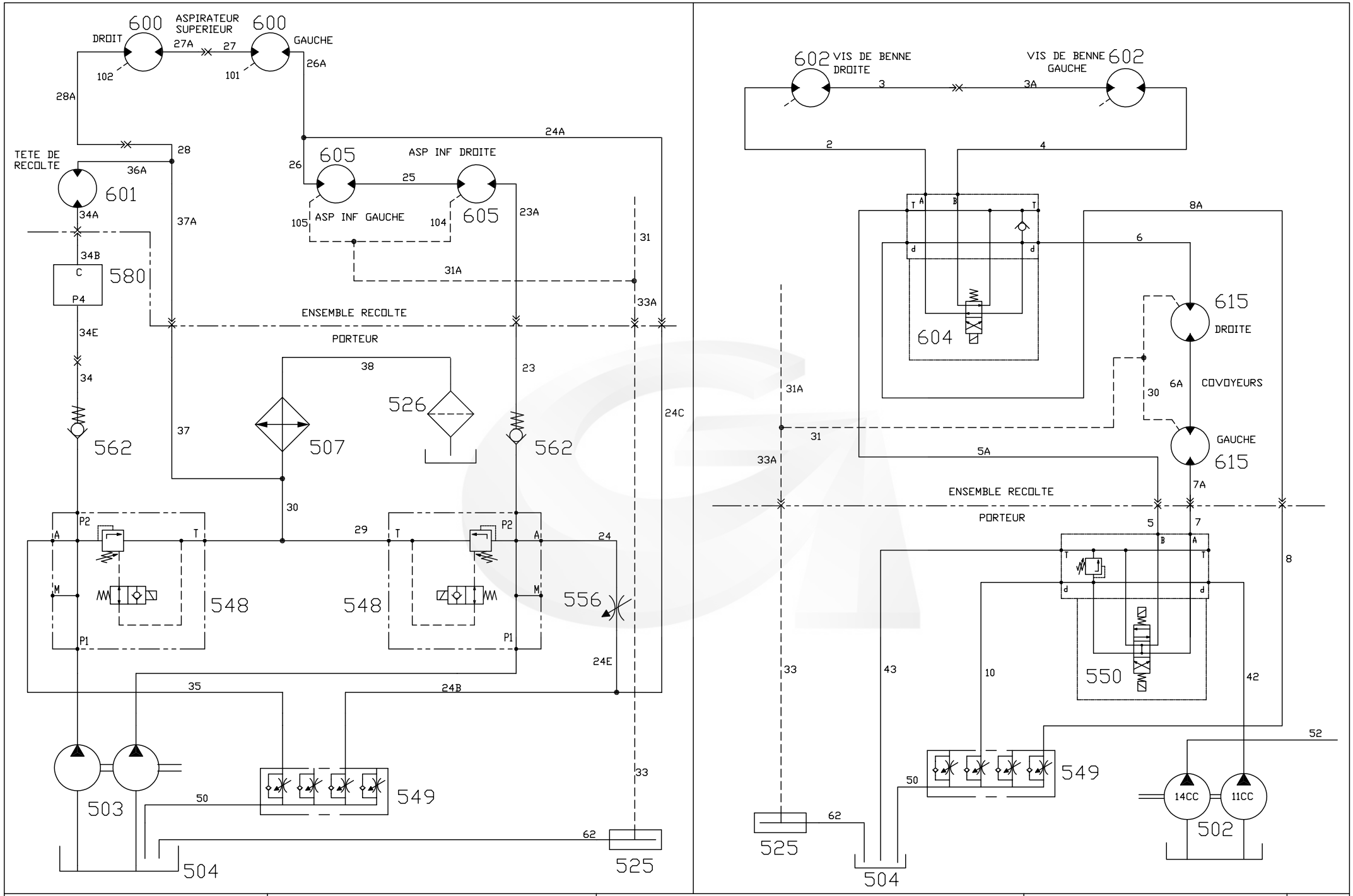

Année 1999	G121 1er génération PLANCHE 68	HYDRAULIQUE TETE DE RECOLTE ASPIRATEUR CONVOYEUR	GREGOIRE

GREGOIRE

REP	CODE	DESIGNATION	Quantité Quantity	Poids (Kg) Weight	N° Bulletin	Modification depuis / from :	DESCRIPTION BESCHREIBUNG / DESCRIZIONE DESCRIPTION
502	270076	Pompe SNP2/19 D SC01 (Direction +convoyeur)	1	5,000			Pump PNN 14 + 11 S CO 44 G
503	270156	Pompe P 17 B 196 BE BC 25 -65**-1(Rotation à droite)	1	12,000			Pump P17 B 196 BE BC 25 - 65 25 -1 (Rpm to RH.)
504	124605	Réservoir	1	-			Hydraulic tank
507	160023	Echangeur EAU et HUILE	1	-			Water / oil radiator
525	120643	Collecteur de drainage	1	-			Draining pipe
526	170087	Filtre 1"1/4+indicateur visuel	1	3,600			Return filter 1" 1/4- 25 microns
549	045136	Bloc de régulation 4x2 voies - 20L / mn	1	4,165			Flow divider block
548	045223	Valve de décharge 5293	2	1,770			Discharge Valve
550	045012	Distributeur à commande électrique	1	6,765			Electro distributor Assy.
556	115048	Robinet 1/2 "+ écrou KM	1	0,580			Regulation cock 1/2" + Nut KM
557	115091	Clapet 2 Bars	1	1,050			No return valve CA25 - 2 bars
562	045266	Clapet contre pression	2	0,310			Back pressure valve - 11 bars
600	210034	Moteur hydraulique HDM 30 - 24 cm3 (Remplace 210003)				**Version 2001**	Hydraulic motor HDM 30 - 24 cm3 (Replace 210003)
601	210012	Moteur Hydraulique OMP 50 Arbre25	1	6,000			Hydraulic motor - OMP 50
602	210010	Moteur OMP 160 - Arbre 25	2	6,500			Hydraulic motor - OMP 160
604	045222	Bloc hydraulique	1	2,590			Electro-distributor Assy.
605	210035	Moteur hydraulique HDM 30-22cm3	2	14,500			Hydraulic motor HDM30 - 22cm3
606	270135	Moteur hydraulique à pistons	1	-			Hydraulic motor
615	210096	Moteur hydraulique OMM	2	2,585			Hydraulic motor

NI : NON ILLUSTRE / NOT ILLUSTRATED

* poids théorique / theoretical weight

HYDRAULIC DIAGRAM : PICKING HEAD - FANS - CONVEYORS (Version 99)

SCHEMA HYDRAULIQUE : TETE DE RECOLTE - ASPIRATEURS - CONVOYEURS (Version 99)

kverneland group

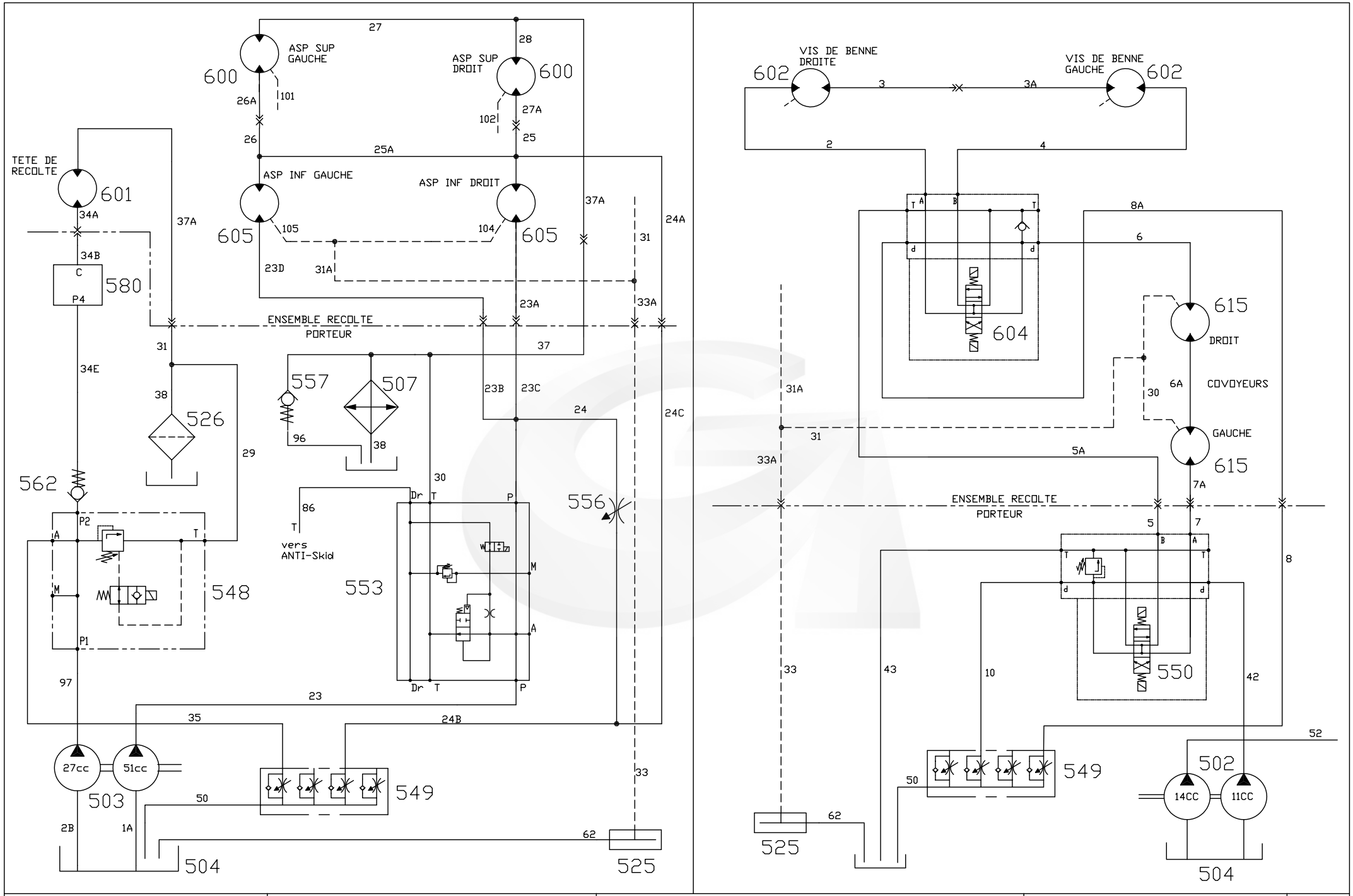

Année 2000	G121 2e génération PLANCHE 69	HYDRAULIQUE	ASP TETE DE RECOLTE CONVOYEURS

GREGOIRE

GREGOIRE

REP	CODE	DESIGNATION	Quantité Quantity	Poids (Kg) Weight	N° Bulletin	Modification depuis / from :	DESCRIPTION BESCHREIBUNG	DESCRIZIONE DESCRIPTION
502	270076	Pompe SNP2/19 D SC01 (Direction +convoyeur)	1	5,000			Pump PNN 14 + 11 S CO 44 G	
503	270196	Pompe KP 30.51A8K9 - 51 / 27 cm3	1	-			Pump KP30.51 A8K9 - 51/27cm3	
504	124605	Réservoir	1	-			Hydraulic tank	
507	160023	Echangeur EAU et HUILE	1	-			Water / oil radiator	
	160040	Echangeur EAU et HUILE	1	32,500			Thermic exchanger Assy.	
525	120643	Collecteur de drainage	1	-			Draining pipe	
526	170087	Filtre retour 1"1/4+indicateur visuel	1	3,600			Return filter 1" 1/2 - 25 microns	
549	045136	Bloc de régulation 4x2 voies 20L / mn	1	4,165			Flow divider block	
548	045223	Valve de décharge	1	1,770			Discharge Valve	
550	045012	Distributeur à commande électrique	1	6,765			Electro distributor Assy.	
553	045318	Bloc de Decharge 120 L / mn	1	3,105			Discharge block 120 L/mn	
556	115048	Robinet 1/2" + écrou KM	1	0,580			Regulation cock 2 / 1/2 + Nut KM	
557	115091	Clapet 2 Bars	1	1,050			No return valve CA25 - 2 bars	
562	045266	Clapet contre pression	1	0,310			Back pressure valve - 11 bars	
600	210034	Moteur hydraulique HDM 30 - 24 cm3 (Remplace 210003)				**Version 2001**	Hydraulic motor HDM 30 - 24 cm3 (Replace 210003)	
601	210012	Moteur Hydraulique OMP 50 Arbre25	1	6,000			Hydraulic motor - OMP 50	
602	210010	Moteur OMP 160 - Arbre 25 1	2	6,500			Hydraulic motor - OMP 160	
604	045308	Bloc hydraulique		2,590			Hydraulic block	
605	210035	Moteur hydraulique HDM 30-22cm3	2	14,500			Hydraulic motor HDM30 - 22cm3	
606	270135	Moteur hydraulique à pistons	1	-			Hydraulic motor	
615	210096	Moteur hydraulique OMM	2	2,585			Hydraulic motor OMM	

NI : NON ILLUSTRE / NOT ILLUSTRATED

* poids théorique / theoretical weight

HYDRAULIC DIAGRAM : PICKING HEAD - FANS - CONVEYORS (Version 2000)

SCHEMA HYDRAULIQUE : TETE DE RECOLTE - ASPIRATEURS - CONVOYEURS (Version 2000)

kverneland group

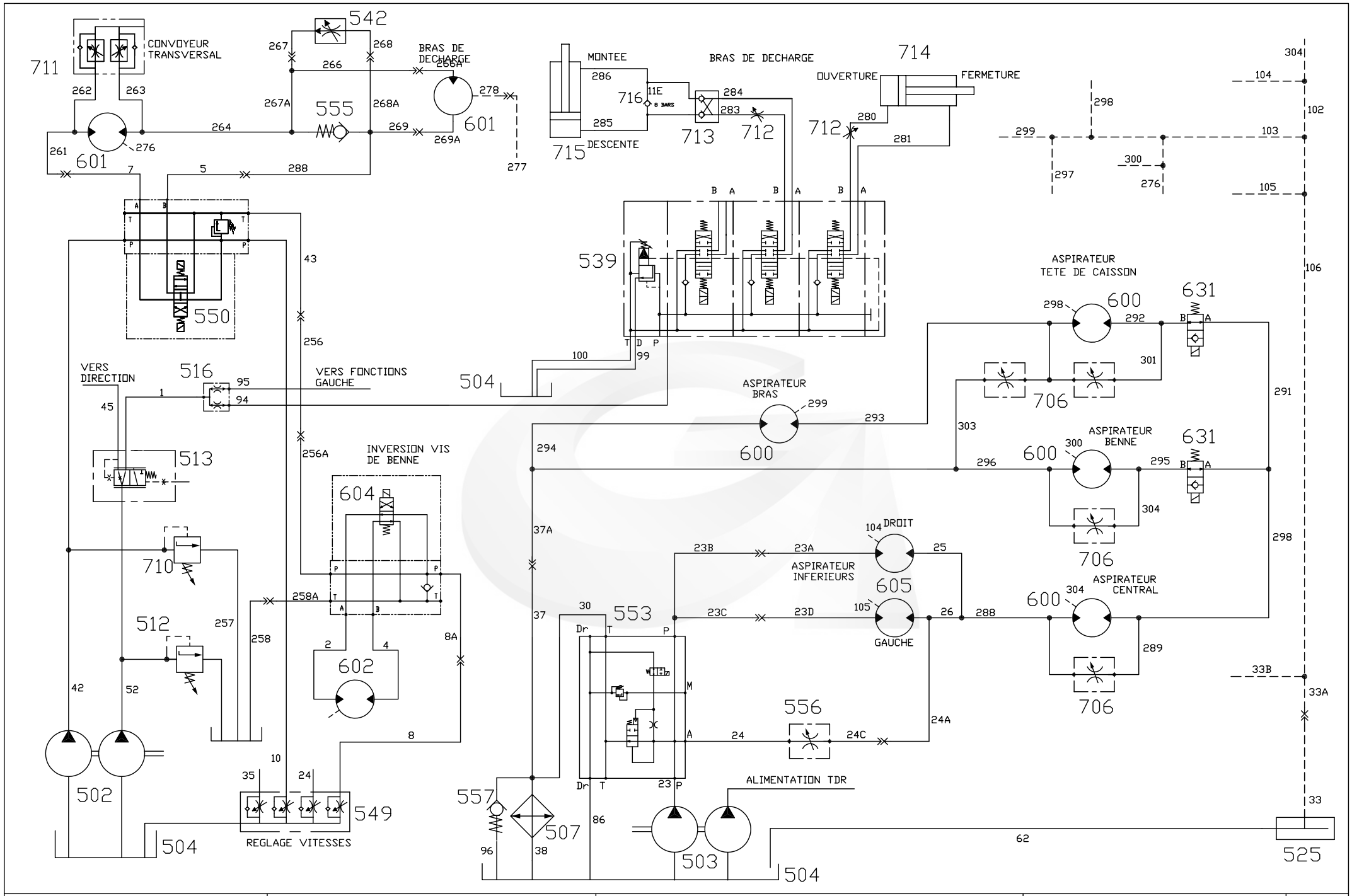

Année 2000	G121 PLANCHE 70	OPTION BRAS DE DECHARGE	GREGOIRE

GREGOIRE

REP	CODE	DESIGNATION	Quantité Quantity	Poids (Kg) Weight	N° Bulletin	Modification depuis / from :	DESCRIPTION BESCHREIBUNG	DESCRIZIONE DESCRIPTION
502	270076	Pompe SNP2/19 D SC01 (Direction +convoyeur)	1	5,000			Pump PNN 14 + 11 S CO 44 G	
503	270156	Pompe P 17 B 196 BE BC 25 -65**-1(Rotation à droite)	1	12,000			Pump P17 B 196 BE BC 25 - 65 25 -1	
504		Réservoir	1				Tank	
507	160042	Echangeur HUILE pour radiateur 160040	1	10,000			Oil radiator for cooler 160040	
507	160023	Echangeur EAU et HUILE	1	-			Water / oil radiator	
512	195006	Limiteur de pression 3/4" (300 bars)	1	0,600			Pressure relief valve	
513	210005	Valve de priorité OLSB 40 7B	1	1,230			Hydraulic Valve Priority	
516	150015	Diviseur de débit 50-50	1	1,360			Flow dividing Valve 50-50	
525	120643	Collecteur de drainage	1	-			Draining pipe	
526	170087	Filtre retour 1"1/4+indicateur visuel	1	3,600			Return filter 1" 1/2 - 25 microns	
539	045237	Distributeur (Option bras)	1	3,400			Electro distributor Unit with coil	
548	045223	Valve de décharge 5293	2	1,770			Discharge Valve	
549	045136	Bloc de régulation 4x2 voies 20L / mn	1	4,165			Flow divider block	
550	045012	Distributeur à commande électrique	2	6,765			Electro distributor Assy.	
565	115014	Clapet anti-retour - 0,5 bar	1	0,185			No return valve CA 10	
600	210003	Moteur D30 - MA01-36 (24 cm3)	3	13,000			Hydraulic Motor D30 MA01 - (24 cm3)	
601	210012	Moteur Hydraulique OMP 50 - Arbre25	2	6,000			Hydraulic motor - OMP 50	
602	210010	Moteur OMP 160 - Arbre 25	1	6,500			Hydraulic motor - OMP 160	
603	210052	Moteur OMP 200 -Arbre 25	2	6,765			Hydraulic motor OMP 200	
604	045222	Bloc hydraulique	1	2,590			Electro-distributor Assy.	
706	115048	Robinet 1/2" + écrou KM (régulation Aspirateur sur convoyeur transversal)	1	0,580			Regulation cock 1/2" + Nut KM	
710	195006	Limiteur de pression 3/4"	1	0,600			Pressure relief valve	
711	045283	Bloc HRD bi-directionnel (Marche AVANT - ARRIERE tapis convoyeurs)	1	2,415			Dual checked flow control valve	
712	115009	Robinet 1/4"	2	0,165			Cock 1/4"	
713	115031	Clapet anti-retour double	1	0,550			Non Return Valve (double)	
714	390141	Verin d' orientation 30x50x300	1	7,000			Cylinder 30 x 50 - stroke 300	
715	390030	Verin de levage 30x50x500	1	11,000			Cylinder 30x50	

NI : NON ILLUSTRE / NOT ILLUSTRATED

* poids théorique / theoretical weight

HYDRAULIC DIAGRAM : DISCHARGE ARM OPTION

SCHEMA HYDRAULIQUE : OPTION BRAS DE DECHARGE

kverneland group

SCHEMAS ELECTRIQUES
ELECTRICAL DIAGRAMS

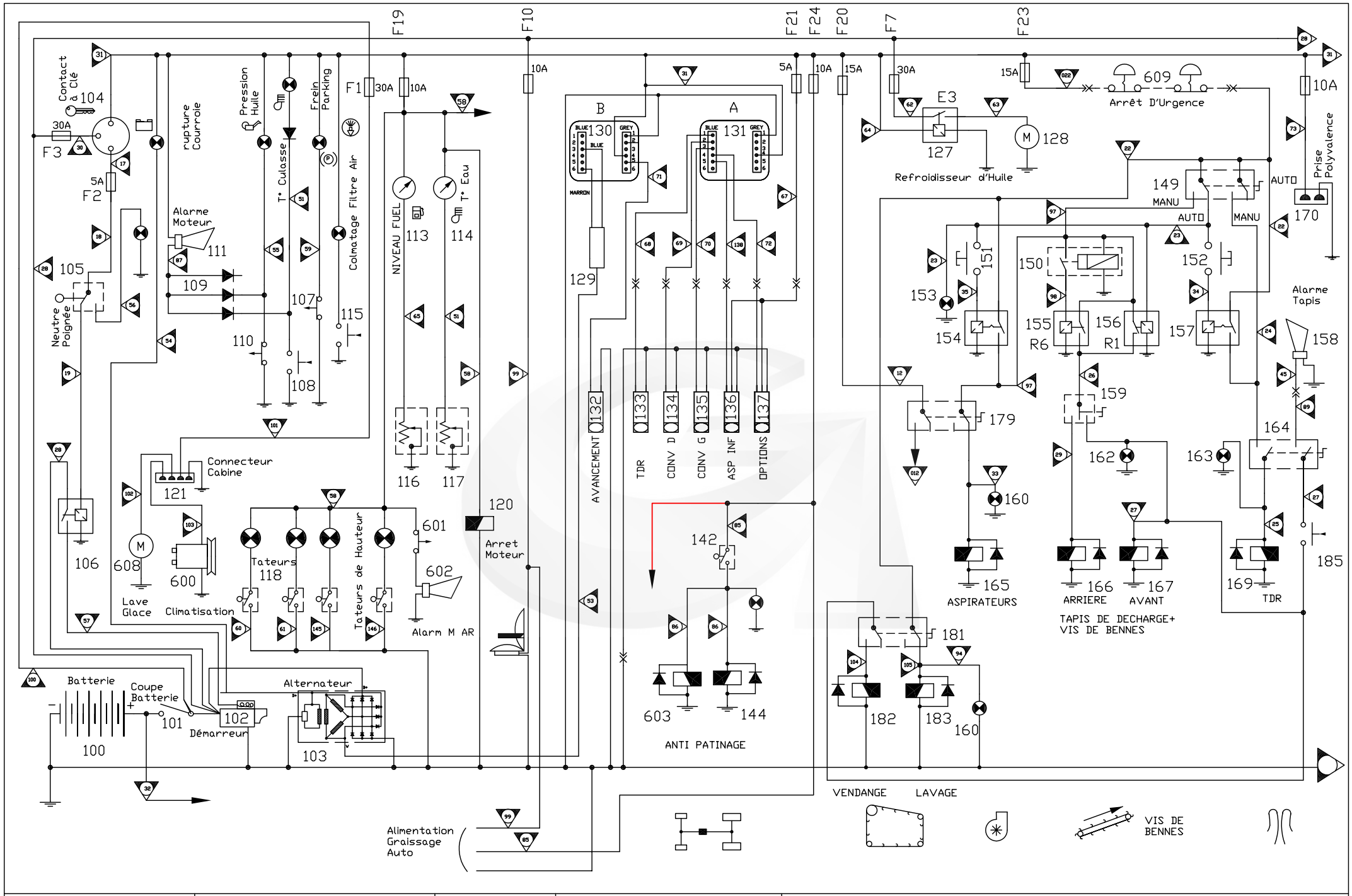

	SCHEMA ELECTRIQUE		MOTEUR PORTEUR	G121	80	01-01	N°Bull

GREGOIRE

REP	CODE	DESIGNATION	Quantité Quantity	Poids (Kg) Weight	N° Bulletin	Modification depuis / from :	DESCRIPTION BESCHREIBUNG	DESCRIZIONE DESCRIPTION
100	165033	BATTERIE 12 V 140 A/H	1	27,000			BATTERY 12V - 140 A	
101	165188	COUPE BATTERIE UNIPOLAIRE PETIT MODELE	1	0,270			ISOLATION SWITCH	
102			1					
103	215300	ALTERNATEUR 14V 95A DEUTZ BF6M1012E/13E	1	4,635			ALTERNATOR 95A / H	
104	215042	COMMUTATEUR DE DEMARRAGE + 2 CLES	1	0,195			KEY CONTACTOR	
105	165629	DETECTEUR ETANCHE A GALET + CABLE 0M50	1	0,110			SWITCH	
106	165313	RELAIS A PATTE 12V 30A	1	0,030			STARTING RELAY 12V 30A	
107	165179	PRESSOSTAT PMN20C / NC10 / 20 BARS 1/4 "	1	0,080			PRESSURE REGULATOR	
108	215261	SONDE TEMPERATURE EAU + ALARME 118°	1	0,075			WATER TEMPERATURE SENDER UNIT	
109	165999	SUPPORT DIODE + DIODE 1 A	6	0,001			DIODE FUSE	
110	215123	SONDE PRESSION HUILE BF6M1012E/2012C	1	0,045			OIL PRESSURE SENDER UNIT	
11	165175	BUZZER 9V QC	1	0,010			DETECTOR 9V QC	
112	215055	INTERRUPTEUR SECURITE RUPTURE COURROIE	1	0,100			BELT BREAK ALARM SWITCH	
113			1					
114	215468	INDICATEUR T°EAU PERKINS	1	0,720			WATER TEMP INDICATOR	
NI	215402	INDICATEUR T°CULASSE 220°DEUTZ	1	-			CYLINDER HEAD TEMPERATURE GAUGE	
115	165977	BOITE A VOYANTS + FIL NU	1	0,360			SIGNAL BOX	
116			1					
117	215163	SONDE TEMPERATURE CULASSE 250°MAXI	1	0,060			CYLINDER HEAD TEMPERATURE SENDER UNIT	
118			2					
NI	165232	VOYANT VERT + AMPOULE 12V	2	0,060			LIGHT SEIM WITH GLOBE 12V	
119			1					
120			1					
121			1					
122			1					
127	165998	RELAIS 12V 40A	1	0,080			RELAY 12V 30A	
128	160013	MOTO-VENTILATEUR	1	-			MOTORISED VENTILATOR	
129	166217	INTERFACE ALTERNATEUR COMPTEUR VITESSE	2	0,125			TRANSFORMER RDS	
130	166215	COMPTEUR VITESSE MOTEUR	1	0,340			ELECTRONIC COMPUNTER "B"	
131	166214	COMPTEUR VITESSE OUTILS	1	0,370			ELECTRONIC COMPUNTER "A" RDS	
132	166216	CAPTEUR MAGNETIQUE	1	0,230			SENSOR ILS RDS	
133	166216	CAPTEUR MAGNETIQUE	1	0,230			SENSOR ILS RDS	
NI	166218	AIMANT	1	0,005			MAGNET RDS	
134	166216	CAPTEUR MAGNETIQUE	1	0,230			SENSOR ILS RDS	

NI : NON ILLUSTRE / NOT ILLUSTRATED

* poids théorique / theoretical weight

ENGINE - TRACTOR FUNCTIONS

FONCTIONS MOTEUR - PORTEUR

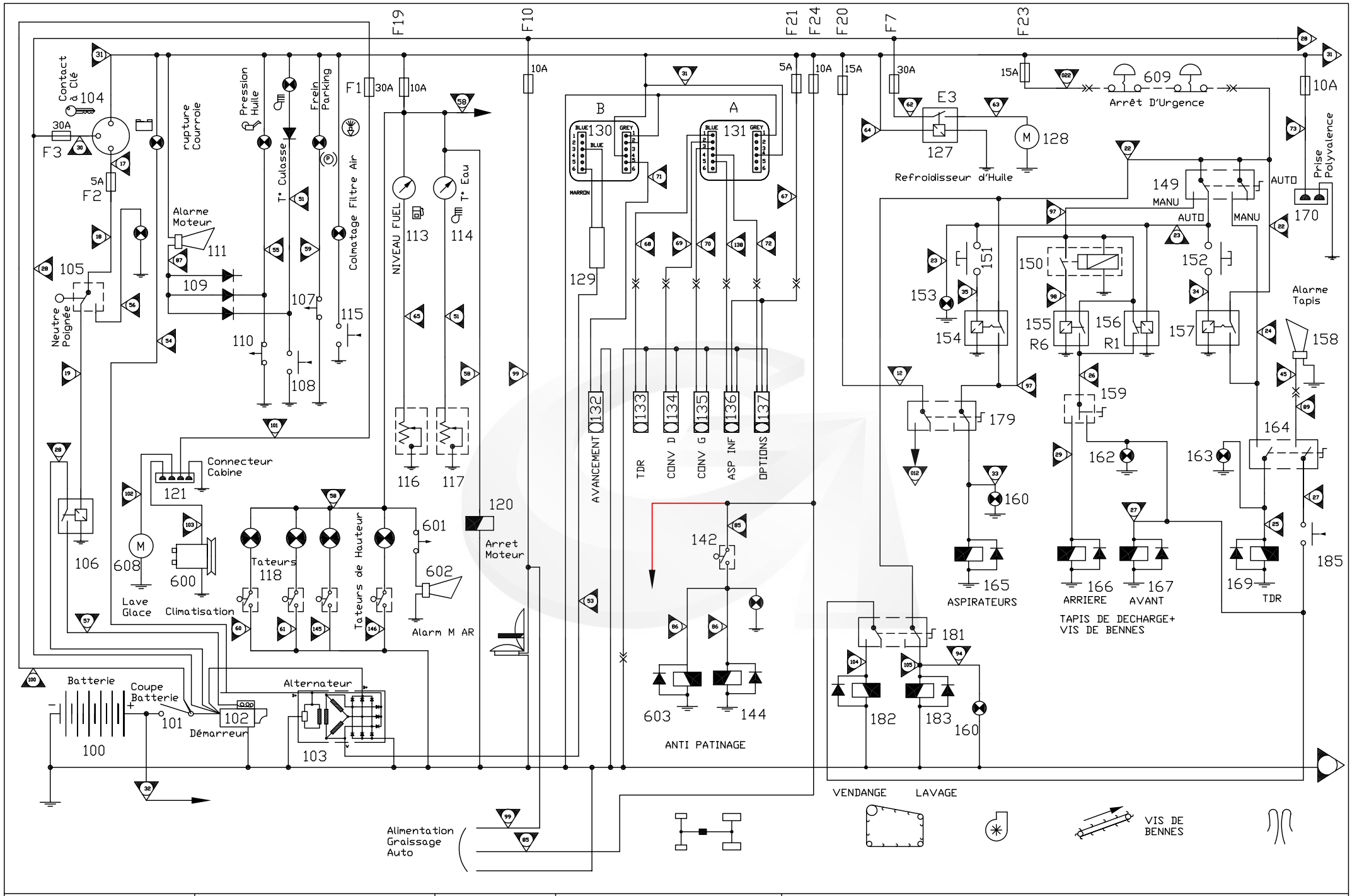

	SCHEMA ELECTRIQUE		MOTEUR PORTEUR	G121	80	01-01	N°Bull

GREGOIRE

REP	CODE	DESIGNATION	Quantité Quantity	Poids (Kg) Weight	N° Bulletin	Modification depuis / from :	DESCRIPTION BESCHREIBUNG	DESCRIZIONE DESCRIPTION
132	166216	CAPTEUR MAGNETIQUE	1	0,230			SENSOR ILS RDS	
133	166216	CAPTEUR MAGNETIQUE	1	0,230			SENSOR ILS RDS	
NI	166218	AIMANT	1	0,005			MAGNET RDS	
134	166216	CAPTEUR MAGNETIQUE	1	0,230			SENSOR ILS RDS	
NI	166218	AIMANT	1	0,005			MAGNET RDS	
135	166216	CAPTEUR MAGNETIQUE	1	0,230			SENSOR ILS RDS	
NI	166218	AIMANT	1	0,005			MAGNET RDS	
136	166216	CAPTEUR MAGNETIQUE	1	0,230			SENSOR ILS RDS	
137	166216	CAPTEUR MAGNETIQUE	1	0,230			SENSOR ILS RDS	
NI	166218	AIMANT	1	0,005			MAGNET RDS	
140	165199	TETE INTERRUPTEUR 3 POSITIONS ON-OFF-MOM	2	0,040			SWITCH ON-OFF-MOM	
NI			1					
141	165199	TETE INTERRUPTEUR 3 POSITIONS ON-OFF-MOM	1	0,040			SWITCH ON-OFF-MOM	
NI			1					
145	045017	BLOC HYDRAULIQUE 4 POSTES	1	12,500			ELECTRO DISTRIBUTOR BLOCK	
146	045017	BLOC HYDRAULIQUE 4 POSTES	1	12,500			ELECTRO DISTRIBUTOR BLOCK	
147	045017	BLOC HYDRAULIQUE 4 POSTES	1	12,500			ELECTRO DISTRIBUTOR BLOCK	
148	045017	BLOC HYDRAULIQUE 4 POSTES	1	12,500			ELECTRO DISTRIBUTOR BLOCK	
149	166245	INVERSEUR 2 POS. ON-ON 15A BIPOLAIRE	1	0,040			SWITCH 15A ON-ON	
150	166213	RELAIS TEMPORISEE12V 0 / 10 SECONDES	1	0,040			DELAYED RELAY 12V 0-10S	
151	110019	BOUTON POUSSOIR 4A NO+ CAPUCHON	1	0,010			SWITCH 4 A - NO	
152	110019	BOUTON POUSSOIR 4A NO+ CAPUCHON	1	0,010			SWITCH 4 A - NO	
153	165227	AMPOULE 12V 1,2W SANS CULOT	1	0,010			GLOBE FOR LIGHT 12V 1.2W	
154	166004	TELERUPTEUR 12V 150W	1	0,130			RELAY - BOSCH (12V)	
155	166075	RELAIS INVERSEUR A PATTE 12V 20/30 A	2	0,030			RELAY 12V - 20/30A	
156	166009	RELAIS INVERSEUR 12 V 30A	1	0,030			RELAY 12V 30A	
157	166004	TELERUPTEUR 12V 150W	1	0,130			RELAY - BOSCH (12V)	
158	166212	AVERTISSEUR SONORE DE CABINE	1	0,050			SECURITY BELT BUZZER	
159	166073	INTERRUPTEUR 3 POS ON-OFF-MOM 15A UNIPOL	1	0,020			SWITCH ON-OFF-MOM - 15A	
160	165227	AMPOULE 12V 1,2W SANS CULOT	1	0,010			GLOBE FOR LIGHT 12V 1.2W	
161	166072	INTERRUPTEUR 2 POS OFF-ON 15A UNIPOLAIRE	1	0,020			SWITCH - 2 POSITION OFF-ON 15A	
	166072	INTERRUPTEUR 2 POS OFF-ON 15A UNIPOLAIRE	1	0,020			SWITCH - 2 POSITION OFF-ON 15A	
			1					

NI : NON ILLUSTRE / NOT ILLUSTRATED

* poids théorique / theoretical weight

ENGINE - TRACTOR FUNCTIONS

FONCTIONS MOTEUR - PORTEUR

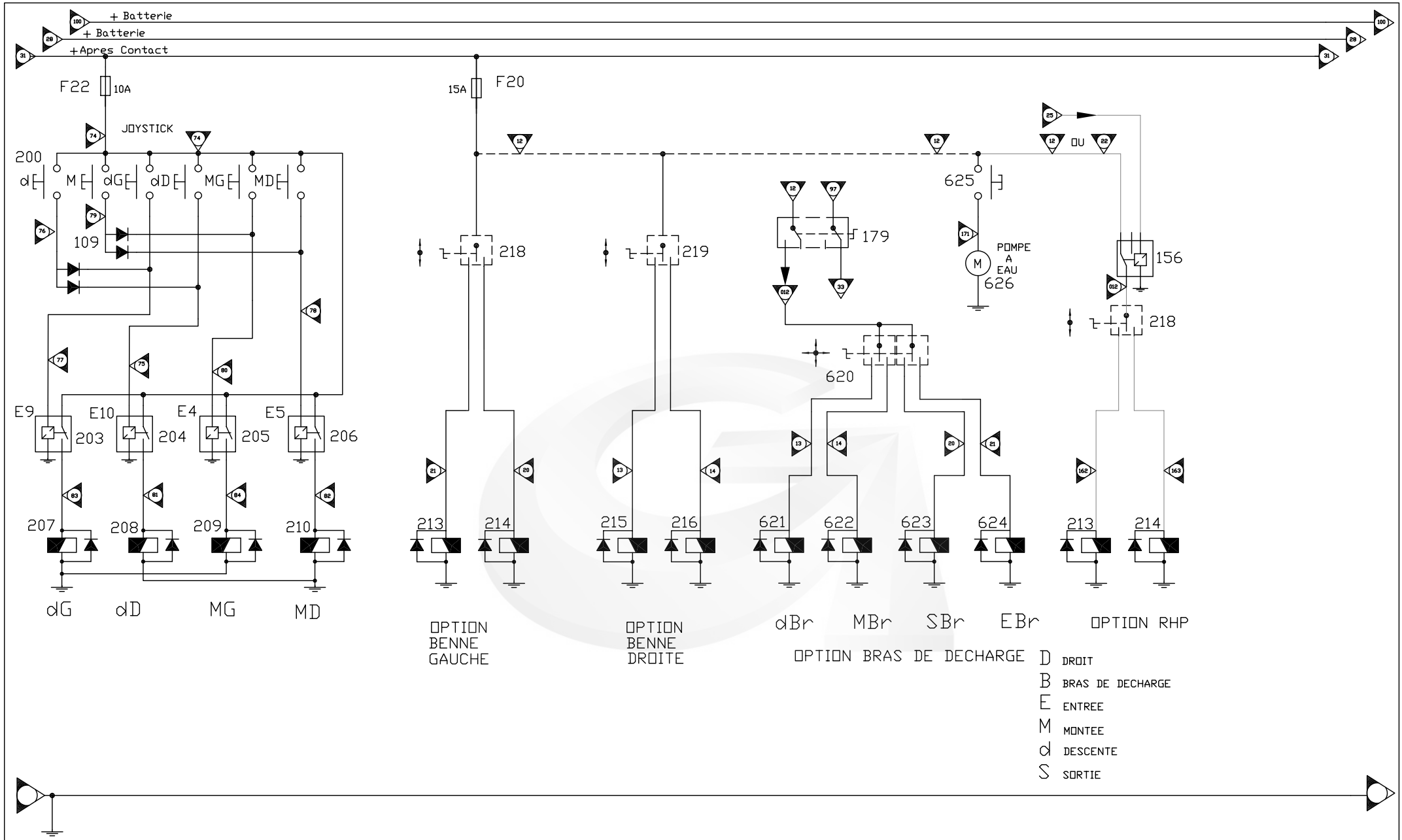

	SCHEMA ELECTRIQUE		FONCTIONS PORTEUR		G121	81	01-01	N°Bull

GREGOIRE

REP	CODE	DESIGNATION	Quantité Quantity	Poids (Kg) Weight	N° Bulletin	Modification depuis / from :	DESCRIPTION BESCHREIBUNG DESCRIZIONE DESCRIPTION
109	165999	SUPPORT DIODE + DIODE 1 A	6	0,001			DIODE FUSE
200	110019	BOUTON POUSSOIR 4A NO+ CAPUCHON	6	0,010			SWITCH 4 AMP
203	165998	RELAIS 12V 40A	1	0,080			RELAY 12V - 40A
204	165998	RELAIS 12V 40A	1	0,080			RELAY 12V - 40A
205	165998	RELAIS 12V 40A	1	0,080			RELAY 12V - 40A
206	165998	RELAIS 12V 40A	1	0,080			RELAY 12V - 40A
207	045278	BOBINE ELECTRO-DISTRIBUTEUR LM06	1	1,510			SOLENOID COIL 12V
208	045278	BOBINE ELECTRO-DISTRIBUTEUR LM06	1	1,510			SOLENOID COIL 12V
209	045278	BOBINE ELECTRO-DISTRIBUTEUR LM06	1	1,510			SOLENOID COIL 12V
210	045278	BOBINE ELECTRO-DISTRIBUTEUR LM06	1	1,510			SOLENOID COIL 12V
211							
212							
213							
214							
215							
216							
217	165203	CORPS CONTACT 2NO (VERT)	1	0,060			CONTACTOR 2 NO (GREEN)
NI	165197	TETE INTERRUPTEUR 3 POSITIONS ON-OFF-ON	1	0,040			SWITCH 3 POSITIONS ON-OFF-ON
NI	165200	CONTACT NO (VERT) 3A ANCIEN MODELE	1	0,010			CONTACTOR NO (GREEN)(OLD MODEL)
218	165203	CORPS CONTACT 2NO (VERT)	1	0,060			CONTACTOR 2 NO (GREEN)
NI	165197	TETE INTERRUPTEUR 3 POSITIONS ON-OFF-ON	1	0,040			SWITCH (HEAD) 3 POSITIONS ON-OFF-ON
219							
620	165195	MANIPULATEUR 4 DIRECTIONS	1	0,160			JOYSTICK XD2PA24
621	045278	BOBINE ELECTRO-DISTRIBUTEUR LM06	1	1,510			SOLENOID COIL 12V
622	045278	BOBINE ELECTRO-DISTRIBUTEUR LM06	1	1,510			SOLENOID COIL 12V
623	045278	BOBINE ELECTRO-DISTRIBUTEUR LM06	1	1,510			SOLENOID COIL 12V
624	045278	BOBINE ELECTRO-DISTRIBUTEUR LM06	1	1,510			SOLENOID COIL 12V
625	165341	TETE BOUTON POUSSOIR CAPUCHONNE METAL	1	0,025			PUSH BUTTON (HEAD)
626	080352	POMPE A MENBRANE ET CLAPETS	1	1,800			PUMP
627							
628							
629	045050	DISTRIBUTEUR HDE 2JD 1B HC1N0	1	4,970			DOUBLE ACTION DISTRIBUTOR

NI : NON ILLUSTRE / NOT ILLUSTRATED

* poids théorique / theoretical weight

TRACTOR FUNCTION
FONCTION PORTEUR

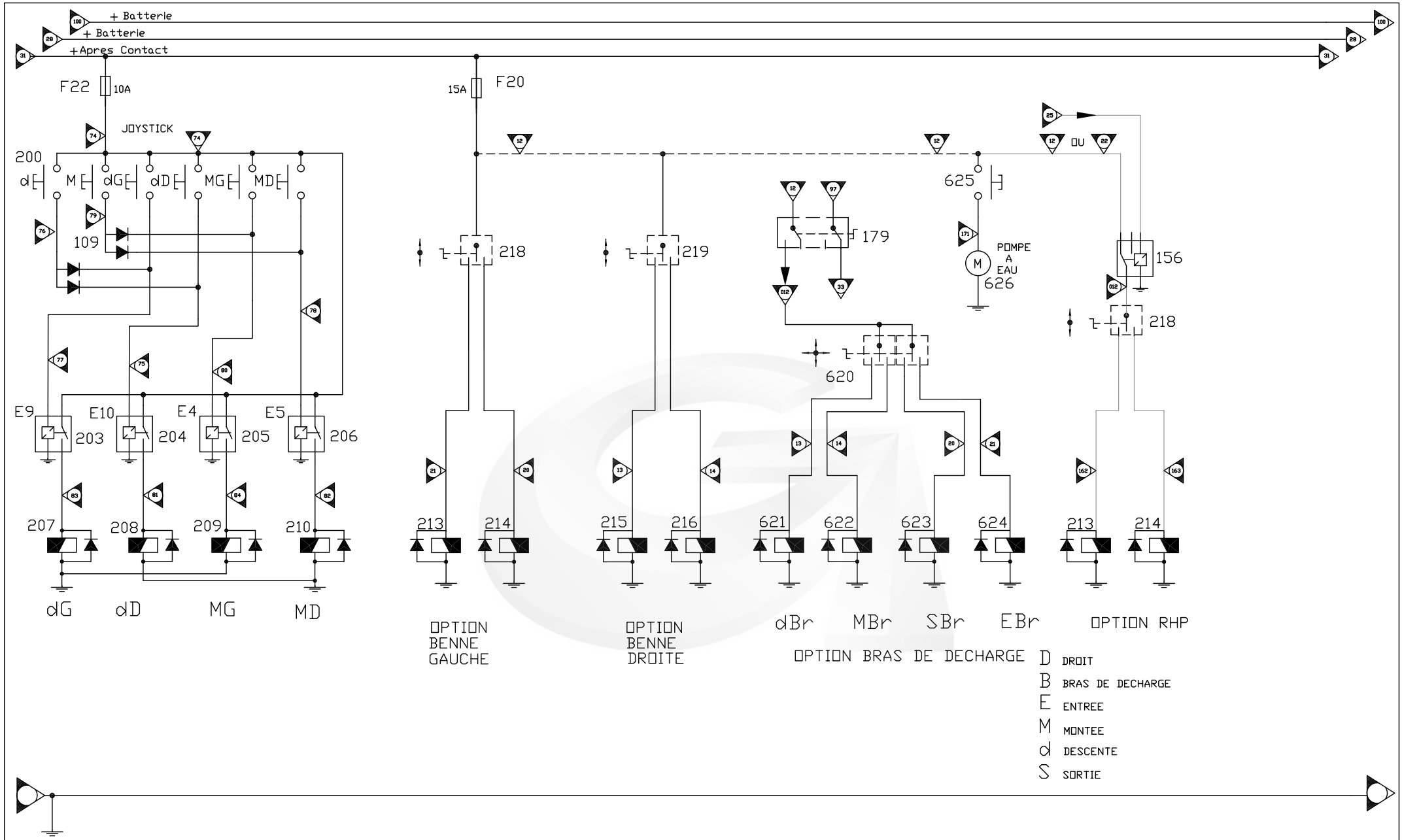

	SCHEMA ELECTRIQUE		FONCTIONS PORTEUR		G121	81	01-01	N°Bull

GREGOIRE

REP	CODE	DESIGNATION	Quantité Quantity	Poids (Kg) Weight	N° Bulletin	Modification depuis / from :	DESCRIPTION BESCHREIBUNG / DESCRIZIONE DESCRIPTION
630							
631							
632			1				
633			1				
634	166425	INTERRUPTEUR 3 POS MOM-OFF-MOM 10A BIPOL	1	0,035			SWITCH 3 POSITIONS MOM-OFF-MOM 10A
635	165165	RELAIS 4RT 5A 12V TYPE 55	1	0,040			RELAY 5A - 12V
636	165311	CAPUCHON ETANCHE INTER A LEVIER	1	0,002			SWITCH CAP

NI : NON ILLUSTRE / NOT ILLUSTRATED

* poids théorique / theoretical weight

TRACTOR FUNCTION
FONCTION PORTEUR

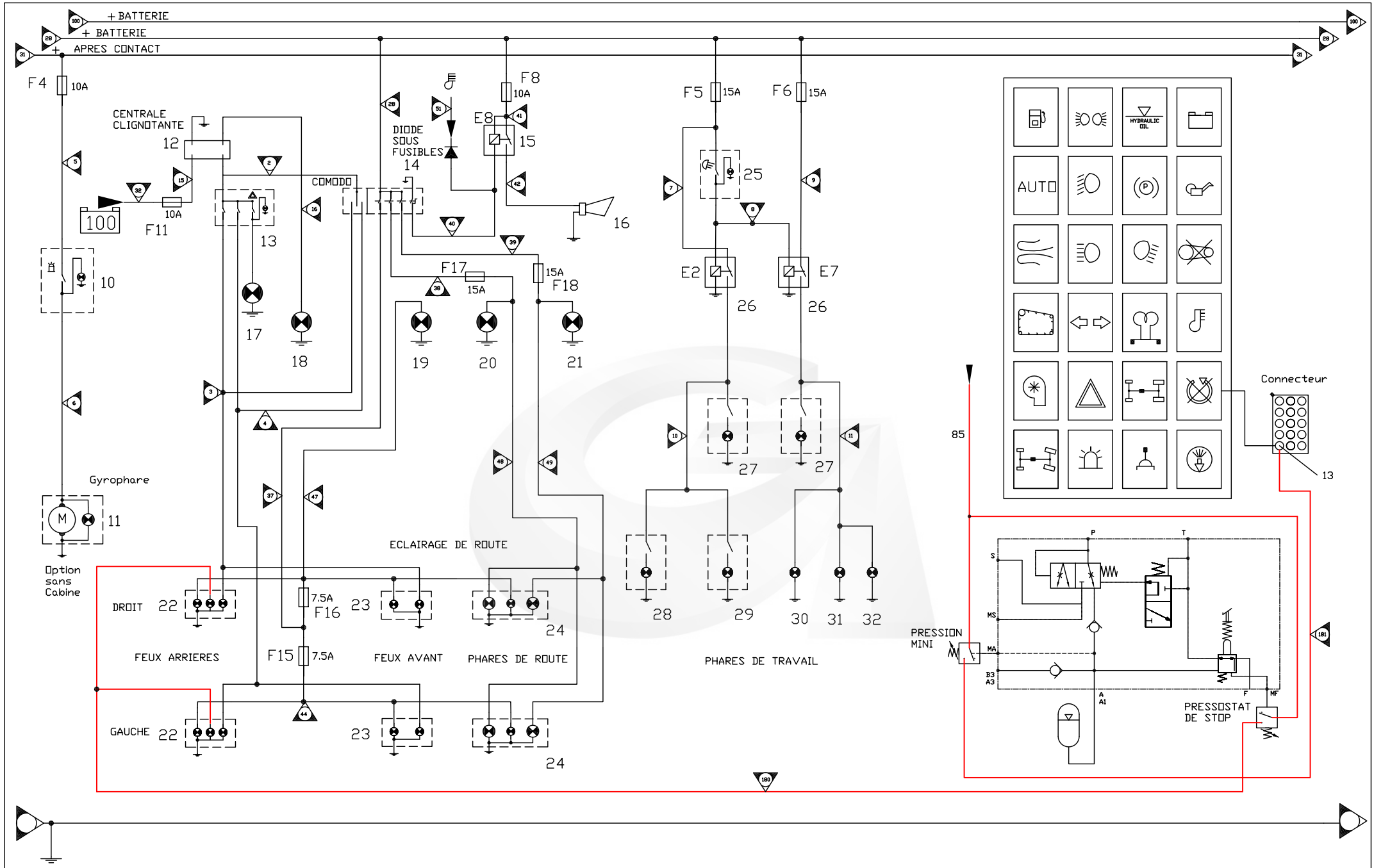

	ELECTRICITE OPTION FREIN AVANT		ECLAIRAGE SIGNALISATION	G121	82	01-02	N°Bull	GREGOIRE

REP	CODE	DESIGNATION	Quantité Quantity	Poids (Kg) Weight	N° Bulletin	Modification depuis / from :	DESCRIPTION BESCHREIBUNG DESCRIZIONE DESCRIPTION
10	165220	CORPS GYROPHARE REMPLACE PAR 166426	1	0,840			ROTATING LIGHT + GLOBE 12V
11	16523	INTERRUPTEUR A BASCULE	1	0,030			ROTATING LAMP AND WARNING LIGHT BASE
12	165997	CENTRALE CLIGNOTANTE 12 V	1	0,080			RELAY INDICATOR 12V
13	165231	CORPS BASCULANT WARNING	1	0,030			WARNING LIGHT BASE
14	165956	COMMODO FEUX DE ROUTE / KLAXON	1	0,740			LIGHT AND SIGNAL STALK
15	165998	RELAIS 12V 40A	1	0,080			RELAY 12V 40A
16	165178	AVERTISSEUR SONORE	1	0,280			HORN
17	165977	BOITE A VOYANTS + FIL NU	1	0,360			SIGNAL BOX
18	165977	BOITE A VOYANTS + FIL NU	1	0,360			SIGNAL BOX
19	165977	BOITE A VOYANTS + FIL NU	1	0,360			SIGNAL BOX
20	165977	BOITE A VOYANTS + FIL NU	1	0,360			SIGNAL BOX
21	165977	BOITE A VOYANTS + FIL NU	1	0,360			SIGNAL BOX
22	165312	FEUX ARRIERES	2	0,120			TAIL LIGHT HOUSING
NI	165225	AMPOULE 12V 21W	2	0,010			GLOBE 12V 21W
NI	165240	AMPOULE NAVETTE 5W 12V 10 X 38	2	0,004			GLOBE 5 W -12V
23	165214	FEU CLIGNOTANT / POSITION GAUCHE	1	0,110			INDICATION LIGHT (LEFT)
23	165213	FEU CLIGNOTANT / POSITION DROIT	1	0,110			INDICATION LIGHT (RIGHT)
NI	165225	AMPOULE 12V 21W	2	0,010			GLOBE 12V 21W
NI	165349	AMPOULE 12V 5W BA15SS	2	0,004			GLOBE 12V 5W
24	166216	CAPTEUR MAGNETIQUE	2	0,230			SENSOR ILS RDS
25	165230	INTERRUPTEUR A BASCULE	1	0,030			ROTATING LAMP AND WARNING LIGHT BASE
26	165998	RELAIS 12V 40A	2	0,080			RELAY 12V 30A
27	165587	PHARE DE TRAVAIL 55W		0,730			WORK LAMP
NI	166238	AMPOULE 12V 45/40W BLANCHE		0,040			LIGHT 40/45W 12V WHITE HEADLIGHT
28	166242	FEU DE PLAQUE		0,100			NUMBER PLATE LAMP
29	166163	LAMPE PORTABLE WATERPROOF	1	1,635			TORCH WATERPROOF
30	166163	LAMPE PORTABLE WATERPROOF	1	1,635			TORCH WATERPROOF
31	166242	FEU DE PLAQUE	1	0,100			NUMBER PLATE LAMP
32	165349	AMPOULE 12V 5W BA15SS	1	0,004			GLOBE 12V - 5W
	165124	FUSIBLE ENFICHABLE 15A BLEU	7	0,001			FUSE 15A BLUE
	165125	FUSIBLE ENFICHABLE 30A VERT	2	0,001			FUSE 30A GREEN
	165127	FUSIBLE ENFICHABLE 5A BEIGE	3	0,001			FUSE 5A BEIGE
	165123	FUSIBLE ENFICHABLE 10A ROUGE	4	0,001			FUSE 10A RED
	165206	TETE INTERRUPTEUR DE POSITION	2	0,090			LIMIT SWITCH HEAD ZCK D15

NI : NON ILLUSTRE / NOT ILLUSTRATED

* poids théorique / theoretical weight

TRAFFIC LIGHTS FUNCTIONS

FONCTIONS ECLAIRAGE - SIGNALISATION

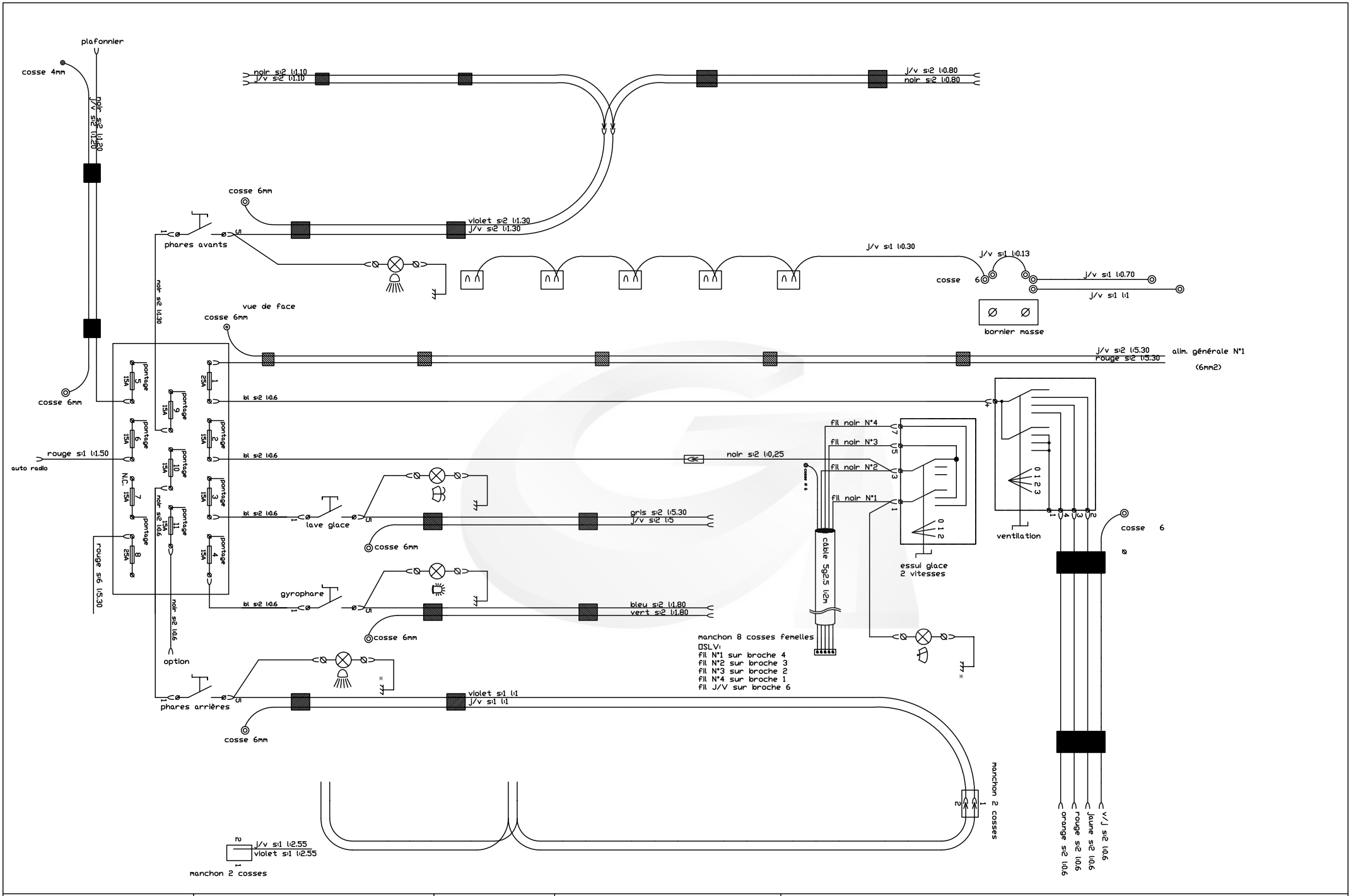

	SCHEMA ELECTRIQUE		FAISCEAU DE CABINE	G121	83	01-01	N°Bull

GREGOIRE

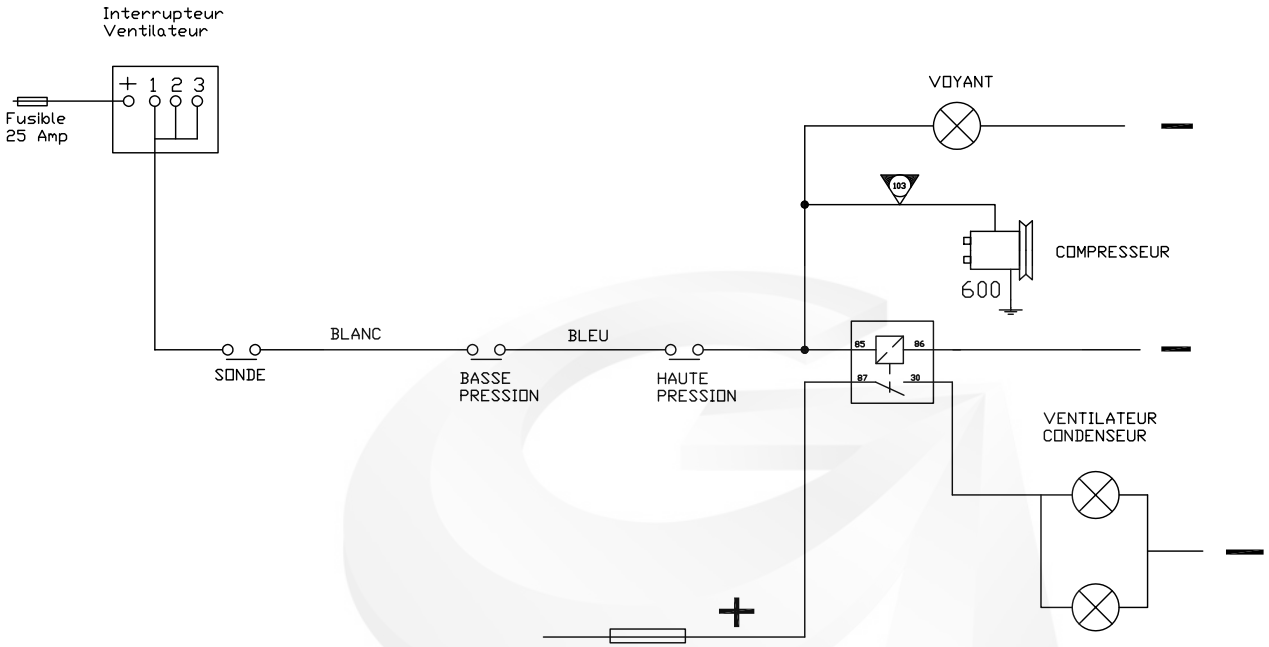

SCHEMA AC K3 EVAPORATEUR 12V
AVEC RADIATEUR CONDENSEUR DE
TOIT TYPE AC 4000 VENTILE

	SCHEMA ELECTRIQUE		CLIMATISATION		G121	84	01-01	N°Bull

GREGOIRE

INDEX NUMERIQUE
NUMERICAL INDEX

CODE	PLANCHE		CODE	PLANCHE		CODE	PLANCHE		CODE	PLANCHE		CODE	PLANCHE		CODE	PLANCHE		CODE	PLANCHE	
005003	12A-1		045017	80-2		045278	81-1		055045	46-1		065015	47-1		065071	01-1		065699	44-1	
005027	12A-1		045017	80-2		045278	81-1		055046	30-2		065016	03-1		065073	31-1		065749	47-1	
005029	12A-1		045017	80-2		045278	81-1		055046	31-1		065016	30-1		065073	33-1		065803	33-1	
005043	43-1		045017	80-2		045278	81-1		055046	44-1		065016	32-1		065077	11-1		065973	32-2	
005049	12A-1		045043	62-1		045278	81-1		055046	47-1		065016	47-1		065078	32-1		066051	33-2	
020121	08-1		045050	62-1		045278	81-1		055049	01-1		065017	31-1		065087	06-1		066052	33-1	
020216	18-1		045050	81-1		045278	81-1		055050	02-1		065017	44-1		065133	13-1		066053	31-1	
024044	37-1		045107	63-1		045278	81-1		055050	44-1		065018	12-1		065151	43-1		066056	44-1	
024045	37-1		045122	65-1		045279	61-1		055051	01-1		065018	44-1		065152	02-1		066057	44-1	
024046	37-1		045132	61-1		045279	65-1		055051	45-1		065019	01-1		065152	37-1		066064	12-1	
025003	09-1		045132	65-1		045283	70-1		055052	02-1		065019	30-1		065153	30-1		066141	47-1	
025003	31-1		045132	66-1		045284	64-1		055052	04-1		065019	31-1		065153	44-1		070026	06-1	
025003	46-1		045132	67-1		045285	64-1		055052	46-1		065019	32-1		065154	33-1		080087	14-1	
025005	11-1		045136	62-1		045295	64-1		055053	34-1		065024	11-1		065158	46-1		080091	14-1	
025005	40-1		045136	64-1		045296	62-1		055062	05-1		065025	39-1		065165	06-1		080092	14-1	
025009	12-1		045136	68-1		045305	64-1		055065	13-1		065028	18-1		065168	04-1		080093	14-1	
025011	30-2		045136	69-1		045308	62-1		055104	02-1		065028	30-1		065168	05-1		080094	14-1	
025012	40-1		045136	70-1		045308	69-1		055105	02-1		065028	33-1		065183	30-1		080096	14-2	
025012	47-1		045219	61-1		045313	63-1		055122	02-1		065029	37-2		065184	10-1		080098	14-1	
025014	32-1		045219	65-1		045314	63-1		055134	11-1		065032	02-1		065186	33-1		080100	15-1	
025015	30-1		045222	62-1		045315	63-1		055135	11-1		065033	05-1		065187	44-1		080102	14-1	
025015	32-1		045222	68-1		045316	61-1		055334	01-1		065039	33-1		065207	32-1		080104	14-2	
025025	44-1		045222	70-1		045317	61-1		060006	32-2		065042	40-1		065225	30-1		080105	14-2	
025030	47-1		045223	64-1		045318	64-1		060010	46-1		065050	06-1		065229	02-1		080106	14-2	
025039	31-1		045223	68-1		045318	69-1		060014	46-1		065051	32-1		065235	30-1		080177	14-2	
035127	18-1		045223	69-1		045325	63-1		060023	32-1		065052	05-1		065292	31-1		080178	14-2	
035131	39-1		045223	70-1		045353	62-1		060052	46-1		065052	06-1		065292	44-1		080219	14-2	
035132	39-1		045228	62-1		050010	30-1		060123	35-1		065060	39-1		065294	12-1		080228	14-2	
035152	39-1		045235	62-1		050014	30-1		065010	32-1		065066	10-1		065311	05-1		080228	15-1	
040001	01-1		045237	61-1		050029	05-1		065013	04-1		065066	18-1		065324	31-1		080243	14-1	
040003	05-1		045237	65-1		050043	02-1		065013	05-1		065066	31-1		065324	44-1		080244	14-1	
040013	31-1		045237	70-1		050044	02-1		065013	10-1		065066	32-2		065336	31-1		080246	14-1	
040014	31-1		045238	61-1		055006	30-1		065013	31-1		065066	39-1		065336	33-1		080247	14-1	
040019	47-1		045238	65-1		055010	33-1		065013	32-1		065066	44-1		065348	10-1		080248	14-1	
045007	04-1		045248	64-1		055010	41-1		065013	32-2		065067	37-2		065350	11-1		080265	14-1	
045007	05-2		045266	64-1		055010	43-1		065013	33-2		065067	44-1		065352	44-1		080288	14-1	
045007	66-1		045266	68-1		055013	01-1		065013	44-1		065067	47-1		065385	31-1		080288	15-1	
045007	67-1		045266	69-1		055017	02-1		065014	37-2		065068	32-1		065393	32-1		080288	16-1	
045012	62-1		045274	63-1		055021	11-1		065014	44-1		065068	40-1		065394	32-2		080290	14-1	
045012	68-1		045274	66-1		055022	11-1		065014	47-1		065068	47-1		065426	03-1		080300	14-1	
045012	69-1		045278	61-1		055024	11-1		065015	32-1		065069	47-1		065434	05-1		080325	14-1	
045012	70-1		045278	65-1		055044	37-1		065015	40-1		065070	44-1		065685	32-2		080328	14-1	

CODE	PLANCHE		CODE	PLANCHE		CODE	PLANCHE		CODE	PLANCHE		CODE	PLANCHE		CODE	PLANCHE		CODE	PLANCHE	
080329	15-1		085006	08-2		110054	08-2		120722	30-1		124592	04-1		124916	43-1		160063	11A-1	
080345	14-1		085009	08-2		110055	08-2		120723	30-1		124592	05-1		124917	43-1		160063	11B-1	
080346	14-1		085010	08-2		115004	60-1		120785	04-1		124593	04-1		124984	45-1		165033	17-1	
080348	14-1		085033	08-2		115004	67-1		120785	05-2		124593	05-1		124985	45-1		165033	80-1	
080349	15-1		085047	08-2		115008	10-1		120946	32-1		124594	04-1		130059	12-1		165037	17-1	
080351	15-1		095056	30-1		115009	70-1		121037	05-1		124595	04-1		130102	41-1		165042	17-2	
080352	81-1		095056	33-1		115011	61-1		121038	05-1		124595	05-2		130111	15-1		165042	40-1	
080369	14-1		095056	33-1		115011	66-1		121039	05-1		124597	04-1		130111	16-1		165084	17-2	
080381	14-2		095057	30-1		115011	67-1		121040	05-1		124598	02-1		130118	41-1		165084	40-1	
080382	16-1		095057	33-1		115014	70-1		121041	05-1		124599	02-1		135032	60-1		165089	17-2	
080395	16-1		095057	33-1		115021	10-1		121042	05-1		124603	09-1		135032	66-1		165090	17-2	
080396	15-1		095058	30-1		115031	70-1		121603	04-1		124604	10-1		135032	67-1		165123	08-1	
080396	16-1		095058	33-1		115042	66-1		121604	04-1		124605	10-1		150004	47-1		165123	82-1	
080397	15-1		095058	33-1		115042	67-1		121855	09-1		124605	11A-1		150012	60-1		165124	08-1	
080397	16-1		095064	35-1		115048	68-1		121859	01-1		124605	66-1		150012	66-1		165124	82-1	
080398	15-1		095070	37-1		115048	69-1		121860	02-1		124605	67-1		150012	67-1		165125	82-1	
080398	16-1		095071	37-1		115048	70-1		121863	02-1		124605	68-1		150015	61-1		165127	08-1	
080399	14-1		095072	37-1		115062	63-1		121864	01-1		124605	69-1		150015	66-1		165127	82-1	
080399	15-1		100003	33-1		115062	66-1		121865	01-1		124606	04-1		150015	67-1		165128	08-1	
080399	16-1		100011	30-1		115079	47-1		121866	01-1		124610	45-1		150015	70-1		165148	47A-1	
080400	16-1		100014	30-1		115079	47A-1		121962	08-2		124613	41-1		150027	67-1		165149	47A-1	
080402	15-1		100027	37-1		115091	10A-1		122095	41-1		124614	41-1		160013	80-1		165165	47A-1	
080402	16-1		100028	41-1		115091	11A-1		122124	12-1		124616	41-1		160023	66-1		165165	81-2	
080403	16-1		100028	43-1		115091	68-1		122221	03-1		124644	03-1		160023	68-1		165167	47A-1	
080404	15-1		100030	47-1		115091	69-1		122222	03-1		124645	03-1		160023	69-1		165175	08-2	
080404	16-1		100047	33-1		120462	32-1		122463	60-1		124656	33-1		160023	70-1		165175	80-1	
080412	14-1		100050	33-2		120463	32-1		122595	46-1		124666	33-1		160040	11-1		165178	17-2	
080413	14-1		100060	33-1		120523	32-1		123138	01-1		124785	41-1		160040	69-1		165178	82-1	
080416	14-1		110001	07-1		120524	32-1		123627	07-1		124786	41-1		160041	11-1		165179	60-1	
080420	14-1		110002	07-1		120637	04-1		123780	10-1		124810	12-1		160041	11A-1		165179	66-1	
080421	14-1		110003	07-1		120637	05-2		123826	09-1		124813	12-1		160041	11B-1		165179	67-1	
080431	14-2		110004	07-1		120643	60-1		123849	15-1		124815	12-1		160042	11-1		165179	80-1	
080439	16-1		110010	07-1		120643	66-1		123849	16-1		124835	13-1		160042	66-1		165188	17-1	
080458	14-1		110012	07-1		120643	67-1		123852	12-1		124839	13-1		160042	70-1		165188	80-1	
080463	15-1		110019	08-2		120643	68-1		123869	07-1		124845	11-1		160043	11-1		165190	10-1	
080464	15-1		110019	80-2		120643	69-1		123935	09-1		124851	13-1		160043	11A-1		165191	08-1	
080465	15-1		110019	80-2		120643	70-1		124588	09-1		124852	13-1		160043	11B-1		165195	81-1	
080484	15-1		110019	81-1		120644	10-1		124589	09-1		124854	31-1		160045	11-1		165197	81-1	
080484	16-1		110028	08-2		120675	31-1		124590	04-1		124895	43-1		160054	11A-1		165197	81-1	
080776	14-2		110033	08-2		120676	30-1		124590	05-1		124896	43-1		160054	11B-1		165199	80-2	
080796	14-2		110044	07-1		120700	04-1		124591	04-1		124913	43-1		160062	11A-1		165199	80-2	
080814	14-2		110046	07-1		120700	05-1		124591	05-1		124914	43-1		160062	11B-1		165200	81-1	

CODE	PLANCHE		CODE	PLANCHE		CODE	PLANCHE		CODE	PLANCHE		CODE	PLANCHE		CODE	PLANCHE		CODE	PLANCHE	
165203	81-1		165312	82-1		166004	80-2		166218	80-2		170020	10A-1		185053	44-1		190561	11B-1	
165203	81-1		165313	80-1		166004	80-2		166218	80-2		170020	11A-1		185054	04-1		195006	61-1	
165206	17-2		165341	81-1		166009	08-1		166238	82-1		170021	10-1		185054	05-1		195006	66-1	
165206	40-1		165349	17-1		166009	80-2		166242	82-1		170021	10A-1		185087	12-1		195006	67-1	
165206	82-1		165349	82-1		166062	47A-1		166242	82-1		170021	11A-1		185087	61-1		195006	70-1	
165207	17-2		165349	82-1		166072	08-1		166245	08-1		170027	10-1		185087	62-1		195006	70-1	
165207	40-1		165387	47A-1		166072	80-2		166245	80-2		170027	10A-1		185090	61-1		200001	06-1	
165213	17-1		165409	08-1		166072	80-2		166259	08-2		170027	11A-1		185107	06-1		200005	12-1	
165213	82-1		165587	17-1		166073	08-1		166341	17-1		170041	12-1		185178	01-1		200029	11-1	
165214	17-1		165587	82-1		166073	80-2		166342	17-1		170087	10-1		185178	02-1		200029	10-1	
165214	82-1		165629	08-2		166074	08-1		166343	17-1		170087	66-1		185179	02-1		200060	11-1	
165216	17-1		165629	80-1		166075	80-2		166344	17-1		170087	67-1		185180	02-1		203149	09-1	
165220	82-1		165680	47A-1		166090	17-1		166345	17-1		170087	68-1		185219	10-1		203154	09-1	
165221	08-1		165879	47A-1		166163	82-1		166346	17-1		170087	69-1		185223	30-1		203170	07-1	
165222	08-1		165901	47-1		166163	82-1		166347	17-1		170087	70-1		185223	46-1		203171	07-1	
165223	08-1		165901	47A-1		166212	08-1		166348	17-1		170097	12-1		185303	12-1		203282	09-1	
165224	17-1		165946	17-2		166212	80-2		166349	17-1		170103	12-1		185306	09-1		203283	09-1	
165225	17-1		165956	08-2		166213	08-2		166350	17-1		170104	12-1		185313	11-2		203285	09-1	
165225	17-1		165956	82-1		166213	80-2		166353	17-1		170111	10-1		185313	14-2		203303	07-1	
165225	82-1		165977	80-1		166214	08-1		166354	17-1		170111	10A-1		185317	08-2		203344	09-1	
165225	82-1		165977	82-1		166214	80-1		166355	17-1		170111	11A-1		185318	03-1		203345	09-1	
165227	08-1		165977	82-1		166215	08-1		166356	17-1		175011	32-2		185350	11-1		203346	09-1	
165227	80-2		165977	82-1		166215	80-1		166387	63-1		175012	32-2		185355	13-1		203374	09-1	
165227	80-2		165977	82-1		166216	03-1		166387	66-1		178007	33-2		185357	06-1		203375	09-1	
165228	17-1		165977	82-1		166216	17-2		166425	81-2		180002	18-1		185409	41-1		203383	08-1	
165230	82-1		165980	17-2		166216	80-1		166426	17-1		180002	39-1		185418	41-1		203468	11-1	
165230	08-1		165981	17-2		166216	80-1		166439	47A-1		180015	04-1		185418	43-1		210003	70-1	
165230	82-1		165997	08-1		166216	80-1		166485	17-1		180015	05-2		185439	61-1		210005	61-1	
165231	08-1		165997	82-1		166216	80-2		168125	08-1		180017	02-1		185459	64-1		210005	66-1	
165231	82-1		165998	08-1		166216	80-2		170001	63-1		180017	04-1		190016	30-1		210005	67-1	
165232	08-2		165998	80-1		166216	80-2		170002	63-1		180017	05-1		190018	43-1		210005	70-1	
165232	40-1		165998	81-1		166216	80-2		170002	66-1		180023	41-1		190074	12-1		210010	46-1	
165232	80-1		165998	81-1		166216	80-2		170006	10-1		180023	43-1		190115	42-1		210010	68-1	
165236	40-1		165998	81-1		166216	80-2		170006	10A-1		180024	43-1		190192	07-1		210010	69-1	
165240	17-1		165998	81-1		166216	82-1		170006	11A-1		180048	07-1		190196	07-1		210010	70-1	
165240	82-1		165998	82-1		166217	08-1		170006	66-1		180075	44-1		190216	08-2		210012	30-1	
165244	08-2		165998	82-1		166217	80-1		170006	67-1		185001	42-1		190224	07-1		210012	68-1	
165300	08-2		165999	08-1		166218	03-1		170007	10A-1		185008	10-1		190265	33-1		210012	69-1	
165311	08-1		165999	80-1		166218	17-2		170007	11A-1		185011	10-1		190274	09-1		210012	70-1	
165311	08-1		165999	81-1		166218	80-1		170015	63-1		185047	02-1		190291	30-2		210018	07-1	
165311	81-2		166000	08-1		166218	80-2		170019	12-1		185051	01-1		190391	44-1		210018	61-1	
165312	17-1		166004	08-1		166218	80-2		170020	10-1		185052	05-1		190561	11A-1		210018	66-1	

CODE	PLANCHE		CODE	PLANCHE		CODE	PLANCHE		CODE	PLANCHE		CODE	PLANCHE		CODE	PLANCHE		CODE	PLANCHE	
210018	67-1		215287	66-1		260319	06-1		285355	13-1		305071	11A-1		346435	39-1		356087	07-1	
210034	41-1		215287	67-1		260320	06-1		285468	11-1		305086	10A-1		346436	39-1		356089	02-1	
210034	68-1		215289	13-1		260321	06-1		285469	37-1		305086	11A-1		346437	45-1		356143	07-1	
210034	69-1		215300	80-1		265005	37-1		285470	37-1		310056	30-2		346438	45-1		356149	17-1	
210035	43-1		215380	12-2		265109	45-1		285501	37-1		310057	30-2		346441	36-1		356279	17-1	
210035	68-1		215384	13-1		265241	13-1		285503	43-1		310060	30-2		346457	45-1		356280	07-1	
210035	69-1		215386	12-1		265250	09-1		285508	42-1		310062	30-2		346458	45-1		356289	41-1	
210038	03-1		215387	12-1		265256	07-1		285509	42-1		315005	06-1		346465	36-1		356290	41-1	
210038	66-1		215402	80-1		265290	35-1		285510	37-1		315005	66-1		346466	36-1		356296	36-1	
210038	67-1		215406	12-2		265292	35-1		285510	45-1		315005	67-1		346467	36-1		356296	40-1	
210051	06-1		215407	11-2		265293	35-1		285511	39-1		315032	06-1		346468	36-1		356344	09-1	
210051	66-1		215408	13-1		265294	45-1		285514	45-1		315033	06-1		346507	36-1		356345	09-1	
210051	67-1		215409	12-1		265298	32-2		285516	39-1		315228	06-1		346508	36-1		356348	11-1	
210052	70-1		215410	12-1		270064	12-1		285543	39-1		315229	06-1		346533	36-1		356350	17-1	
210053	03-1		215468	80-1		270064	66-1		285545	47-1		325003	37-2		346536	38-1		356353	11-1	
210053	66-1		230004	30-1		270064	67-1		290005	09-1		325003	47-1		346539	38-1		356374	43-1	
210053	67-1		230009	41-1		270076	12-1		290007	09-1		325051	44-1		346540	38-1		356375	43-1	
210096	37-1		230027	30-1		270076	61-1		290008	09-1		330015	30-1		346541	38-1		356379	07-1	
210096	68-1		230059	41-1		270076	62-1		290050	14-2		330024	05-1		346542	38-1		356403	36-1	
210096	69-1		240010	33-1		270076	66-1		290051	36-1		330047	02-1		346543	38-1		356404	36-1	
210453	07-1		240010	43-1		270076	67-1		290051	40-1		330047	05-1		346544	38-1		356405	36-1	
210458	37-1		240017	30-1		270076	68-1		290051	42-1		330060	02-1		346557	38-1		356406	36-1	
210477	03-1		240019	37-1		270076	69-1		290069	09-1		335083	46-1		346558	38-1		356415	34-1	
215021	12A-1		240036	46-1		270076	70-1		290080	35-1		335084	46-1		346583	38-1		356419	41-1	
215042	08-1		240053	41-1		270135	33-1		290082	36-1		345125	37-1		346584	38-1		356420	41-1	
215042	80-1		240054	41-1		270135	68-1		290087	09-1		345612	37-1		346606	39-1		356421	42-1	
215045	13-1		240055	41-1		270135	69-1		295002	37-1		345613	37-1		346607	39-1		356422	42-1	
215055	80-1		240056	33-1		270156	12-1		295003	37-1		346284	35-1		346610	39-1		356423	42-1	
215108	13-1		255005	30-1		270156	66-1		300082	10-1		346285	35-1		346611	39-1		356424	42-1	
215123	12-1		260056	03-1		270156	67-1		300083	60-1		346296	35-1		346627	38-1		356497	45-1	
215123	80-1		260143	03-1		270156	68-1		300084	62-1		346374	35-1		346628	38-1		356505	43-1	
215130	12-1		260144	03-1		270156	70-1		300232	64-1		346413	37-1		346630	39-1		356552	35-1	
215140	13-1		260145	03-1		270196	12-1		300233	63-1		346414	37-1		346631	38-1		356555	35-1	
215144	13-1		260159	03-1		270196	64-1		300395	10-1		346415	37-1		355010	09-1		356558	40-1	
215163	80-1		260160	03-1		270196	69-1		300523	61-1		346416	37-1		355051	39-1		356559	40-1	
215167	12-2		260161	06-1		280004	41-1		300523	62-1		346417	37-1		355052	39-1		356566	42-1	
215217	12-2		260161	06-1		280029	41-1		300577	47-1		346422	45-1		355053	39-1		356567	42-1	
215219	13-1		260162	06-1		280030	41-1		300721	43-1		346423	45-1		355169	32-1		356568	42-1	
215223	08-1		260162	06-1		280030	41-1		300732	02-1		346428	38-1		355439	47-1		356569	36-1	
215254	08-1		260163	06-1		280054	41-1		300732	64-1		346429	38-1		355635	30-2		356570	36-1	
215261	80-1		260164	06-1		280088	41-1		305070	10A-1		346433	35-1		355654	07-1		356571	36-1	
215287	12-1		260308	06-1		285012	39-1		305071	10A-1		346434	35-1		355659	07-1		356572	36-1	

CODE	PLANCHE		CODE	PLANCHE		CODE	PLANCHE		CODE	PLANCHE		CODE	PLANCHE
356573	36-1		385395	04-1		386661	44-1		500044	44-1		500778	05-1
356574	36-1		385395	05-1		386662	44-1		500048	31-1		500915	47-1
356594	42-1		385423	05-1		386678	33-1		500053	42-1		500919	47-1
356639	14-2		385425	05-1		386681	11-1		500054	42-1		501022	47-1
356640	14-2		385748	01-1		386682	37-1		500068	44-1		501023	47-1
356699	11A-1		385749	02-1		386683	37-1		500069	44-1		501024	47-1
360005	01-1		385750	02-1		386687	34-1		500072	44-1		501025	47-1
360006	01-1		385751	02-1		386706	35-1		500073	44-1		501026	47-1
360009	01-1		385754	32-1		386707	35-1		500074	46-1		501276	32-1
360035	01-1		385768	08-2		386723	33-1		500075	11-2		501682	32-1
360036	01-1		385839	30-1		386724	18-1		500080	01-1		501683	32-1
365065	11-1		385857	60-1		386765	44-1		500120	35-1		501684	32-2
365066	11-1		385857	66-1		386800	33-1		500121	35-1		501713	07-1
365067	11-1		385857	67-1		386808	39-1		500153	36-1		501754	10A-1
375019	11-1		386018	02-1		386811	39-1		500154	36-1		501763	11A-1
375020	11-1		386150	07-1		386823	31-1		500183	34-1		501765	10A-1
375021	11-2		386175	13-1		386852	16-1		500255	18-1		501765	11A-1
375023	11-1		386176	07-1		386895	39-1		500259	45-1			
375024	11-1		386200	37-2		386896	39-1		500300	15-1			
380003	30-2		386201	37-2		386908	60-1		500300	16-1			
385017	30-1		386269	12-1		386943	47-1		500365	05-1			
385017	32-1		386423	08-2		386944	47-1		500366	05-1			
385018	30-1		386520	18-1		386981	47-1		500388	05-2			
385018	32-1		386521	31-1		390014	02-1		500421	40-1			
385019	30-1		386522	31-1		390014	66-1		500422	40-1			
385022	47-1		386524	41-1		390014	67-1		500533	32-1			
385039	37-2		386537	33-1		390016	01-1		500534	32-1			
385046	37-1		386538	33-1		390016	66-1		500537	32-1			
385078	37-1		386539	33-1		390016	67-1		500538	32-1			
385087	32-1		386540	33-1		390027	05-1		500556	41-1			
385121	37-1		386541	33-1		390030	70-1		500588	04-1			
385217	30-1		386566	31-1		390141	70-1		500589	35-1			
385231	30-1		386585	43-1		390155	04-1		500590	35-1			
385243	02-1		386586	43-1		390155	05-1		500717	40-1			
385244	02-1		386596	11-1		390155	66-1		500732	35-1			
385248	30-1		386601	36-1		390155	67-1		500742	40-1			
385281	33-1		386602	36-1		390164	44-1		500745	31-1			
385307	18-1		386627	11-1		390164	66-1		500749	40-1			
385307	39-1		386628	13-1		390164	67-1		500758	34-1			
385347	37-2		386635	13-1		500016	13-1		500760	18-1			
385353	32-1		386643	43-1		500023	37-1		500761	45-1			
385355	32-1		386660	44-1		500024	37-1		500777	05-1			